1	2	3	4	5	6	7	8

Rev.	Opis	Datum revizije	Izradio
00	Prva verzija	31.7.2026.	L. Božičević

Datum:	31.07.2026.	SINTAKSA A Voith Company	Naručitelj: HEP - Proizvodnja d.o.o. Ulica grada Vukovara 37, 10000 Zagreb	Investitor: HRVATSKA ELEKTROPRIVREDA d.d Ulica grada Vukovara 37, 10000 Zagreb	Mapa: 1E12-3 (31)	Prilog: 111	Razina razrade: IZVEDBENI PROJEKT	Projekt: REKONSTRUKCIJA HE SENJ - FAZA I
Gl. projektant:	Natko Vučković							
Projektant:	Patrik Kovač		Građevina: HE SENJ	Naziv struke projekta: ELEKTROTEHNIČKI PROJEKT	ZOP: SEN.1273	Naziv mape: Dobava i opskrba rashladnom vodom agregata B		Revizija: 00
Izradio:	Luka Božičević							#A
Odobrio:	Patrik Kovač	Sintaksa d.o.o. HR/21209 Solin, Brza cesta 4 OIB: 32357958120	Lokacija: Na katastarskim česticama k.o. Sveti Juraj, k.o. Melnice i k.o. Brlog	Sadržaj: NASLOVNA STRANICA	Oznaka nacrta: 26015-DD-EE-01-111-00			=Y BJP14 Y CDP01
Format:	A4							+Y BJP14 Y CDP01

List: 1
Slijedi: 2

1	2	3	4	5	6	7	8

POSTROJENJE/OPREMA

Y CDP01	LPJ SUSTAVA RASHLADE
Y BJP11	ORMAR CRPNOG AGREGATA A
Y BJP12	ORMAR CRPNOG AGREGATA B
Y BJP13	ORMAR CRPNOG AGREGATA C
Y BJP14	ORMAR FILTERA I VENTILA
Y BJP14 GH001	ORMARIĆ MJERENJA RASHLADNOG BAZENA

UREĐAJ

A -	Sklopovi, podsklopovi
B -	Pretvornici neelektričnih u električne veličine
C -	Kondenzatori
D -	Binarni elementi
E -	Razna oprema
F -	Zaštitni uređaji
G -	Generatori, izvori napajanja
H -	Signalizacijski uređaji
J -	
K -	Releji, sklopnici
L -	Prigušnice
M -	Motori
N -	Pojačala, kontroleri
P -	Mjerni uređaji, oprema za ispitivanje
Q -	Sklopni uređaji u primarnim strujnim krugovima
R -	Otpornici
S -	Sklopke u krugovima upravljanja, tipkala
T -	Transformatori
U -	Modulatori
V -	Poluvodički uređaji
W -	Kabeli, sabirnice, antene
X -	Redne stezaljke, priključnice, utičnice
Y -	Elektirčno pogonjeni mehanički uređaji
Z -	Završeci, hibridni transformatori, filteri, limiteri
100..199 -	Opće funkcije
200..299 -	Upravljanje
300..399 -	Zaštita
400..499 -	Mjerenje
500..599 -	Slobodno raspoloživo

DOKUMENT

001...099 -	Tekstualni dokumenti, poglavlja
100...999 -	Nacrti: Blok dijagrami, Jednopolne sheme, Tlocrti, Strujne sheme, Pregledni nacrti ormara, Popisi kabela, popisi kabelskih jezgri, Uzemljenje i gromobranska zaštita,

INDEKS STRUJNE SHEME

A -	Kazalo, naslovna stranica, lista dokumenata
B -	Funkcijski diagrami
C -	Sustav označavanja
D -	AC napajanje (grijanje, rasvjeta razvod napona, osigurači...)
E -	
F -	
G -	DC napajanje (razvod napona...)
H -	Signalizacijski uređaji
J -	
K -	
L -	Pogonski mehanizmi sklopnih aparata (prekidača, rastavljača...)
M -	Upravljanje (lokalno, daljinski, stanično...)
N -	Zaštita
P -	Blokade
Q -	Indikacija pozicije (lokalna, daljinska, stanična...)
R -	Alarmi (signalizacija, nadzor...)
S -	Krugovi mjernih transformatora (mjerenje, zaštita...)
T -	Mjerenja (lokalna, daljinska ... osim ako pripada "S")
U -	Regulacija povratnom vezom (regulator napona...)
V -	Komunikacija
W -	Liste ožičenja, priključni planovi
X -	Lista kabela, lista kabelskih žila
Y -	
Z -	Aparatna lista za "C" do "W"

BOJE OŽIČENJA I KABELSKIH ŽILA

BK -	Crna
BN -	Smeđa
RD -	Crvena
OG -	Narančasta
YE	Žuta
GN -	Zelena
BU -	Plava
VT -	Ljubičasta
GY -	Siva (Grey)
WH -	Bijela
PK -	Roza
TO -	Tirkizna (Turquaise)
GNYE -	Žuto zelena

Datum:	31.07.2026.	SINTAKSA A Voith Company	Naručitelj: HEP - Proizvodnja d.o.o. Ulica grada Vukovara 37, 10000 Zagreb	Investitor: HRVATSKA ELEKTROPRIVREDA d.d Ulica grada Vukovara 37, 10000 Zagreb	Mapa: 1E12-3 (31)	Prilog: 111	Razina razrade: IZVEDBENI PROJEKT	Projekt: REKONSTRUKCIJA HE SENJ - FAZA I
Gl. projektant:	Natko Vučković							
Projektant:	Patrik Kovač		Građevina: HE SENJ	Naziv struke projekta: ELEKTROTEHNIČKI PROJEKT	ZOP: SEN.1273	Naziv mape: Dobava i opskrba rashladnom vodom agregata B	Revizija: 00	#C
Izradio:	Luka Božičević							
Odobrio:	Patrik Kovač	Sintaksa d.o.o. HR/21209 Solin, Brza cesta 4 OIB: 32357958120	Lokacija: Na katastarskim česticama k.o. Sveti Juraj, k.o. Melnice i k.o. Brlog	Sadržaj: SUSTAV OZNAČAVANJA	Oznaka nacrta: 26015-DD-EE-01-111-00		=Y BJP14 Y CDP01	List: 2
Format:	A4						+Y BJP14 Y CDP01	Slijedi: 11

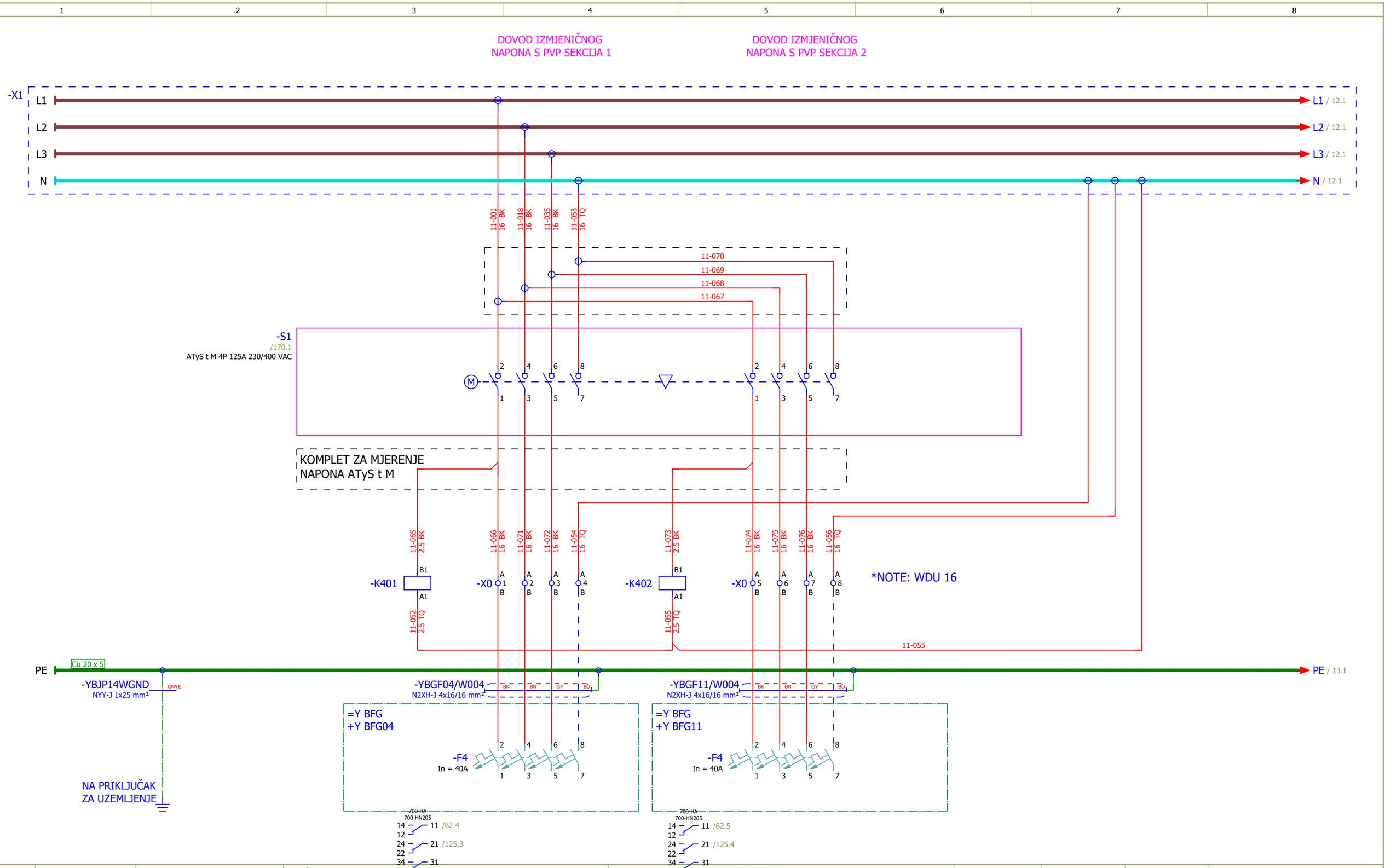

Datum:	31.07.2026.	SINTAKSA A Voith Company	Naručitelj: HEP - Proizvodnja d.o.o. Ulica grada Vukovara 37, 10000 Zagreb	Investitor: HRVATSKA ELEKTROPRIVREDA d.d Ulica grada Vukovara 37, 10000 Zagreb	Mapa: 1E12-3 (31)	Prilog: 111	Razina razrade: IZVEDBENI PROJEKT	Projekt: REKONSTRUKCIJA HE SENJ - FAZA I
Gl. projektant:	Natko Vučković							
Projektant:	Patrik Kovač		Građevina: HE SENJ	Naziv struke projekta: ELEKTROTEHNIČKI PROJEKT	ZOP: SEN.1273	Naziv mape: Dobava i opskrba rashladnom vodom agregata B	Revizija: 01	#D
Izradio:	Luka Božičević							
Odobrio:	Patrik Kovač	Sintaksa d.o.o. HR/21209 Solin, Brza cesta 4 OIB: 32357958120	Lokacija: Na katastarskim česticama k.o. Sveti Juraj, k.o. Melnice i k.o. Brlog	Sadržaj: AC NAPAJANJE	Oznaka nacrta: 26015-DD-EE-01-111-00		=Y BJP14 Y CDP01	List: 11
Format:	A4						+Y BJP14 Y CDP01	Slijedi: 12

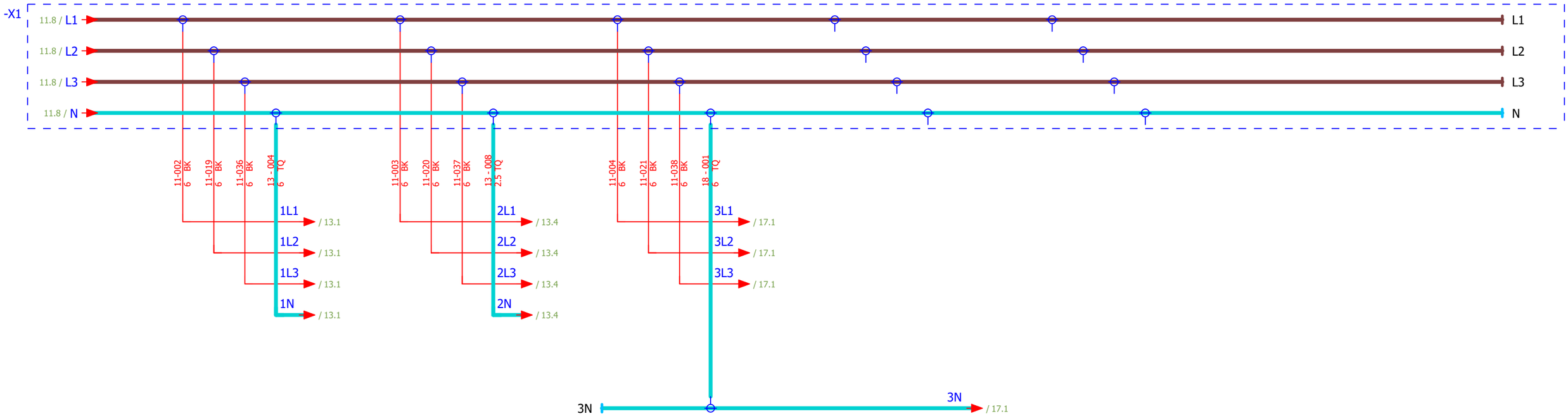

Datum:	31.07.2026.	SINTAKSA A Voith Company	Naručitelj:	HEP - Proizvodnja d.o.o. Ulica grada Vukovara 37, 10000 Zagreb	Investitor:	HRVATSKA ELEKTROPRIVREDA d.d Ulica grada Vukovara 37, 10000 Zagreb	Mapa: 1E12-3 (31)	Prilog: 111	Razina razrade: IZVEDBENI PROJEKT	Projekt: REKONSTRUKCIJA HE SENJ - FAZA I
Gl. projektant:	Natko Vučković									
Projektant:	Patrik Kovač		Građevina:	HE SENJ	Naziv struke projekta:	ELEKTROTEHNIČKI PROJEKT	ZOP: SEN.1273	Naziv mape: Dobava i opskrba rashladnom vodom agregata B		Revizija: 01 / #D
Izradio:	Luka Božičević									
Odobrio:	Patrik Kovač	Sintaksa d.o.o. HR/21209 Solin, Brza cesta 4 OIB: 32357958120	Lokacija:	Na katastarskim česticama k.o. Sveti Juraj, k.o. Melnice i k.o. Brlog	Sadržaj:	GLAVNI AC RAZVOD	Oznaka nacrta: 26015-DD-EE-01-111-00			=Y BJP14 Y CDP01 / List: 12
Format:	A4									+Y BJP14 Y CDP01 / Slijedi: 13

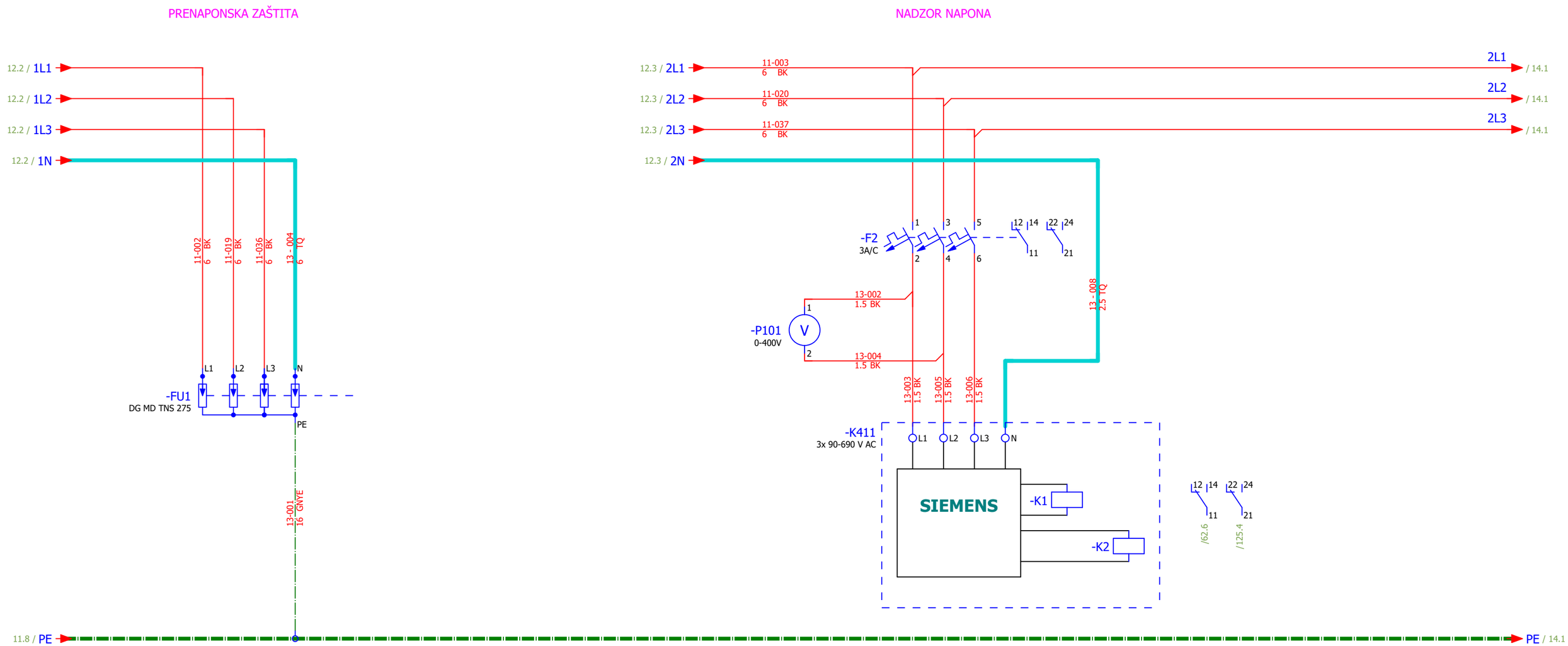

Datum:	31.07.2026.	SINTAKSA A Voith Company	Naručitelj: HEP - Proizvodnja d.o.o. Ulica grada Vukovara 37, 10000 Zagreb	Investitor: HRVATSKA ELEKTROPRIVREDA d.d Ulica grada Vukovara 37, 10000 Zagreb	Mapa: 1E12-3 (31)	Prilog: 111	Razina razrade: IZVEDBENI PROJEKT	Projekt: REKONSTRUKCIJA HE SENJ - FAZA I	
Gl. projektant:	Natko Vučković								
Projektant:	Patrik Kovač		Građevina: HE SENJ	Naziv struke projekta: ELEKTROTEHNIČKI PROJEKT	ZOP: SEN.1273	Naziv mape: Dobava i opskrba rashladnom vodom agregata B		Revizija: 01	#D
Izradio:	Luka Božičević								
Odobrio:	Patrik Kovač	Sintaksa d.o.o. HR/21209 Solin, Brza cesta 4 OIB: 32357958120	Lokacija: Na katastarskim česticama k.o. Sveti Juraj, k.o. Melnice i k.o. Brlog	Sadržaj: 400 VAC RAZVOD	Oznaka nacrta: 26015-DD-EE-01-111-00			=Y BJP14 Y CDP01	List: 13
Format:	A4							+Y BJP14 Y CDP01	Slijedi: 14

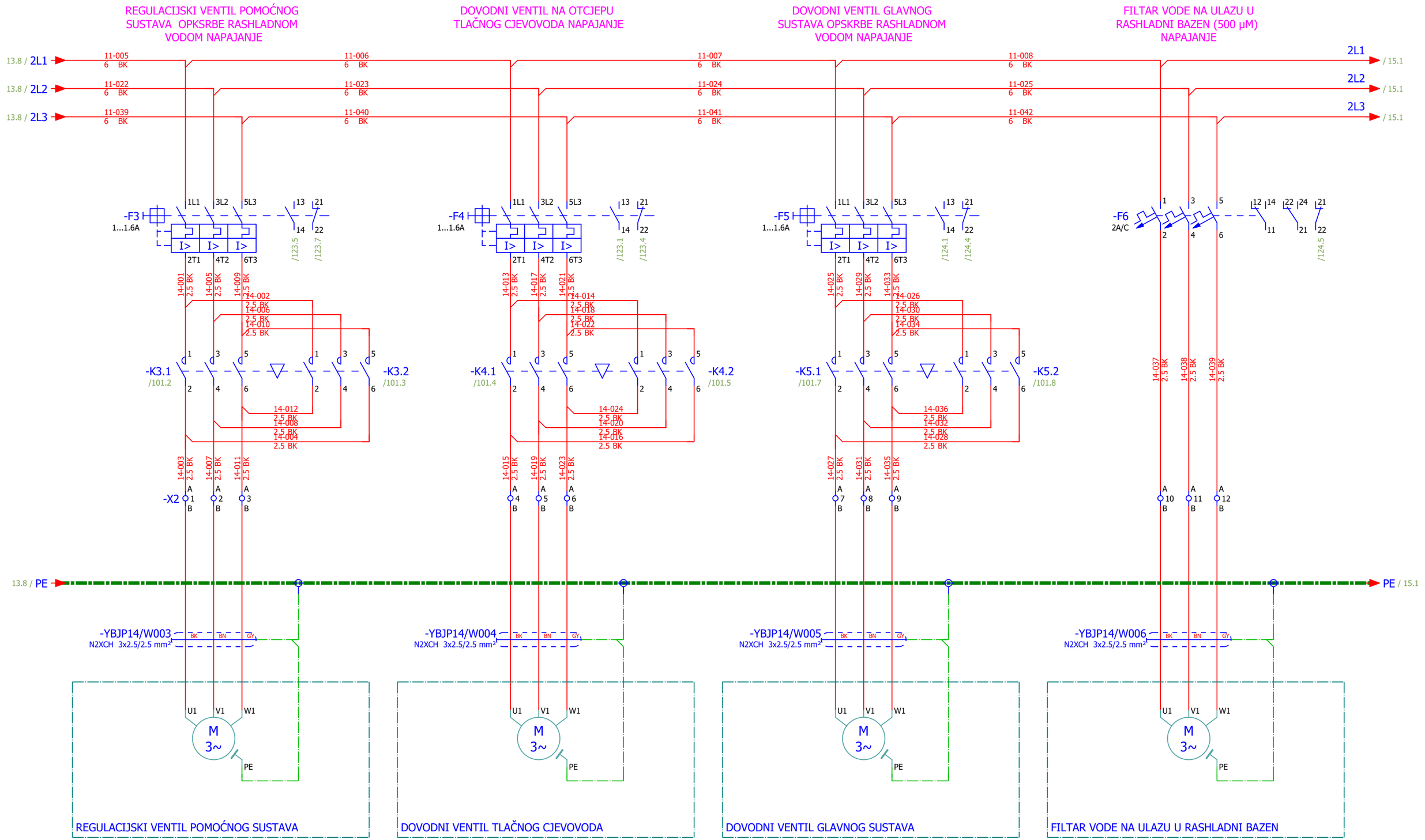

Datum:	31.07.2026.	SINTAKSA A Voith Company	Naručitelj: HEP - Proizvodnja d.o.o. Ulica grada Vukovara 37, 10000 Zagreb	Investitor: HRVATSKA ELEKTROPRIVREDA d.d Ulica grada Vukovara 37, 10000 Zagreb	Mapa: 1E12-3 (31)	Prilog: 111	Razina razrade: IZVEDBENI PROJEKT	Projekt: REKONSTRUKCIJA HE SENJ - FAZA I
Gl. projektant:	Natko Vučković							
Projektant:	Patrik Kovač		Građevina: HE SENJ	Naziv struke projekta: ELEKTROTEHNIČKI PROJEKT	ZOP: SEN.1273	Naziv mape: Dobava i opskrba rashladnom vodom agregata B	Revizija: 01	#D
Izradio:	Luka Božičević							
Odobrio:	Patrik Kovač	Sintaksa d.o.o. HR/21209 Solin, Brza cesta 4 OIB: 32357958120	Lokacija: Na katastarskim česticama k.o. Sveti Juraj, k.o. Melnice i k.o. Brlog	Sadržaj: 400 VAC RAZVOD	Oznaka nacrta: 26015-DD-EE-01-111-00		=Y BJP14 Y CDP01	List: 14
Format:	A4						+Y BJP14 Y CDP01	Slijedi: 15

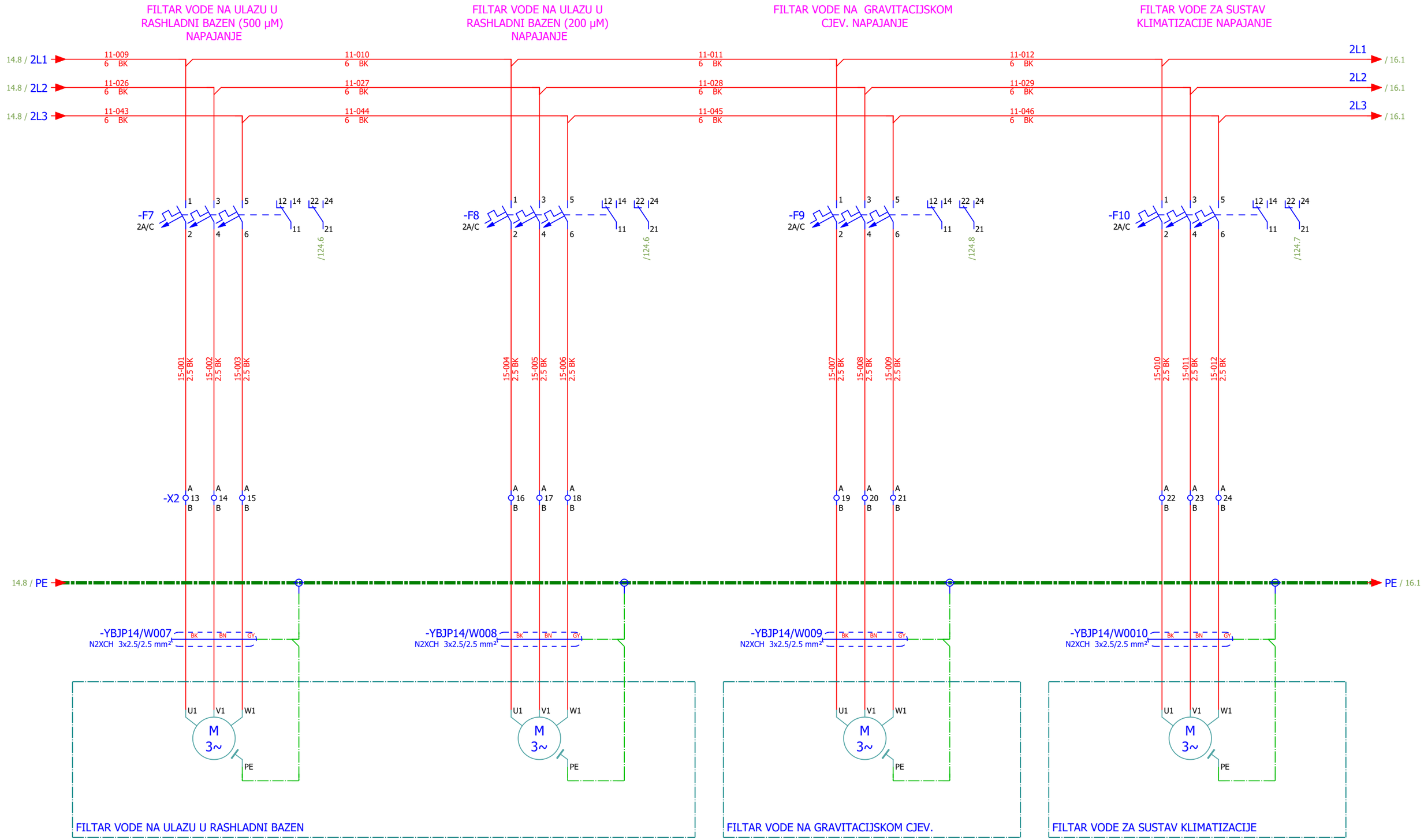

Datum:	31.07.2026.	SINTAKSA A Voith Company	Naručitelj: HEP - Proizvodnja d.o.o. Ulica grada Vukovara 37, 10000 Zagreb	Investitor: HRVATSKA ELEKTROPRIVREDA d.d Ulica grada Vukovara 37, 10000 Zagreb	Mapa: 1E12-3 (31)	Prilog: 111	Razina razrade: IZVEDBENI PROJEKT	Projekt: REKONSTRUKCIJA HE SENJ - FAZA I
Gl. projektant:	Natko Vučković							
Projektant:	Patrik Kovač		Građevina: HE SENJ	Naziv struke projekta: ELEKTROTEHNIČKI PROJEKT	ZOP: SEN.1273	Naziv mape: Dobava i opskrba rashladnom vodom agregata B		Revizija: 01 #D
Izradio:	Luka Božičević							
Odobrio:	Patrik Kovač	Sintaksa d.o.o. HR/21209 Solin, Brza cesta 4 OIB: 32357958120	Lokacija: Na katastarskim česticama k.o. Sveti Juraj, k.o. Melnice i k.o. Brlog	Sadržaj: 400 VAC RAZVOD	Oznaka nacrta: 26015-DD-EE-01-111-00			=Y BJP14 Y CDP01 List: 15
Format:	A4							+Y BJP14 Y CDP01 Slijedi: 16

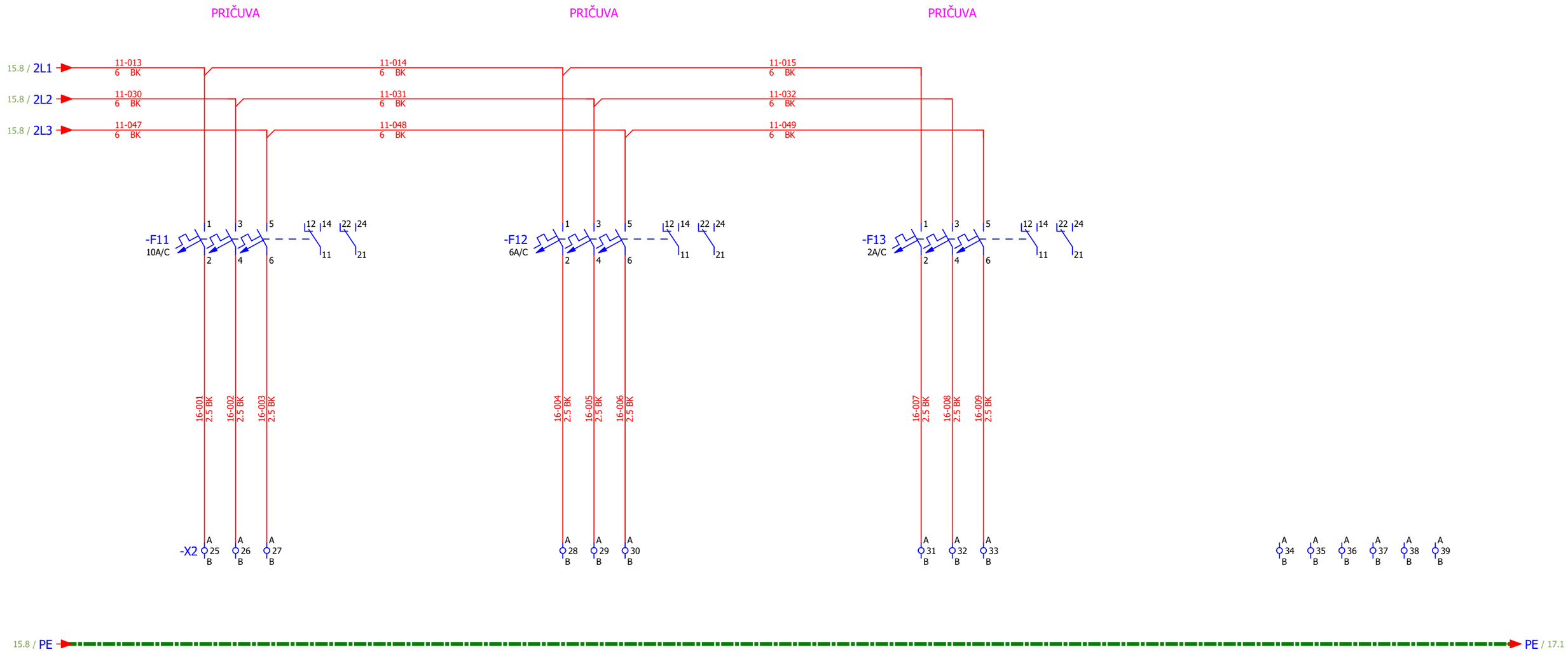

Datum:	31.07.2026.	SINTAKSA A Voith Company	Naručitelj:	HEP - Proizvodnja d.o.o. Ulica grada Vukovara 37, 10000 Zagreb	Investitor:	HRVATSKA ELEKTROPRIVREDA d.d Ulica grada Vukovara 37, 10000 Zagreb	Mapa: 1E12-3 (31)	Prilog: 111	Razina razrade: IZVEDBENI PROJEKT	Projekt: REKONSTRUKCIJA HE SENJ - FAZA I
Gl. projektant:	Natko Vučković									
Projektant:	Patrik Kovač		Građevina:	HE SENJ	Naziv struke projekta:	ELEKTROTEHNIČKI PROJEKT	ZOP: SEN.1273	Naziv mape: Dobava i opskrba rashladnom vodom agregata B		Revizija: 01 #D
Izradio:	Luka Božičević									
Odobrio:	Patrik Kovač	Sintaksa d.o.o. HR/21209 Solin, Brza cesta 4 OIB: 32357958120	Lokacija:	Na katastarskim česticama k.o. Sveti Juraj, k.o. Melnice i k.o. Brlog	Sadržaj:	400 VAC RAZVOD	Oznaka nacrta: 26015-DD-EE-01-111-00			=Y BJP14 Y CDP01 List: 16
Format:	A4									+Y BJP14 Y CDP01 Slijedi: 17

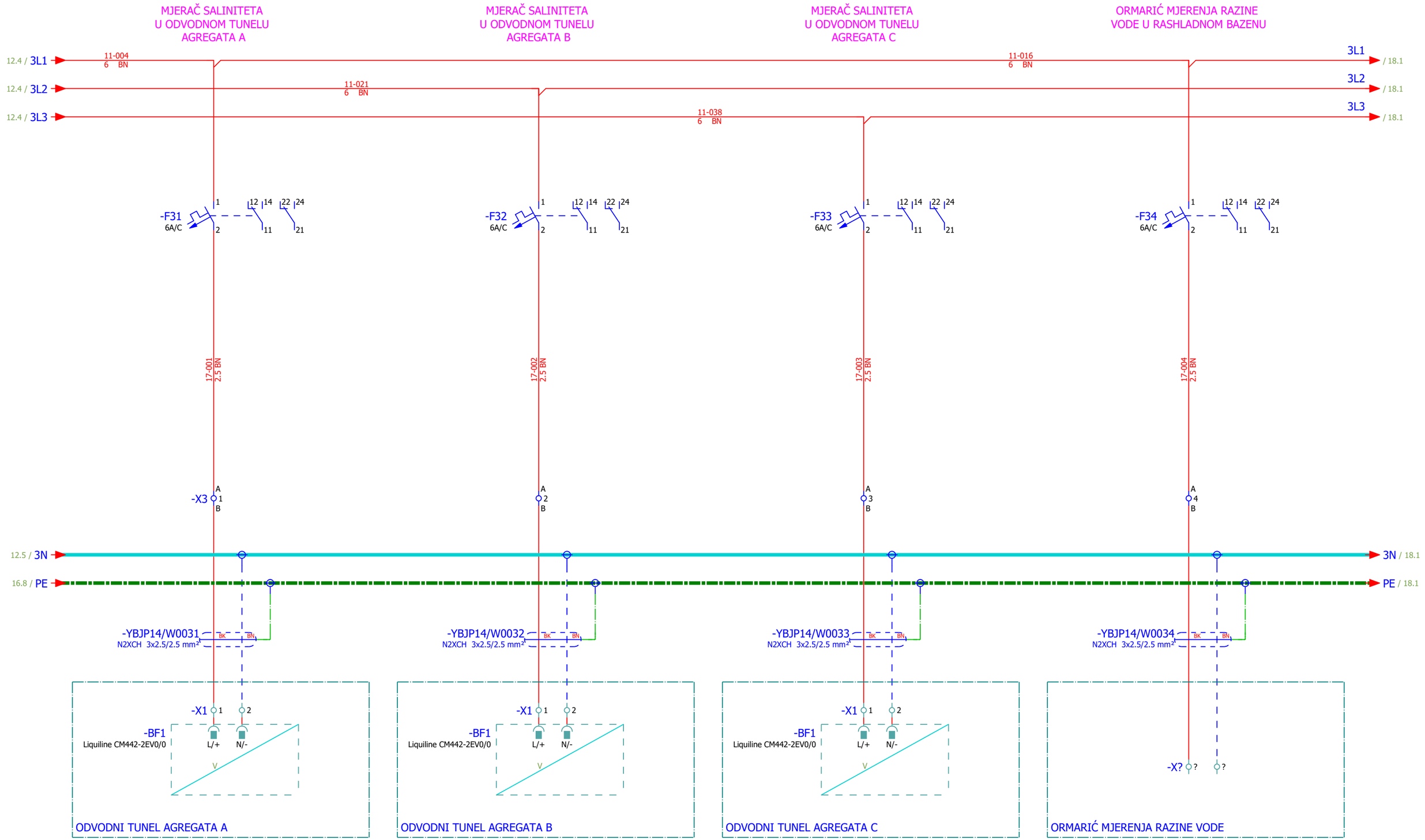

Datum:	31.07.2026.	SINTAKSA A Voith Company	Naručitelj: HEP - Proizvodnja d.o.o. Ulica grada Vukovara 37, 10000 Zagreb	Investitor: HRVATSKA ELEKTROPRIVREDA d.d Ulica grada Vukovara 37, 10000 Zagreb	Mapa: 1E12-3 (31)	Prilog: 111	Razina razrade: IZVEDBENI PROJEKT	Projekt: REKONSTRUKCIJA HE SENJ - FAZA I
Gl. projektant:	Natko Vučković							
Projektant:	Patrik Kovač		Građevina: HE SENJ	Naziv struke projekta: ELEKTROTEHNIČKI PROJEKT	ZOP: SEN.1273	Naziv mape: Dobava i opskrba rashladnom vodom agregata B	Revizija: 01	#D
Izradio:	Luka Božičević							
Odobrio:	Patrik Kovač	Sintaksa d.o.o. HR/21209 Solin, Brza cesta 4 OIB: 32357958120	Lokacija: Na katastarskim česticama k.o. Sveti Juraj, k.o. Melnice i k.o. Brlog	Sadržaj: 230 VAC RAZVOD	Oznaka nacrta: 26015-DD-EE-01-111-00		=Y BJP14 Y CDP01	List: 17
Format:	A4						+Y BJP14 Y CDP01	Slijedi: 18

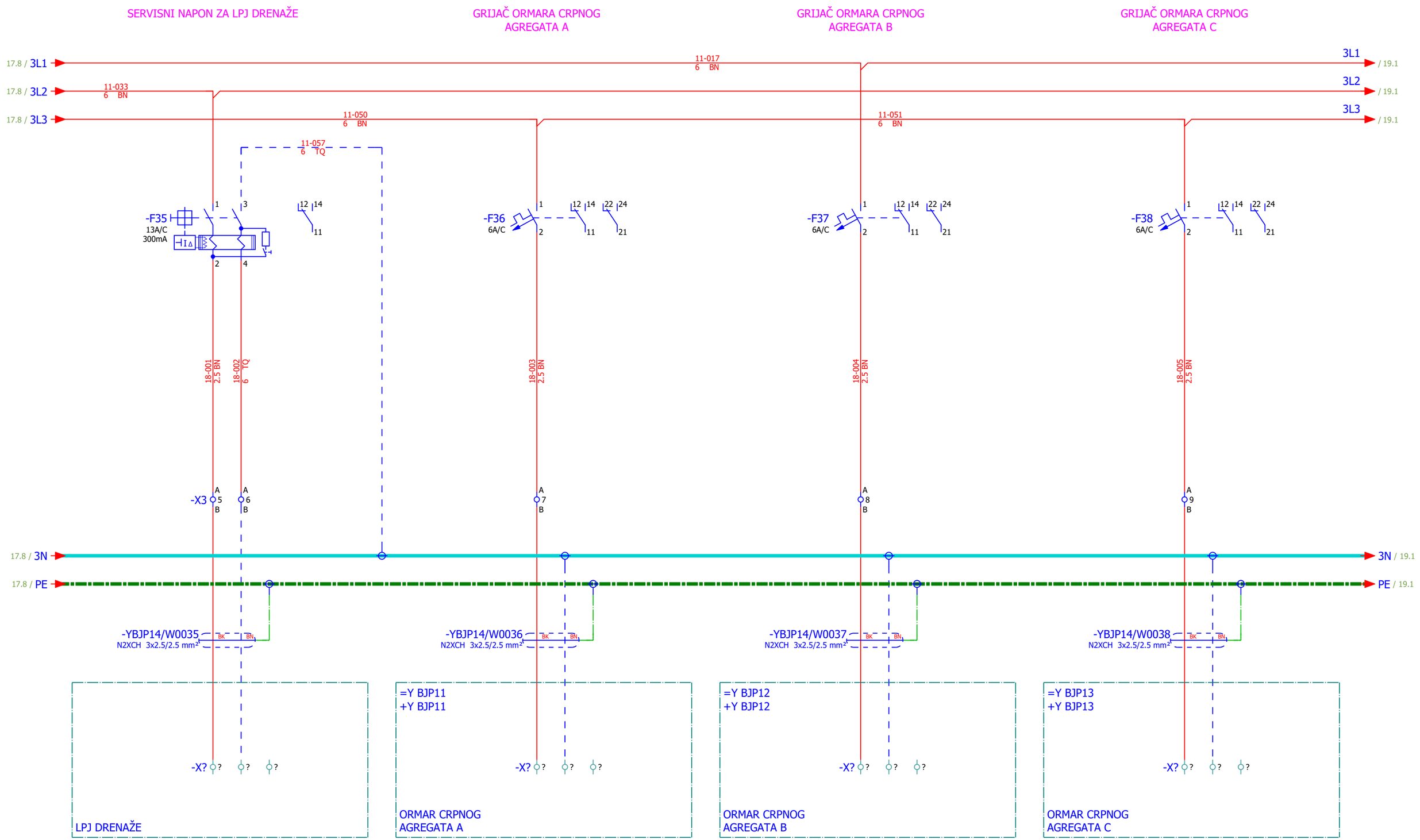

Datum:	31.07.2026.	SINTAKSA A Voith Company	Naručitelj: HEP - Proizvodnja d.o.o. Ulica grada Vukovara 37, 10000 Zagreb	Investitor: HRVATSKA ELEKTROPRIVREDA d.d Ulica grada Vukovara 37, 10000 Zagreb	Mapa: 1E12-3 (31)	Prilog: 111	Razina razrade: IZVEDBENI PROJEKT	Projekt: REKONSTRUKCIJA HE SENJ - FAZA I
Gl. projektant:	Natko Vučković							
Projektant:	Patrik Kovač		Građevina: HE SENJ	Naziv struke projekta: ELEKTROTEHNIČKI PROJEKT	ZOP: SEN.1273	Naziv mape: Dobava i opskrba rashladnom vodom agregata B	Revizija: 01	#D
Izradio:	Luka Božičević							
Odobrio:	Patrik Kovač	Sintaksa d.o.o. HR/21209 Solin, Brza cesta 4 OIB: 32357958120	Lokacija: Na katastarskim česticama k.o. Sveti Juraj, k.o. Melnice i k.o. Brlog	Sadržaj: 230 VAC RAZVOD	Oznaka nacrta: 26015-DD-EE-01-111-00		=Y BJP14 Y CDP01	List: 18
Format:	A4						+Y BJP14 Y CDP01	Slijedi: 19

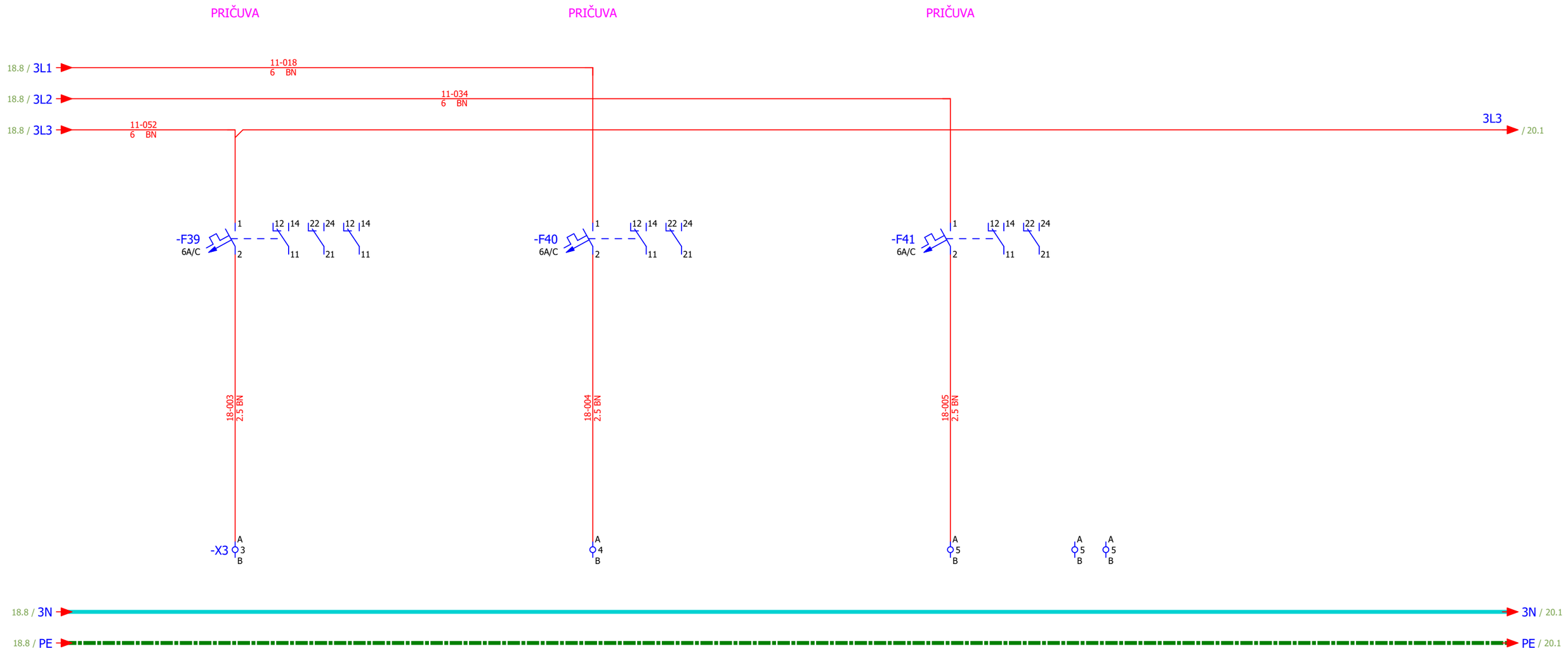

Datum:	31.07.2026.	SINTAKSA A Voith Company	Naručitelj:	HEP - Proizvodnja d.o.o. Ulica grada Vukovara 37, 10000 Zagreb	Investitor:	HRVATSKA ELEKTROPRIVREDA d.d Ulica grada Vukovara 37, 10000 Zagreb	Mapa: 1E12-3 (31)	Prilog: 111	Razina razrade: IZVEDBENI PROJEKT	Projekt: REKONSTRUKCIJA HE SENJ - FAZA I
Gl. projektant:	Natko Vučković									
Projektant:	Patrik Kovač		Građevina:	HE SENJ	Naziv struke projekta:	ELEKTROTEHNIČKI PROJEKT	ZOP: SEN.1273	Naziv mape: Dobava i opskrba rashladnom vodom agregata B		Revizija: 01 #D
Izradio:	Luka Božičević									
Odobrio:	Patrik Kovač	Sintaksa d.o.o. HR/21209 Solin, Brza cesta 4 OIB: 32357958120	Lokacija:	Na katastarskim česticama k.o. Sveti Juraj, k.o. Melnice i k.o. Brlog	Sadržaj:	230 VAC RAZVOD	Oznaka nacrta: 26015-DD-EE-01-111-00			=Y BJP14 Y CDP01 List: 19
Format:	A4									+Y BJP14 Y CDP01 Slijedi: 20

NAPAJANJE GRIJANJA, RASVJETE I
SERVISNE PRIKLJUČNICE ORMARA

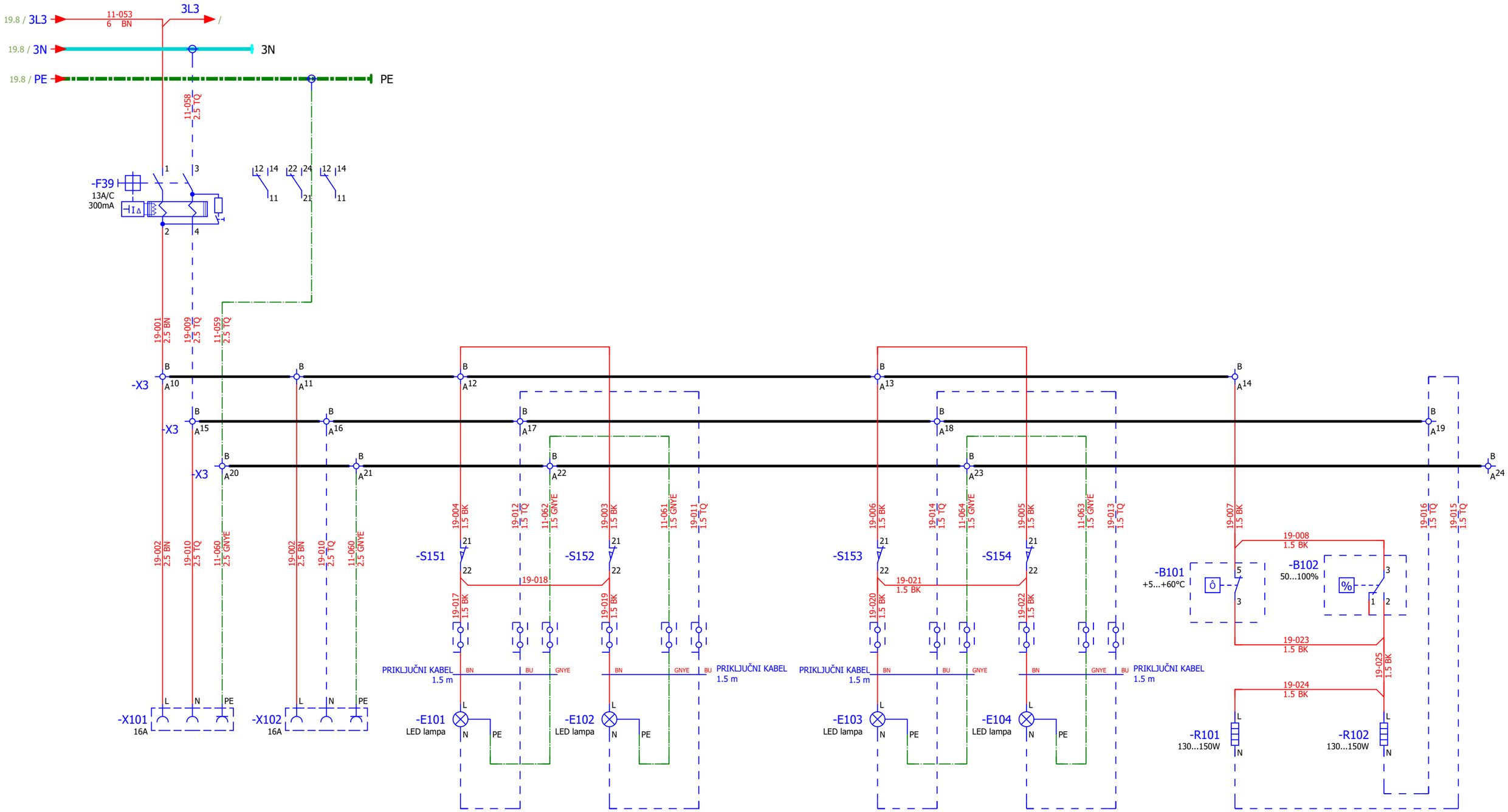

*NOTE: Sklopke i lampe na prednjoj strani ormara

*NOTE: Sklopke i lampe na prednjoj strani ormara

Datum:	31.07.2026.	SINTAKSA A Voith Company	Naručitelj:	HEP - Proizvodnja d.o.o. Ulica grada Vukovara 37, 10000 Zagreb	Investitor:	HRVATSKA ELEKTROPRIVREDA d.d Ulica grada Vukovara 37, 10000 Zagreb	Mapa: 1E12-3 (31)	Prilog: 111	Razina razrade: IZVEDBENI PROJEKT	Projekt: REKONSTRUKCIJA HE SENJ - FAZA I
Gl. projektant:	Natko Vučković									
Projektant:	Patrik Kovač		Građevina:	HE SENJ	Naziv struke projekta:	ELEKTROTEHNIČKI PROJEKT	ZOP: SEN.1273	Naziv mape: Dobava i opskrba rashladnom vodom agregata B		Revizija: 01
Izradio:	Luka Božičević									#D
Odobrio:	Patrik Kovač	Sintaksa d.o.o. HR/21209 Solin, Brza cesta 4 OIB: 32357958120	Lokacija:	Na katastarskim česticama k.o. Sveti Juraj, k.o. Melnice i k.o. Brlog	Sadržaj:	230 VAC RAZVOD	Oznaka nacrta: 26015-DD-EE-01-111-00			=Y BJP14 Y CDP01 / List: 20
Format:	A4									+Y BJP14 Y CDP01 / Slijedi: 31

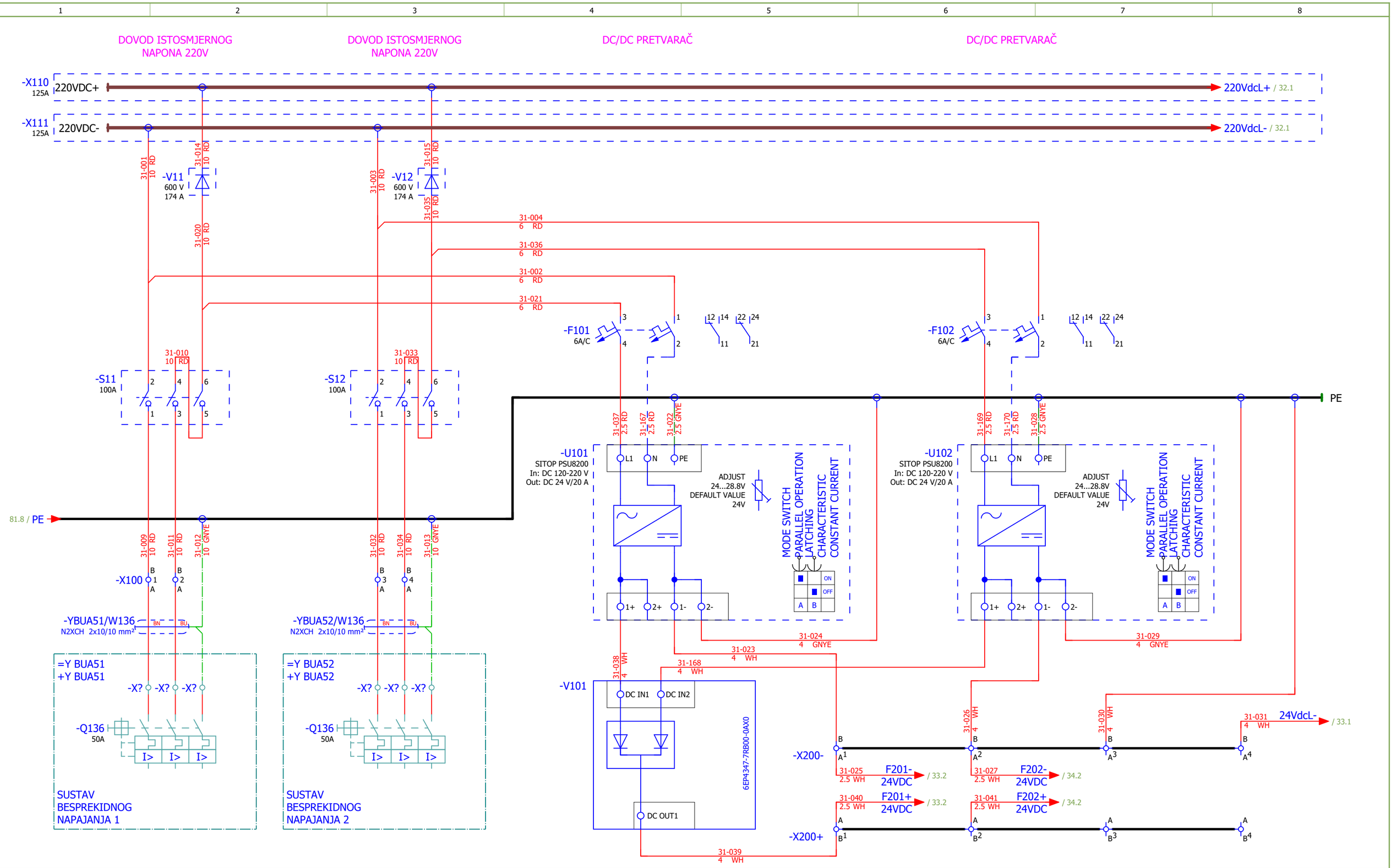

Datum:	31.07.2026.	SINTAKSA A Voith Company	Naručitelj: HEP - Proizvodnja d.o.o. Ulica grada Vukovara 37, 10000 Zagreb	Investitor: HRVATSKA ELEKTROPRIVREDA d.d Ulica grada Vukovara 37, 10000 Zagreb	Mapa: 1E12-3 (31)	Prilog: 111	Razina razrade: IZVEDBENI PROJEKT	Projekt: REKONSTRUKCIJA HE SENJ - FAZA I	
Gl. projektant:	Natko Vučković								
Projektant:	Patrik Kovač		Građevina: HE SENJ	Naziv struke projekta: ELEKTROTEHNIČKI PROJEKT	ZOP: SEN.1273	Naziv mape: Dobava i opskrba rashladnom vodom agregata B		Revizija: 00	#G
Izradio:	Luka Božičević								
Odobrio:	Patrik Kovač	Sintaksa d.o.o. HR/21209 Solin, Brza cesta 4 OIB: 32357958120	Lokacija: Na katastarskim česticama k.o. Sveti Juraj, k.o. Melnice i k.o. Brlog	Sadržaj: 220 VDC RAZVOD	Oznaka nacrta: 26015-DD-EE-01-111-00			=Y BJP14 Y CDP01	List: 31
Format:	A4							+Y BJP14 Y CDP01	Slijedi: 32

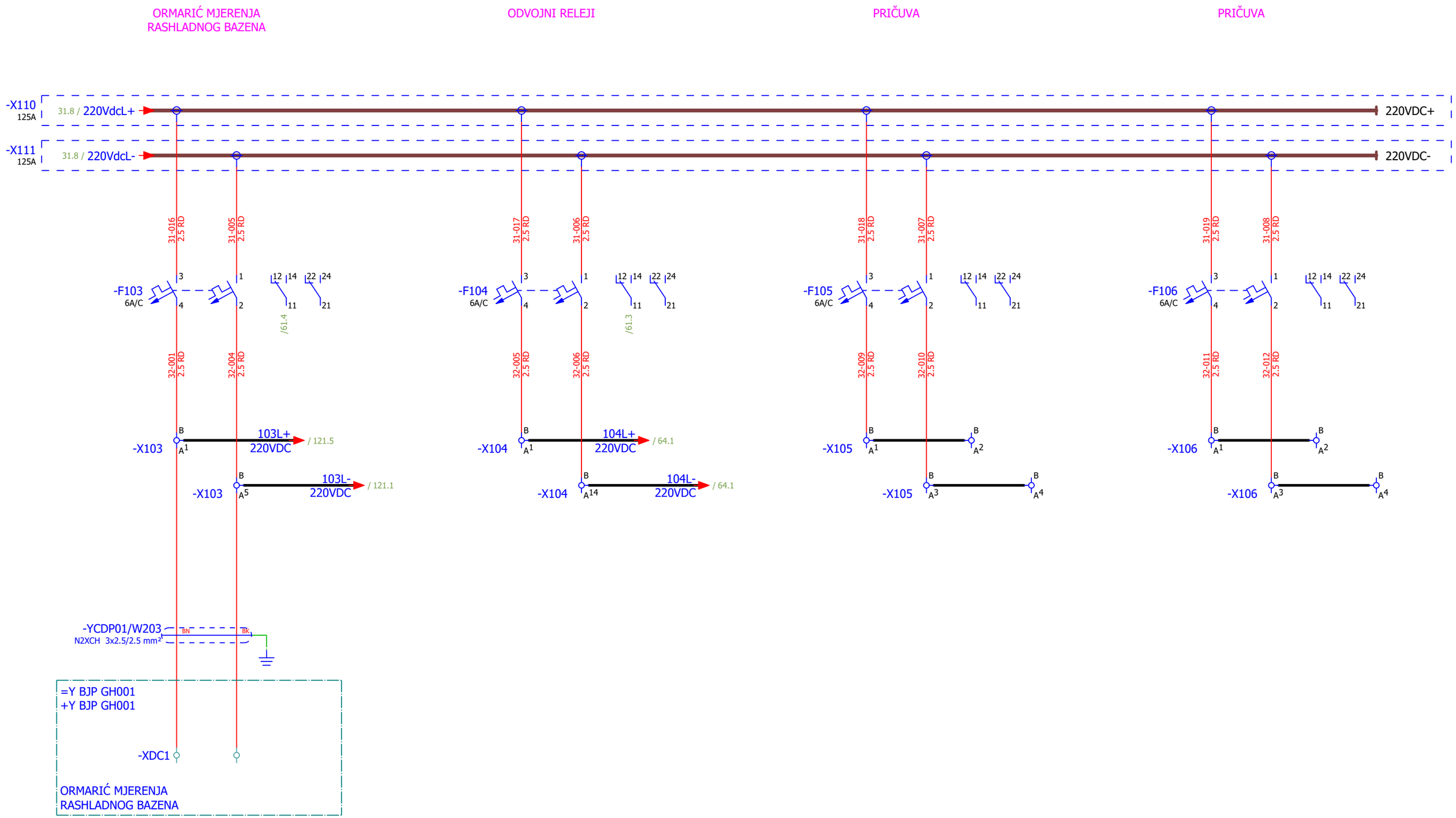

Datum:	31.07.2026.	SINTAKSA A Voith Company	Naručitelj:	HEP - Proizvodnja d.o.o. Ulica grada Vukovara 37, 10000 Zagreb	Investitor:	HRVATSKA ELEKTROPRIVREDA d.d Ulica grada Vukovara 37, 10000 Zagreb	Mapa: 1E12-3 (31)	Prilog: 111	Razina razrade: IZVEDBENI PROJEKT	Projekt: REKONSTRUKCIJA HE SENJ - FAZA I
Gl. projektant:	Natko Vučković									
Projektant:	Patrik Kovač		Građevina:	HE SENJ	Naziv struke projekta:	ELEKTROTEHNIČKI PROJEKT	ZOP: SEN.1273	Naziv mape: Dobava i opskrba rashladnom vodom agregata B		Revizija: 00
Izradio:	Luka Božičević	Sintaksa d.o.o. HR/21209 Solin, Brza cesta 4 OIB: 32357958120								#G
Odobrio:	Patrik Kovač		Lokacija:	Na katastarskim česticama k.o. Sveti Juraj, k.o. Melnice i k.o. Brlog	Sadržaj:	220 VDC RAZVOD	Oznaka nacrta: 26015-DD-EE-01-111-00			=Y BJP14 Y CDP01 / List: 32
Format:	A4									+Y BJP14 Y CDP01 / Slijedi: 33

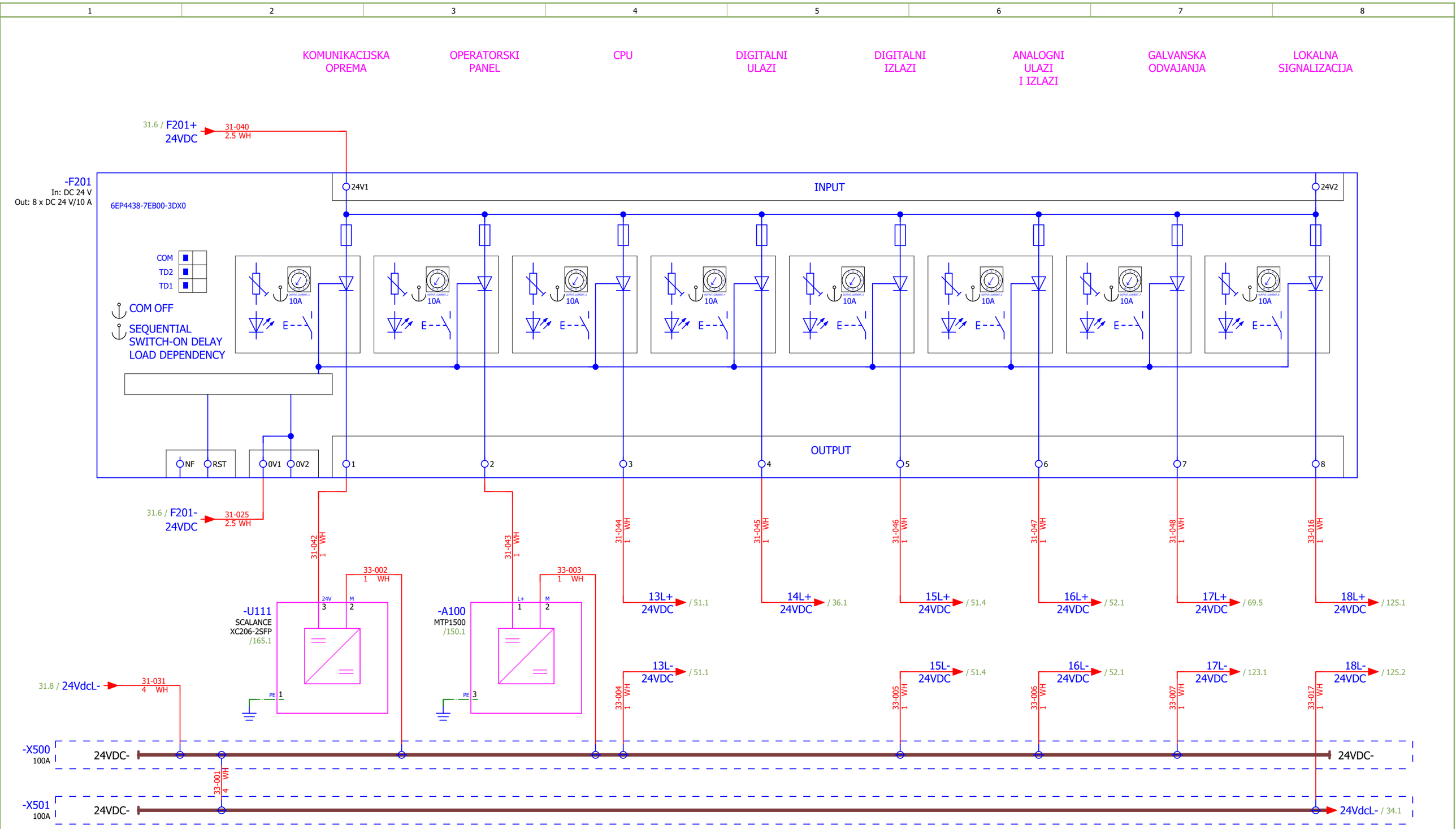

Datum:	31.07.2026.	SINTAKSA A Voith Company	Naručitelj:	HEP - Proizvodnja d.o.o. Ulica grada Vukovara 37, 10000 Zagreb	Investitor:	HRVATSKA ELEKTROPRIVREDA d.d Ulica grada Vukovara 37, 10000 Zagreb	Mapa: 1E12-3 (31)	Prilog: 111	Razina razrade: IZVEDBENI PROJEKT	Projekt: REKONSTRUKCIJA HE SENJ - FAZA I
Gl. projektant:	Natko Vučković		Građevina:	HE SENJ	Naziv struke projekta:	ELEKTROTEHNIČKI PROJEKT	ZOP: SEN.1273	Naziv mape: Dobava i opskrba rashladnom vodom agregata B		Revizija: 00
Projektant:	Patrik Kovač									#G
Izradio:	Luka Božičević	Sintaksa d.o.o. HR/21209 Solin, Brza cesta 4 OIB: 32357958120	Lokacija:	Na katastarskim česticama k.o. Sveti Juraj, k.o. Melnice i k.o. Brlog	Sadržaj:	24 VDC RAZVOD	Oznaka nacrta: 26015-DD-EE-01-111-00			=Y BJP14 Y CDP01 List: 33
Odobrio:	Patrik Kovač									+Y BJP14 Y CDP01 Slijedi: 34
Format:	A4									

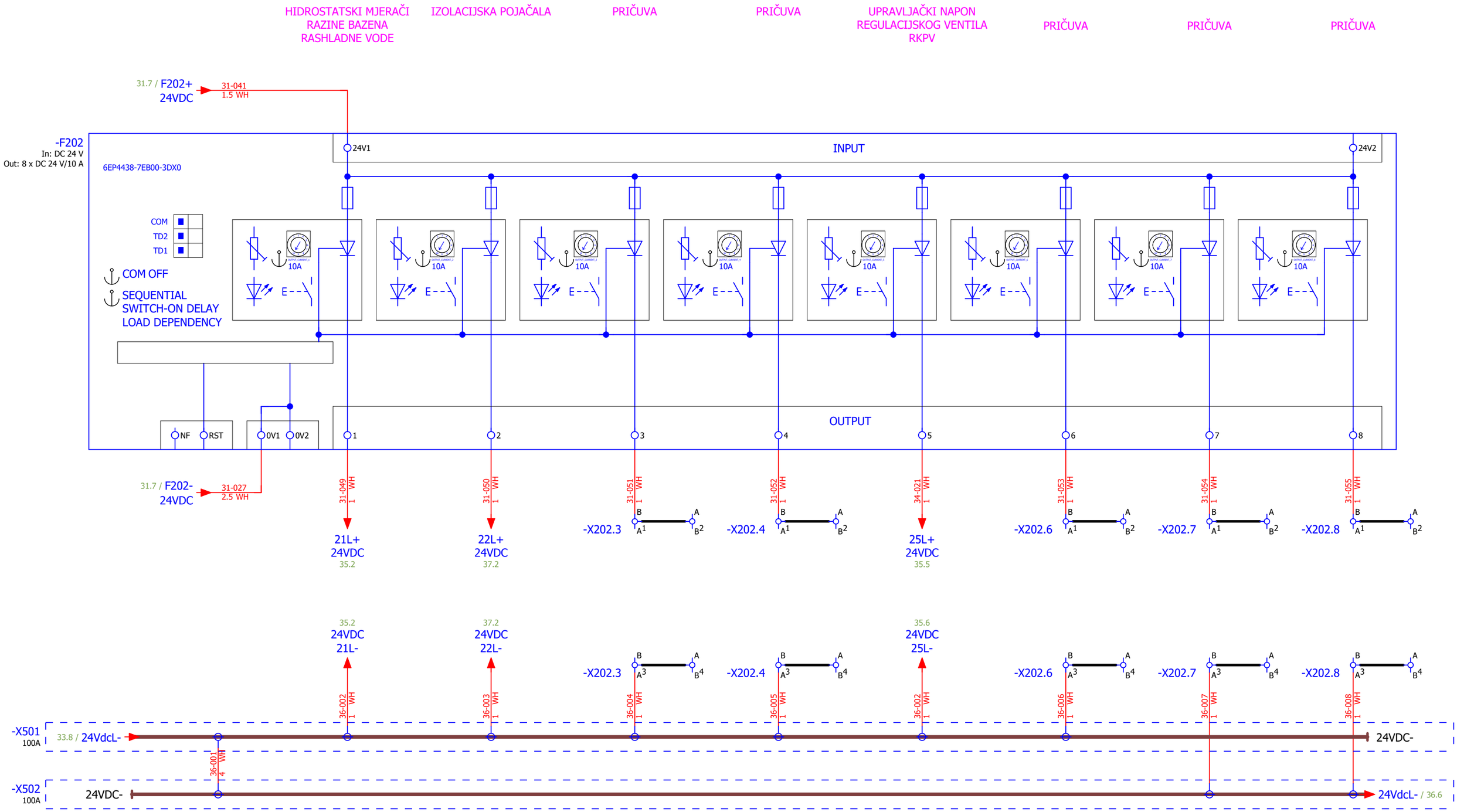

Datum:	31.07.2026.	SINTAKSA A Voith Company	Naručitelj: HEP - Proizvodnja d.o.o. Ulica grada Vukovara 37, 10000 Zagreb	Investitor: HRVATSKA ELEKTROPRIVREDA d.d Ulica grada Vukovara 37, 10000 Zagreb	Mapa: 1E12-3 (31)	Prilog: 111	Razina razrade: IZVEDBENI PROJEKT	Projekt: REKONSTRUKCIJA HE SENJ - FAZA I	
Gl. projektant:	Natko Vučković								
Projektant:	Patrik Kovač		Građevina: HE SENJ	Naziv struke projekta: ELEKTROTEHNIČKI PROJEKT	ZOP: SEN.1273	Naziv mape: Dobava i opskrba rashladnom vodom agregata B		Revizija: 00	#G
Izradio:	Luka Božičević								
Odobrio:	Patrik Kovač	Sintaksa d.o.o. HR/21209 Solin, Brza cesta 4 OIB: 32357958120	Lokacija: Na katastarskim česticama k.o. Sveti Juraj, k.o. Melnice i k.o. Brlog	Sadržaj: 24 VDC RAZVOD	Oznaka nacrta: 26015-DD-EE-01-111-00			=Y BJP14 Y CDP01	List: 34
Format:	A4							+Y BJP14 Y CDP01	Slijedi: 35

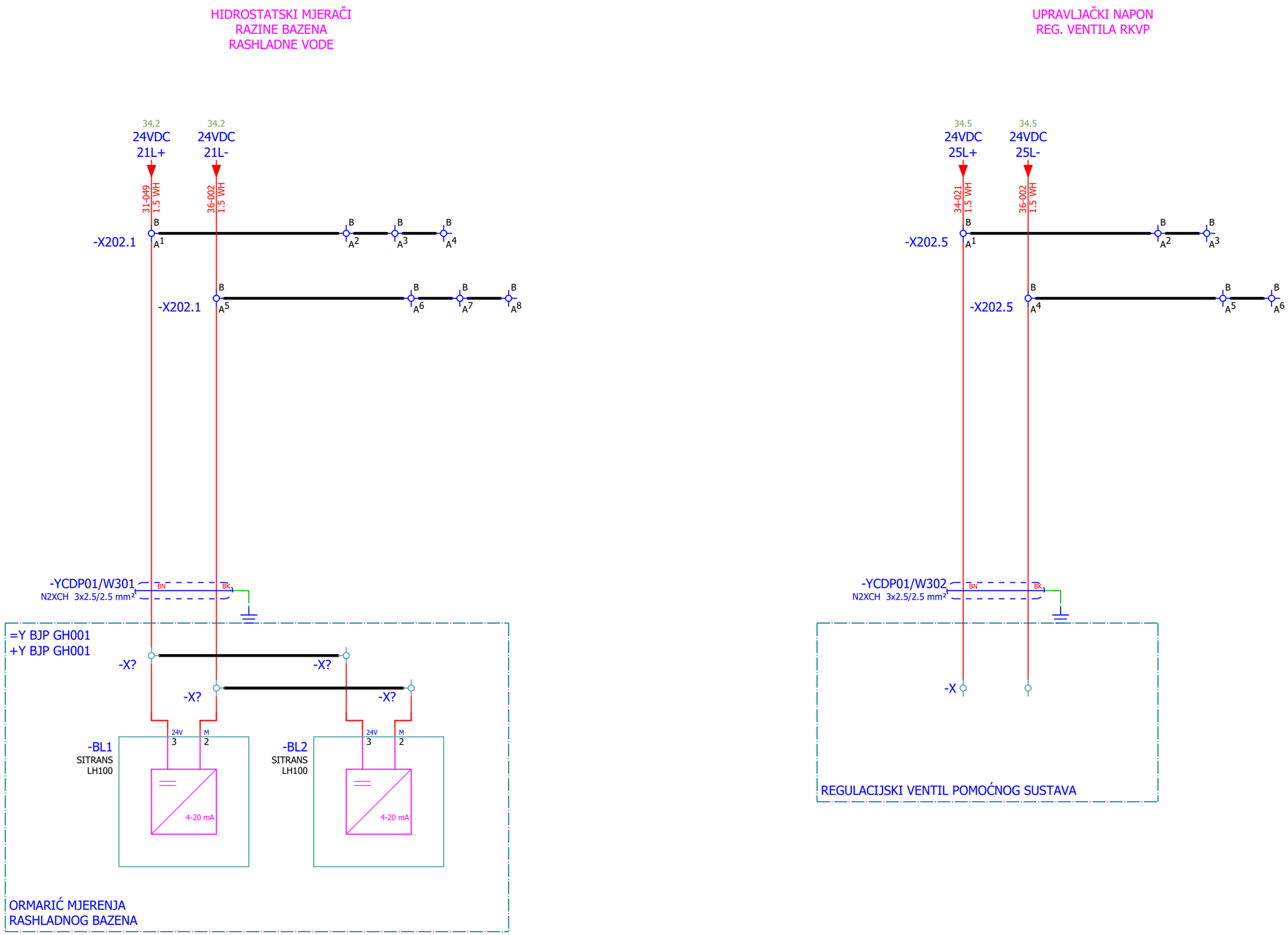

Datum:	31.07.2026.	SINTAKSA A Voith Company	Naručitelj:	HEP - Proizvodnja d.o.o. Ulica grada Vukovara 37, 10000 Zagreb	Investitor:	HRVATSKA ELEKTROPRIVREDA d.d Ulica grada Vukovara 37, 10000 Zagreb	Mapa: 1E12-3 (31)	Prilog: 111	Razina razrade: IZVEDBENI PROJEKT	Projekt: REKONSTRUKCIJA HE SENJ - FAZA I
Gl. projektant:	Natko Vučković									
Projektant:	Patrik Kovač		Građevina:	HE SENJ	Naziv struke projekta:	ELEKTROTEHNIČKI PROJEKT	ZOP: SEN.1273	Naziv mape: Dobava i opskrba rashladnom vodom agregata B		Revizija: 00
Izradio:	Luka Božičević									#G
Odobrio:	Patrik Kovač	Sintaksa d.o.o. HR/21209 Solin, Brza cesta 4 OIB: 32357958120	Lokacija:	Na katastarskim česticama k.o. Sveti Juraj, k.o. Melnice i k.o. Brlog	Sadržaj:	24 VDC RAZVOD	Oznaka nacrta: 26015-DD-EE-01-111-00			=Y BJP14 Y CDP01 / List: 35
Format:	A4									+Y BJP14 Y CDP01 / Slijedi: 36

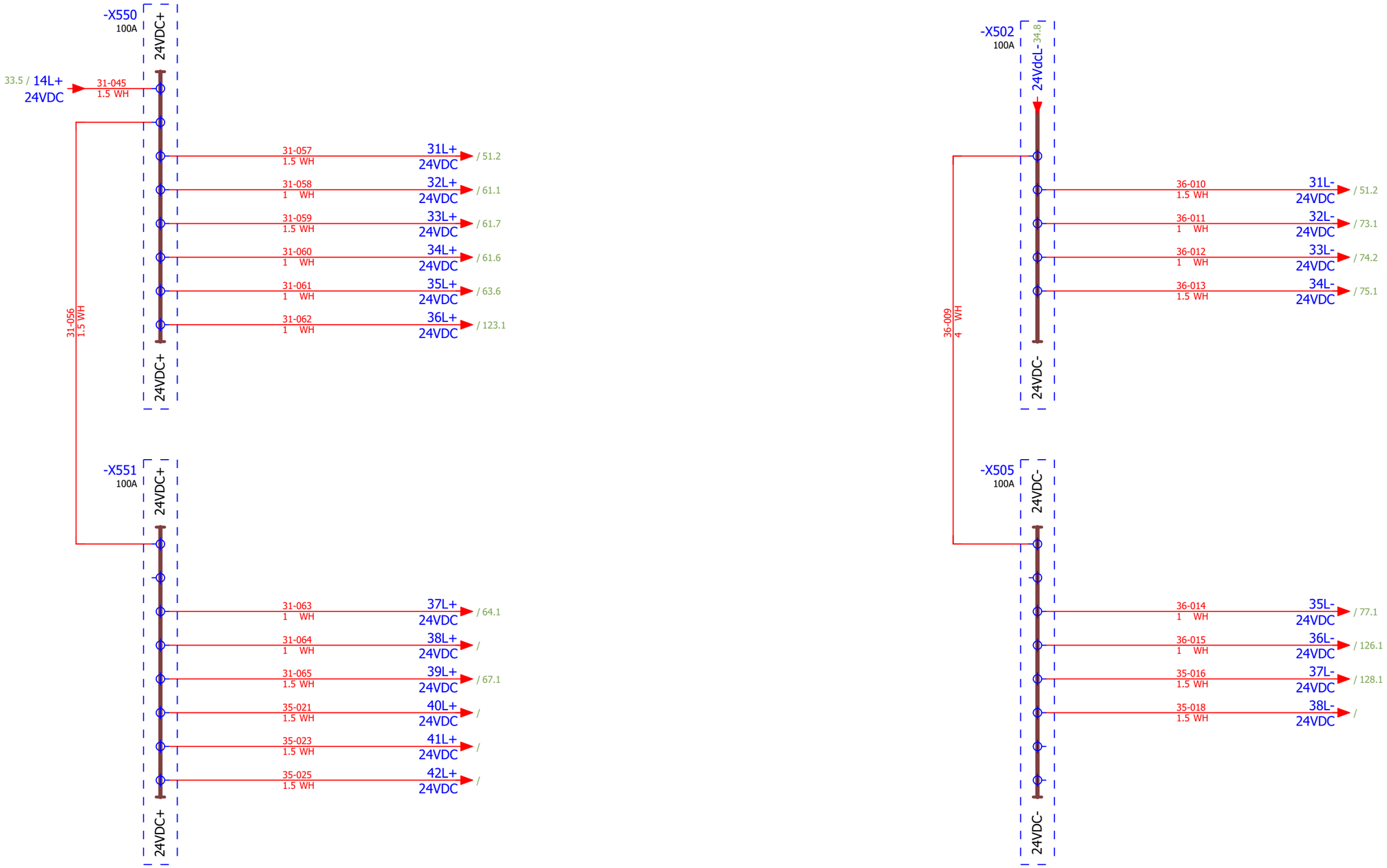

Datum:	31.07.2026.	SINTAKSA A Voith Company	Naručitelj:	HEP - Proizvodnja d.o.o. Ulica grada Vukovara 37, 10000 Zagreb	Investitor:	HRVATSKA ELEKTROPRIVREDA d.d Ulica grada Vukovara 37, 10000 Zagreb	Mapa: 1E12-3 (31)	Prilog: 111	Razina razrade: IZVEDBENI PROJEKT	Projekt: REKONSTRUKCIJA HE SENJ - FAZA I
Gl. projektant:	Natko Vučković									
Projektant:	Patrik Kovač		Građevina:	HE SENJ	Naziv struke projekta:	ELEKTROTEHNIČKI PROJEKT	ZOP: SEN.1273	Naziv mape: Dobava i opskrba rashladnom vodom agregata B		Revizija: 00
Izradio:	Luka Božičević									#G
Odobrio:	Patrik Kovač	Sintaksa d.o.o. HR/21209 Solin, Brza cesta 4 OIB: 32357958120	Lokacija:	Na katastarskim česticama k.o. Sveti Juraj, k.o. Melnice i k.o. Brlog	Sadržaj:	24 VDC RAZVOD	Oznaka nacrta: 26015-DD-EE-01-111-00			=Y BJP14 Y CDP01 / List: 36
Format:	A4									+Y BJP14 Y CDP01 / Slijedi: 37

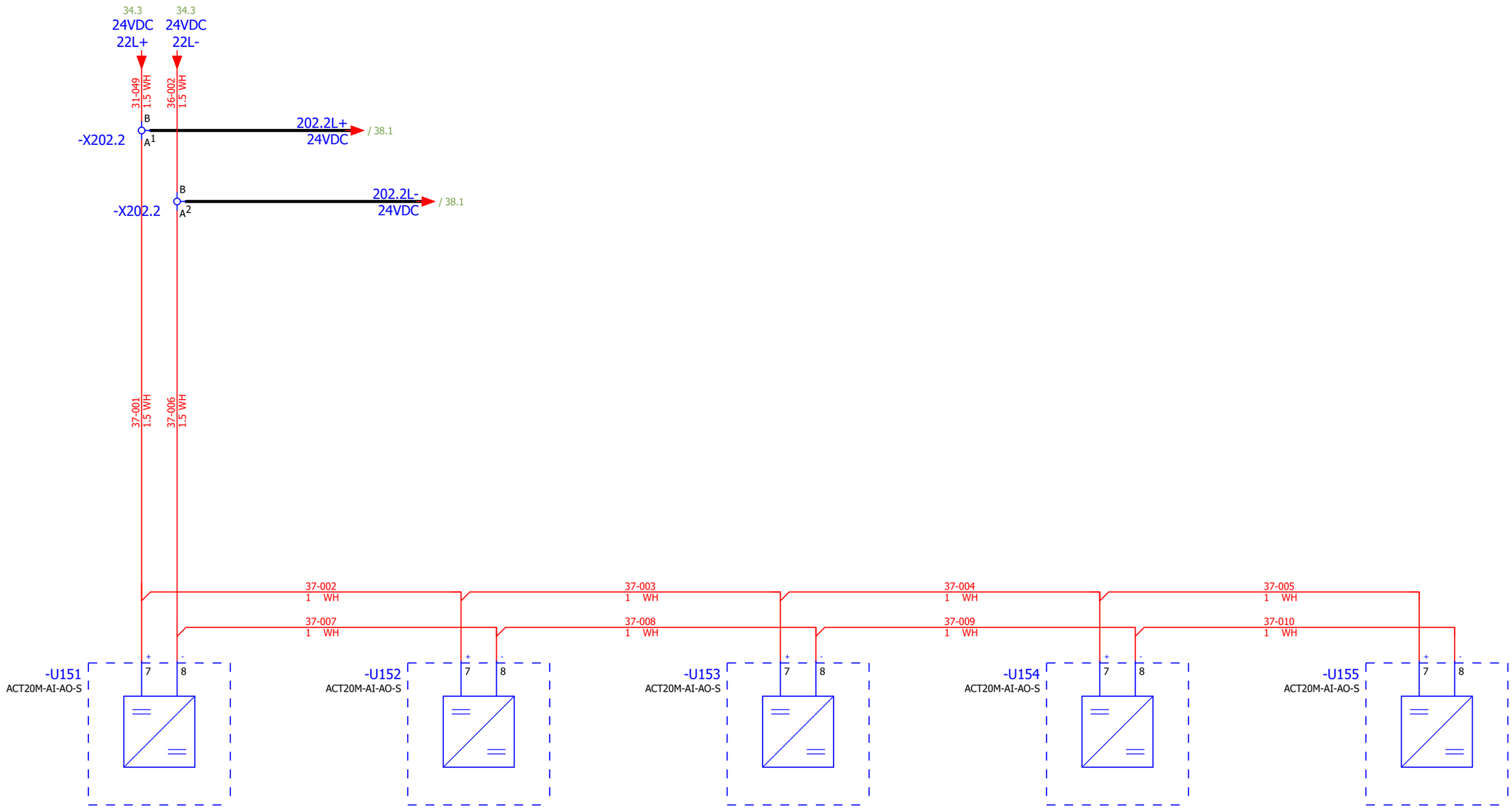

Datum:	31.07.2026.	SINTAKSA A Voith Company	Naručitelj: HEP - Proizvodnja d.o.o. Ulica grada Vukovara 37, 10000 Zagreb	Investitor: HRVATSKA ELEKTROPRIVREDA d.d Ulica grada Vukovara 37, 10000 Zagreb	Mapa: 1E12-3 (31)	Prilog: 111	Razina razrade: IZVEDBENI PROJEKT	Projekt: REKONSTRUKCIJA HE SENJ - FAZA I
Gl. projektant:	Natko Vučković							
Projektant:	Patrik Kovač		Građevina: HE SENJ	Naziv struke projekta: ELEKTROTEHNIČKI PROJEKT	ZOP: SEN.1273	Naziv mape: Dobava i opskrba rashladnom vodom agregata B	Revizija: 00	#G
Izradio:	Luka Božičević	Sintaksa d.o.o. HR/21209 Solin, Brza cesta 4 OIB: 32357958120						
Odobrio:	Patrik Kovač		Lokacija: Na katastarskim česticama k.o. Sveti Juraj, k.o. Melnice i k.o. Brlog	Sadržaj: 24 VDC RAZVOD	Oznaka nacrta: 26015-DD-EE-01-111-00		=Y BJP14 Y CDP01	List: 37
Format:	A4						+Y BJP14 Y CDP01	Slijedi: 38

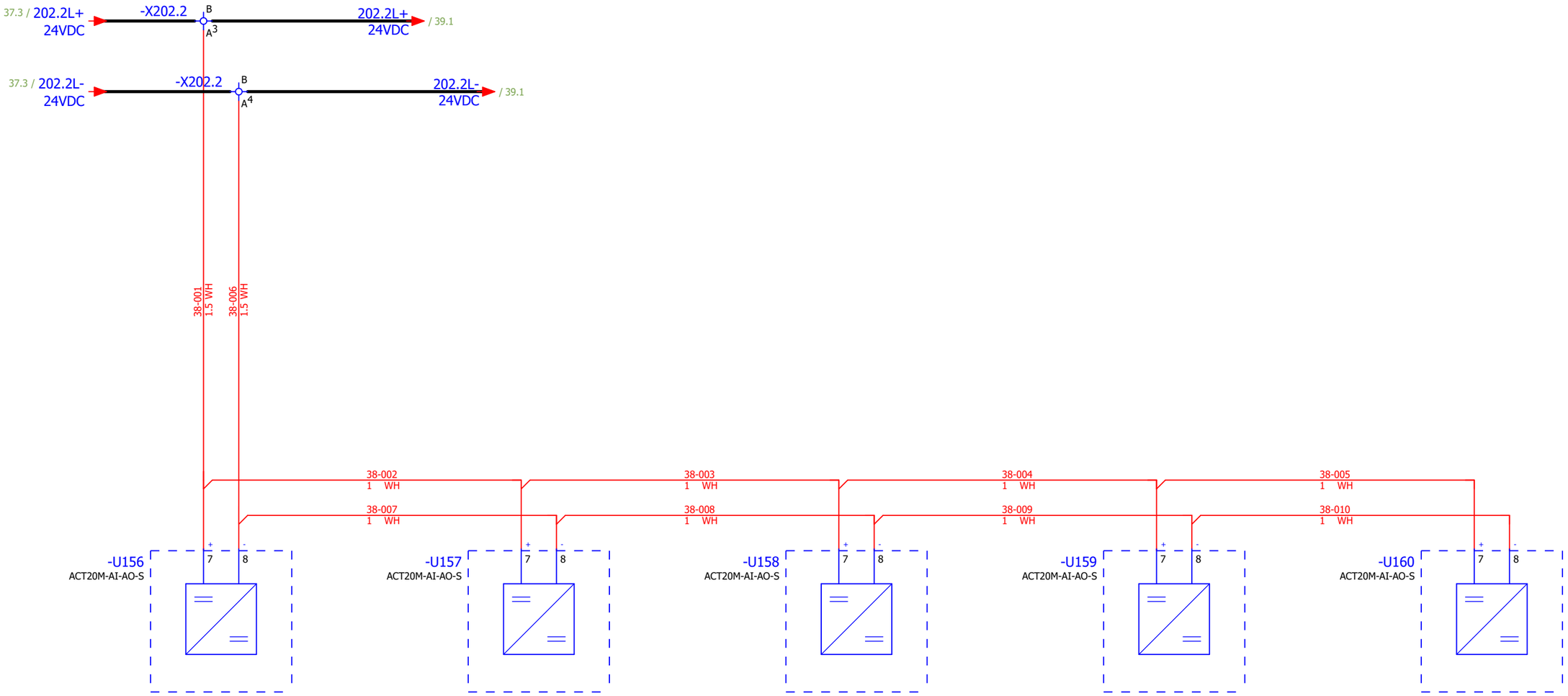

Datum:	31.07.2026.	SINTAKSA A Voith Company	Naručitelj: HEP - Proizvodnja d.o.o. Ulica grada Vukovara 37, 10000 Zagreb	Investitor: HRVATSKA ELEKTROPRIVREDA d.d Ulica grada Vukovara 37, 10000 Zagreb	Mapa: 1E12-3 (31)	Prilog: 111	Razina razrade: IZVEDBENI PROJEKT	Projekt: REKONSTRUKCIJA HE SENJ - FAZA I
Gl. projektant:	Natko Vučković							
Projektant:	Patrik Kovač		Građevina: HE SENJ	Naziv struke projekta: ELEKTROTEHNIČKI PROJEKT	ZOP: SEN.1273	Naziv mape: Dobava i opskrba rashladnom vodom agregata B	Revizija: 00	#G
Izradio:	Luka Božičević	Sintaksa d.o.o. HR/21209 Solin, Brza cesta 4 OIB: 32357958120						
Odobrio:	Patrik Kovač		Lokacija: Na katastarskim česticama k.o. Sveti Juraj, k.o. Melnice i k.o. Brlog	Sadržaj: 24 VDC RAZVOD	Oznaka nacrta: 26015-DD-EE-01-111-00		=Y BJP14 Y CDP01	List: 38
Format:	A4						+Y BJP14 Y CDP01	Slijedi: 39

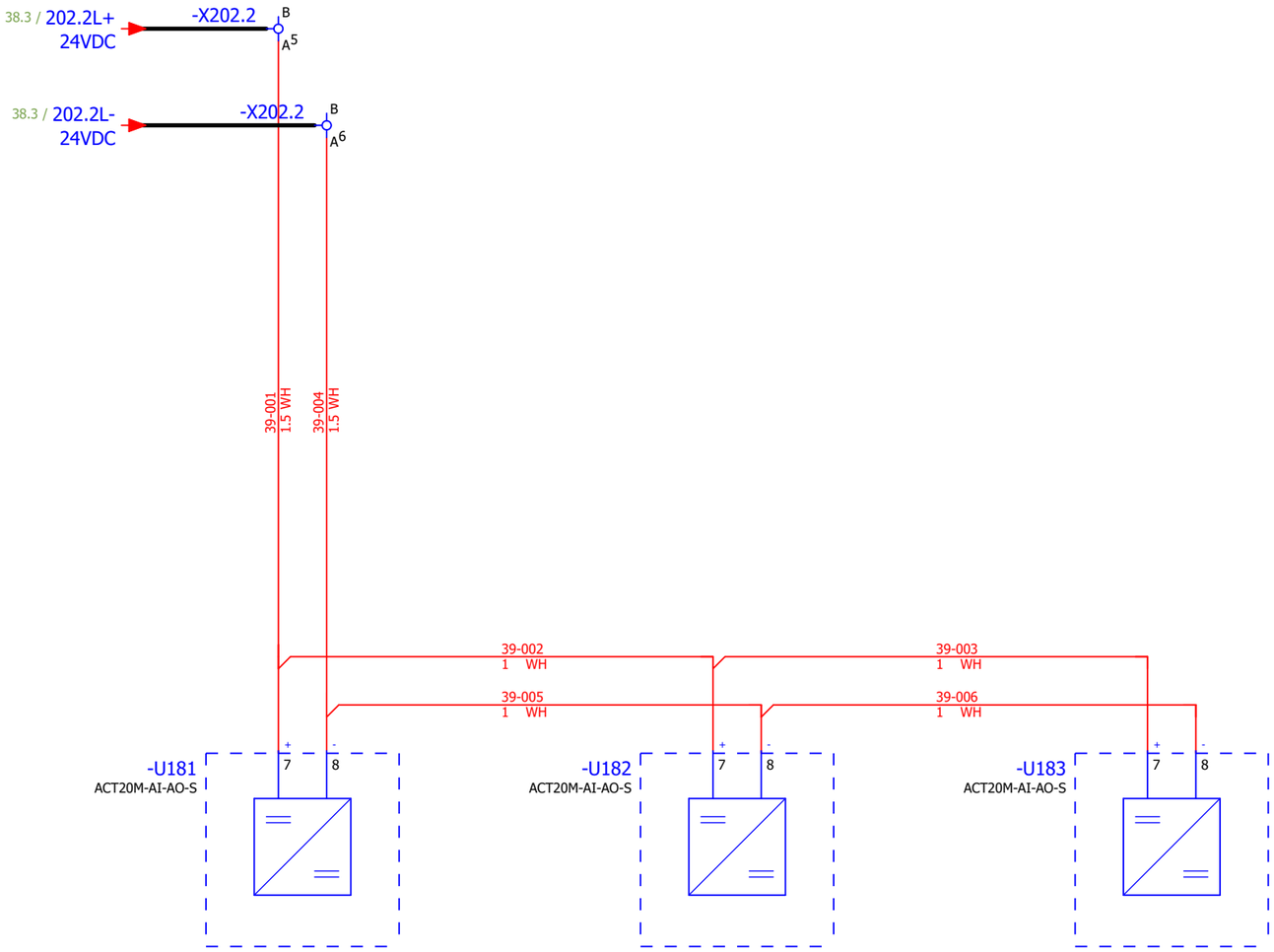

Datum:	31.07.2026.	SINTAKSA A Voith Company	Naručitelj:	HEP - Proizvodnja d.o.o. Ulica grada Vukovara 37, 10000 Zagreb	Investitor:	HRVATSKA ELEKTROPRIVREDA d.d Ulica grada Vukovara 37, 10000 Zagreb	Mapa: 1E12-3 (31)	Prilog: 111	Razina razrade: IZVEDBENI PROJEKT	Projekt: REKONSTRUKCIJA HE SENJ - FAZA I
Gl. projektant:	Natko Vučković									
Projektant:	Patrik Kovač		Građevina:	HE SENJ	Naziv struke projekta:	ELEKTROTEHNIČKI PROJEKT	ZOP: SEN.1273	Naziv mape: Dobava i opskrba rashladnom vodom agregata B		Revizija: 00
Izradio:	Luka Božičević									#G
Odobrio:	Patrik Kovač	Sintaksa d.o.o. HR/21209 Solin, Brza cesta 4 OIB: 32357958120	Lokacija:	Na katastarskim česticama k.o. Sveti Juraj, k.o. Melnice i k.o. Brlog	Sadržaj:	24 VDC RAZVOD	Oznaka nacrta: 26015-DD-EE-01-111-00			=Y BJP14 Y CDP01 / List: 39
Format:	A4									+Y BJP14 Y CDP01 / Slijedi: 51

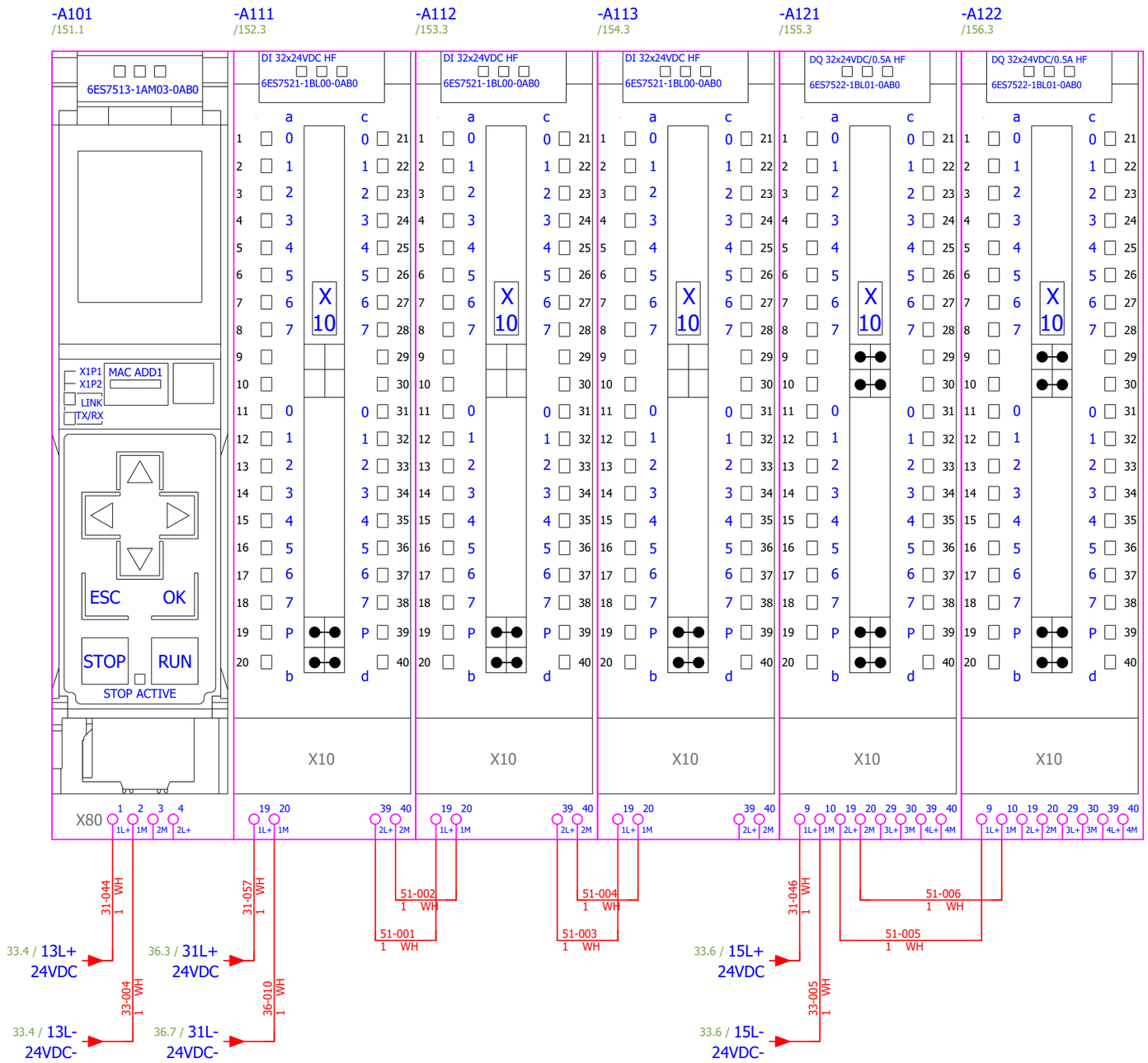

Datum:	31.07.2026.	SINTAKSA A Voith Company	Naručitelj:	HEP - Proizvodnja d.o.o. Ulica grada Vukovara 37, 10000 Zagreb	Investitor:	HRVATSKA ELEKTROPRIVREDA d.d Ulica grada Vukovara 37, 10000 Zagreb	Mapa: 1E12-3 (31)	Prilog: 111	Razina razrade: IZVEDBENI PROJEKT	Projekt: REKONSTRUKCIJA HE SENJ - FAZA I
Gl. projektant:	Natko Vučković									
Projektant:	Patrik Kovač		Građevina:	HE SENJ	Naziv struke projekta:	ELEKTROTEHNIČKI PROJEKT	ZOP: SEN.1273	Naziv mape: Dobava i opskrba rashladnom vodom agregata B		Revizija: 00
Izradio:	Luka Božičević									#MA
Odobrio:	Patrik Kovač	Sintaksa d.o.o. HR/21209 Solin, Brza cesta 4 OIB: 32357958120	Lokacija:	Na katastarskim česticama k.o. Sveti Juraj, k.o. Melnice i k.o. Brlog	Sadržaj:	PLC KONFIGURACIJA	Oznaka nacrta: 26015-DD-EE-01-111-00			=Y BJP14 Y CDP01 / List: 51
Format:	A4									+Y BJP14 Y CDP01 / Slijedi: 52

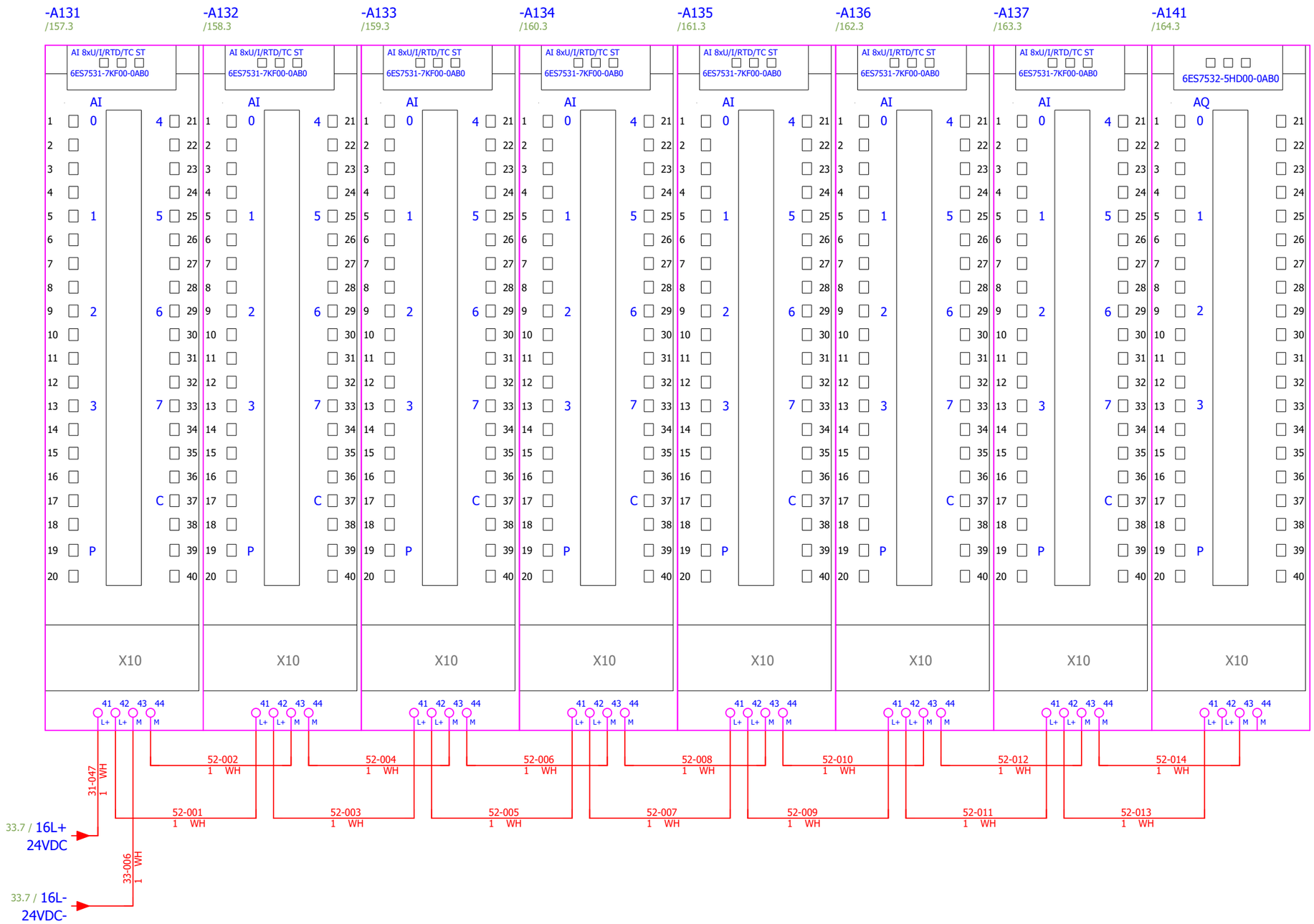

Datum:	31.07.2026.	SINTAKSA A Voith Company	Naručitelj:	HEP - Proizvodnja d.o.o. Ulica grada Vukovara 37, 10000 Zagreb	Investitor:	HRVATSKA ELEKTROPRIVREDA d.d Ulica grada Vukovara 37, 10000 Zagreb	Mapa: 1E12-3 (31)	Prilog: 111	Razina razrade: IZVEDBENI PROJEKT	Projekt: REKONSTRUKCIJA HE SENJ - FAZA I
Gl. projektant:	Natko Vučković									
Projektant:	Patrik Kovač		Građevina:	HE SENJ	Naziv struke projekta:	ELEKTROTEHNIČKI PROJEKT	ZOP: SEN.1273	Naziv mape: Dobava i opskrba rashladnom vodom agregata B		Revizija: 00 #MA
Izradio:	Luka Božičević									
Odobrio:	Patrik Kovač	Sintaksa d.o.o. HR/21209 Solin, Brza cesta 4 OIB: 32357958120	Lokacija:	Na katastarskim česticama k.o. Sveti Juraj, k.o. Melnice i k.o. Brlog	Sadržaj:	PLC KONFIGURACIJA	Oznaka nacrta: 26015-DD-EE-01-111-00			=Y BJP14 Y CDP01 List: 52
Format:	A4									+Y BJP14 Y CDP01 Slijedi: 61

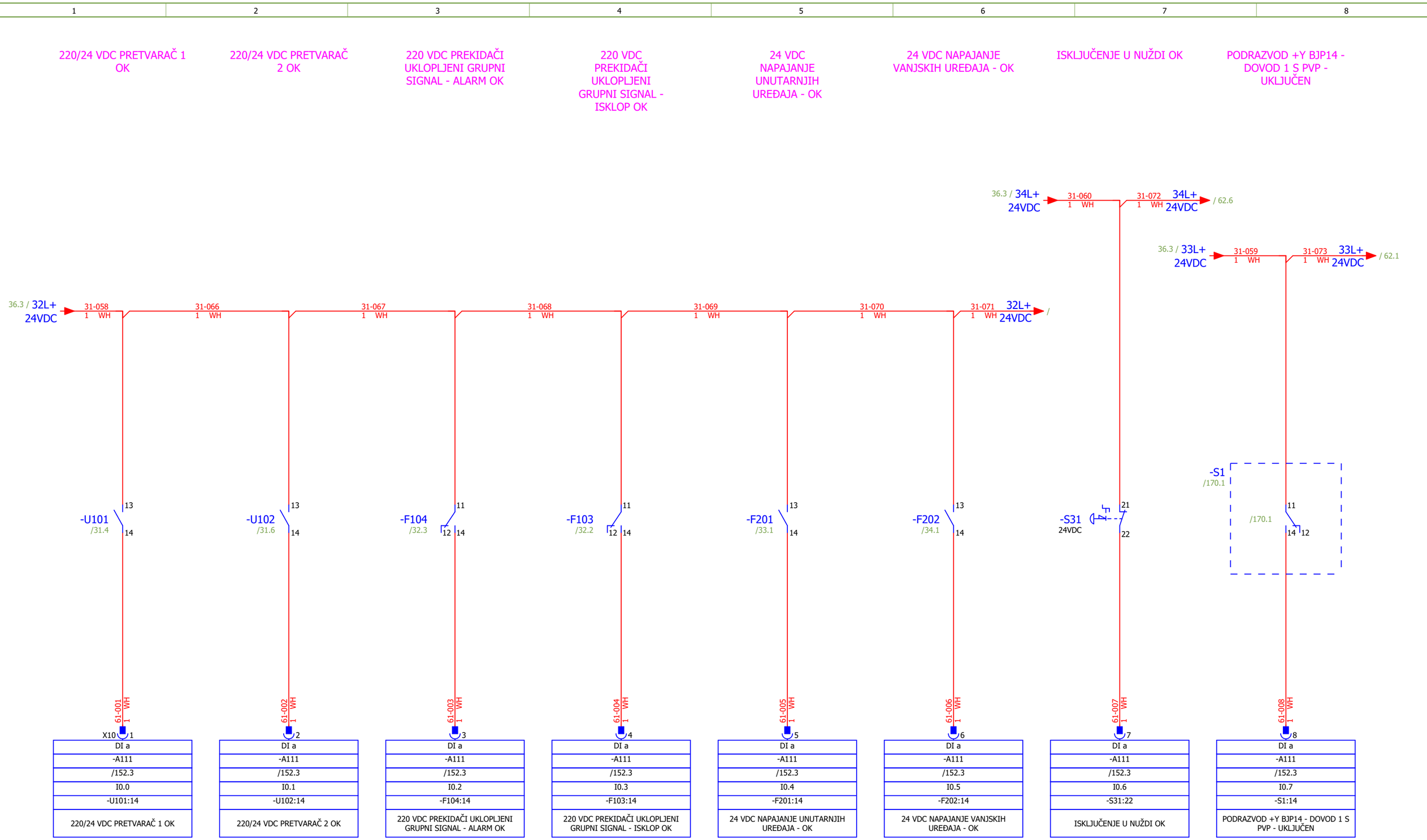

Datum:	31.07.2026.	SINTAKSA A Voith Company	Naručitelj: HEP - Proizvodnja d.o.o. Ulica grada Vukovara 37, 10000 Zagreb	Investitor: HRVATSKA ELEKTROPRIVREDA d.d Ulica grada Vukovara 37, 10000 Zagreb	Mapa: 1E12-3 (31)	Prilog: 111	Razina razrade: IZVEDBENI PROJEKT	Projekt: REKONSTRUKCIJA HE SENJ - FAZA I
Gl. projektant:	Natko Vučković							
Projektant:	Patrik Kovač		Građevina: HE SENJ	Naziv struke projekta: ELEKTROTEHNIČKI PROJEKT	ZOP: SEN.1273	Naziv mape: Dobava i opskrba rashladnom vodom agregata B	Revizija: 00	#MB
Izradio:	Luka Božičević							
Odobrio:	Patrik Kovač	Sintaksa d.o.o. HR/21209 Solin, Brza cesta 4 OIB: 32357958120	Lokacija: Na katastarskim česticama k.o. Sveti Juraj, k.o. Melnice i k.o. Brlog	Sadržaj: DIGITALNI ULAZI: 0.0 - 0.7	Oznaka nacrta: 26015-DD-EE-01-111-00		=Y BJP14 Y CDP01	List: 61
Format:	A4						+Y BJP14 Y CDP01	Slijedi: 62

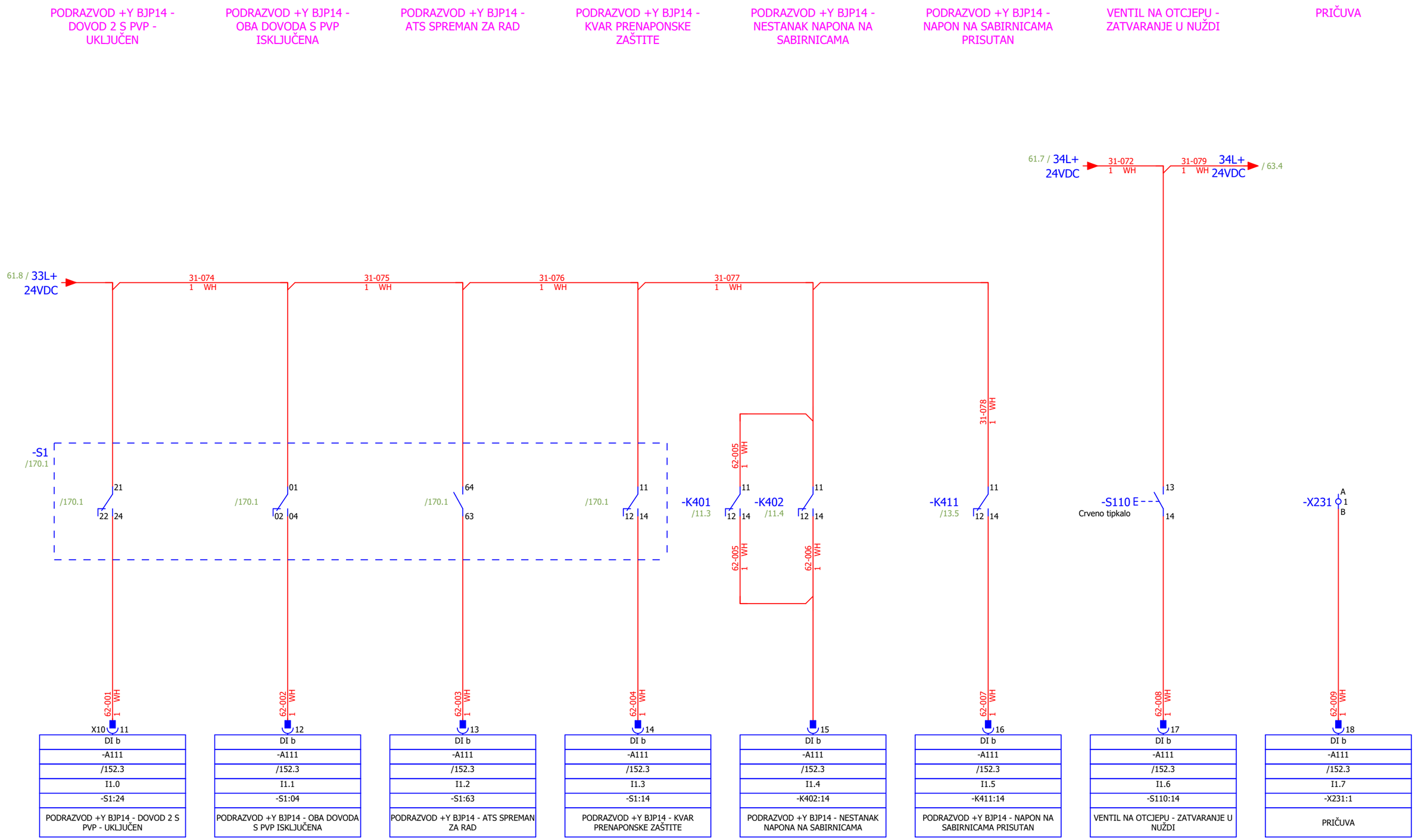

Datum:	31.07.2026.	SINTAKSA A Voith Company	Naručitelj:	HEP - Proizvodnja d.o.o. Ulica grada Vukovara 37, 10000 Zagreb	Investitor:	HRVATSKA ELEKTROPRIVREDA d.d Ulica grada Vukovara 37, 10000 Zagreb	Mapa: 1E12-3 (31)	Prilog: 111	Razina razrade: IZVEDBENI PROJEKT	Projekt: REKONSTRUKCIJA HE SENJ - FAZA I
Gl. projektant:	Natko Vučković									
Projektant:	Patrik Kovač		Građevina:	HE SENJ	Naziv struke projekta:	ELEKTROTEHNIČKI PROJEKT	ZOP: SEN.1273	Naziv mape: Dobava i opskrba rashladnom vodom agregata B		Revizija: 00
Izradio:	Luka Božičević									#MB
Odobrio:	Patrik Kovač	Sintaksa d.o.o. HR/21209 Solin, Brza cesta 4 OIB: 32357958120	Lokacija:	Na katastarskim česticama k.o. Sveti Juraj, k.o. Melnice i k.o. Brlog	Sadržaj:	DIGITALNI ULAZI: 1.0 - 1.7	Oznaka nacrta: 26015-DD-EE-01-111-00			=Y BJP14 Y CDP01
Format:	A4									+Y BJP14 Y CDP01

List: 62
Slijedi: 63

1	2	3	4	5	6	7	8
PRIČUVA	PRIČUVA	PRIČUVA	VENTIL NA OTCJEPU S TLAČNOG CJEVOVODA - UPRAVLJANJE RUČNO	VENTIL NA OTCJEPU S TLAČNOG CJEVOVODA - UPRAVLJANJE AUTOMATSKI	VENTIL NA OTCJEPU S TLAČNOG CJEVOVODA - UPRAVLJANJE OMOGUĆENO	VENTIL NA OTCJEPU S TLAČNOG CJEVOVODA - OTVARANJE	VENTIL NA OTCJEPU S TLAČNOG CJEVOVODA - ZATVARANJE

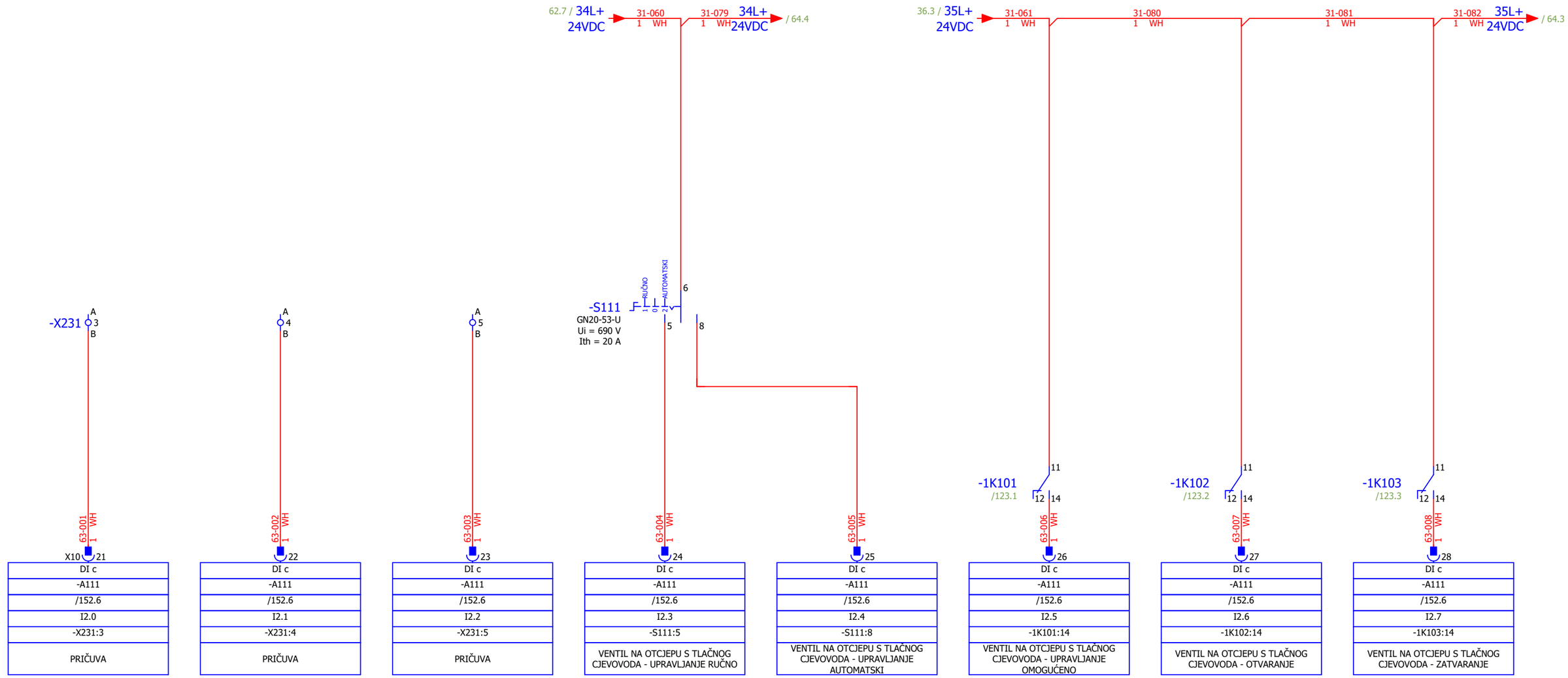

Datum:	31.07.2026.	SINTAKSA A Voith Company	Naručitelj: HEP - Proizvodnja d.o.o. Ulica grada Vukovara 37, 10000 Zagreb	Investitor: HRVATSKA ELEKTROPRIVREDA d.d Ulica grada Vukovara 37, 10000 Zagreb	Mapa: 1E12-3 (31)	Prilog: 111	Razina razrade: IZVEDBENI PROJEKT	Projekt: REKONSTRUKCIJA HE SENJ - FAZA I
Gl. projektant:	Natko Vučković							
Projektant:	Patrik Kovač		Građevina: HE SENJ	Naziv struke projekta: ELEKTROTEHNIČKI PROJEKT	ZOP: SEN.1273	Naziv mape: Dobava i opskrba rashladnom vodom agregata B	Revizija: 00	#MB
Izradio:	Luka Božičević							
Odobrio:	Patrik Kovač	Sintaksa d.o.o. HR/21209 Solin, Brza cesta 4 OIB: 32357958120	Lokacija: Na katastarskim česticama k.o. Sveti Juraj, k.o. Melnice i k.o. Brlog	Sadržaj: DIGITALNI ULAZI: 2.0 - 2.7	Oznaka nacrta: 26015-DD-EE-01-111-00		=Y BJP14 Y CDP01	List: 63
Format:	A4						+Y BJP14 Y CDP01	Slijedi: 64

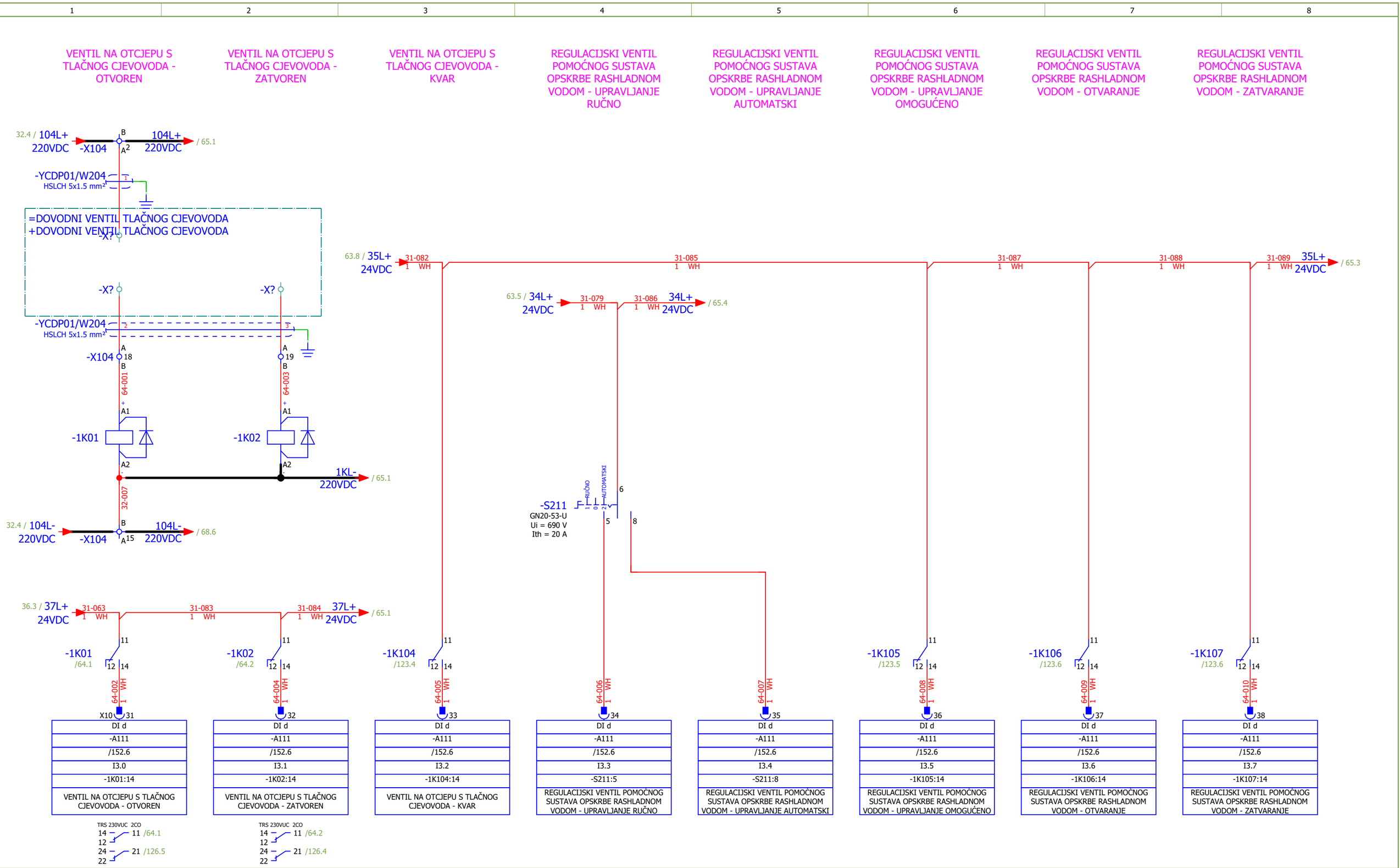

Datum:	31.07.2026.	SINTAKSA A Voith Company	Naručitelj: HEP - Proizvodnja d.o.o. Ulica grada Vukovara 37, 10000 Zagreb	Investitor: HRVATSKA ELEKTROPRIVREDA d.d Ulica grada Vukovara 37, 10000 Zagreb	Mapa: 1E12-3 (31)	Prilog: 111	Razina razrade: IZVEDBENI PROJEKT
Gl. projektant:	Natko Vučković						Projekt: REKONSTRUKCIJA HE SENJ - FAZA I
Projektant:	Patrik Kovač		Građevina: HE SENJ	Naziv struke projekta: ELEKTROTEHNIČKI PROJEKT	ZOP: SEN.1273	Naziv mape: Dobava i opskrba rashladnom vodom agregata B	Revizija: 00
Izradio:	Luka Božičević						#MB
Odobrio:	Patrik Kovač	Sintaksa d.o.o. HR/21209 Solin, Brza cesta 4 OIB: 32357958120	Lokacija: Na katastarskim česticama k.o. Sveti Juraj, k.o. Melnice i k.o. Brlog	Sadržaj: DIGITALNI ULAZI: 3.0 - 3.7	Oznaka nacrta: 26015-DD-EE-01-111-00		=Y BJP14 Y CDP01 / List: 64
Format:	A4						+Y BJP14 Y CDP01 / Slijedi: 65

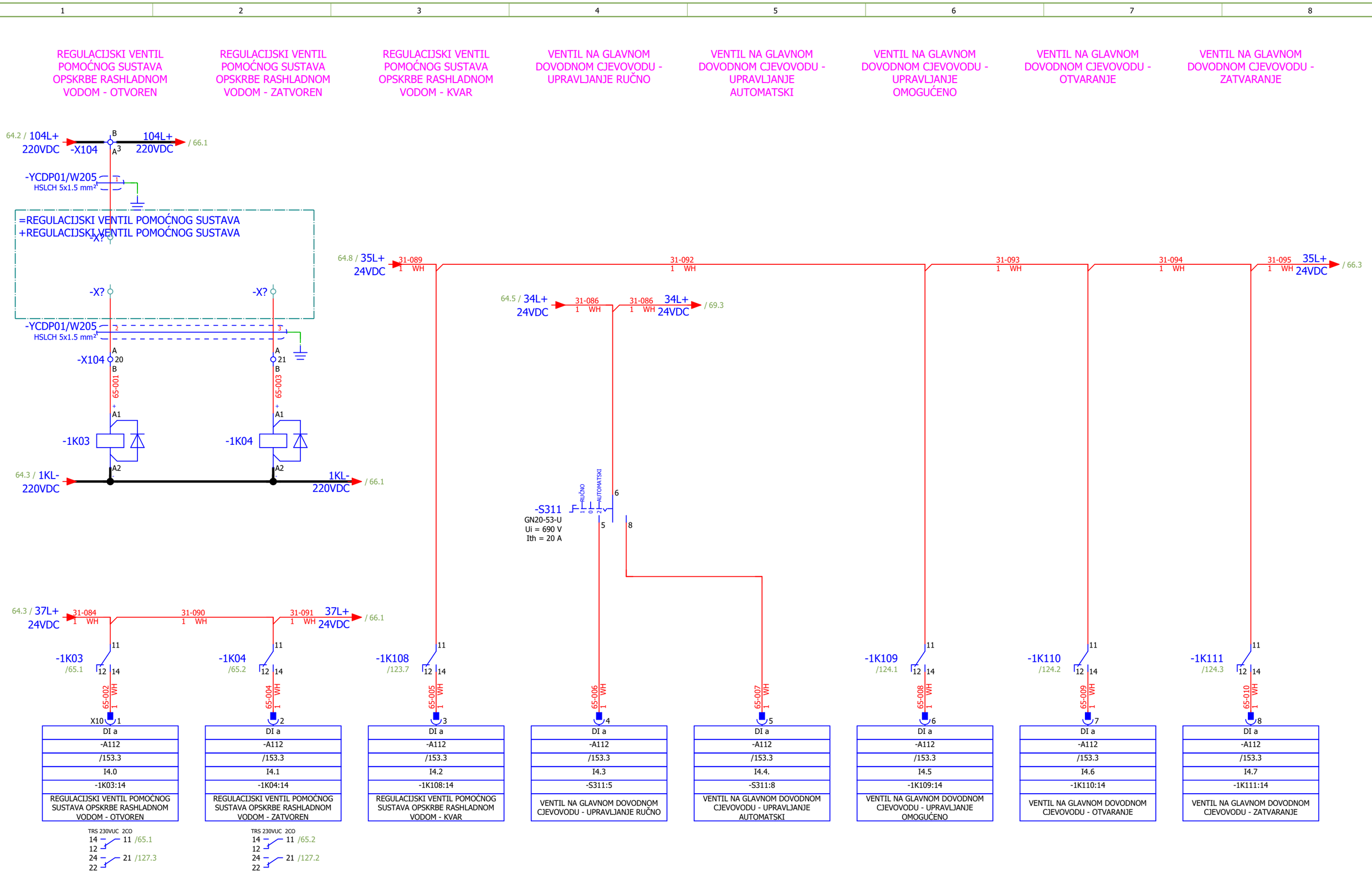

Datum:	31.07.2026.	SINTAKSA A Voith Company	Naručitelj: HEP - Proizvodnja d.o.o. Ulica grada Vukovara 37, 10000 Zagreb	Investitor: HRVATSKA ELEKTROPRIVREDA d.d Ulica grada Vukovara 37, 10000 Zagreb	Mapa: 1E12-3 (31)	Prilog: 111	Razina razrade: IZVEDBENI PROJEKT
Gl. projektant:	Natko Vučković						Projekt: REKONSTRUKCIJA HE SENJ - FAZA I
Projektant:	Patrik Kovač		Građevina: HE SENJ	Naziv struke projekta: ELEKTROTEHNIČKI PROJEKT	ZOP: SEN.1273	Naziv mape: Dobava i opskrba rashladnom vodom agregata B	Revizija: 00
Izradio:	Luka Božičević						#MB
Odobrio:	Patrik Kovač	Sintaksa d.o.o. HR/21209 Solin, Brza cesta 4 OIB: 32357958120	Lokacija: Na katastarskim česticama k.o. Sveti Juraj, k.o. Melnice i k.o. Brlog	Sadržaj: DIGITALNI ULAZI: 4.0 - 4.7	Oznaka nacrta: 26015-DD-EE-01-111-00		=Y BJP14 Y CDP01 / List: 65
Format:	A4						+Y BJP14 Y CDP01 / Slijedi: 66

1	2	3	4	5	6	7	8
VENTIL NA GLAVNOM DOVODNOM CJEVOVODU - OTVOREN	VENTIL NA GLAVNOM DOVODNOM CJEVOVODU - ZATVOREN	VENTIL NA GLAVNOM DOVODNOM CJEVOVODU - KVAR	GRUBI FILTAR 1 NA ULAZU U RASHLADNI BAZEN - KVAR	GRUBI FILTAR 2 NA ULAZU U RASHLADNI BAZEN - KVAR	FINI FILTAR NA ULAZU U RASHLADNI BAZEN - KVAR	FILTAR NA CJEVOVODU PREMA SUSTAV KLIMATIZACIJE - KVAR	FILTAR NA GRAVITACIJSKOM CJEVOVODU - KVAR

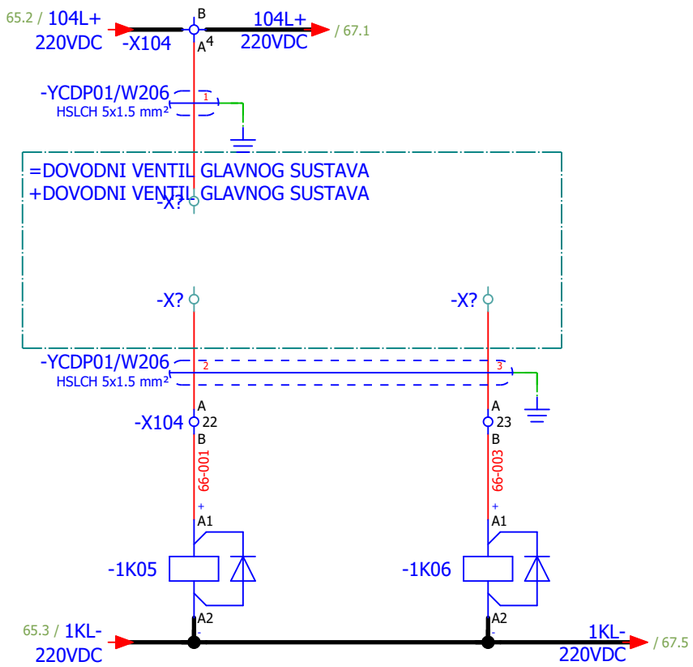

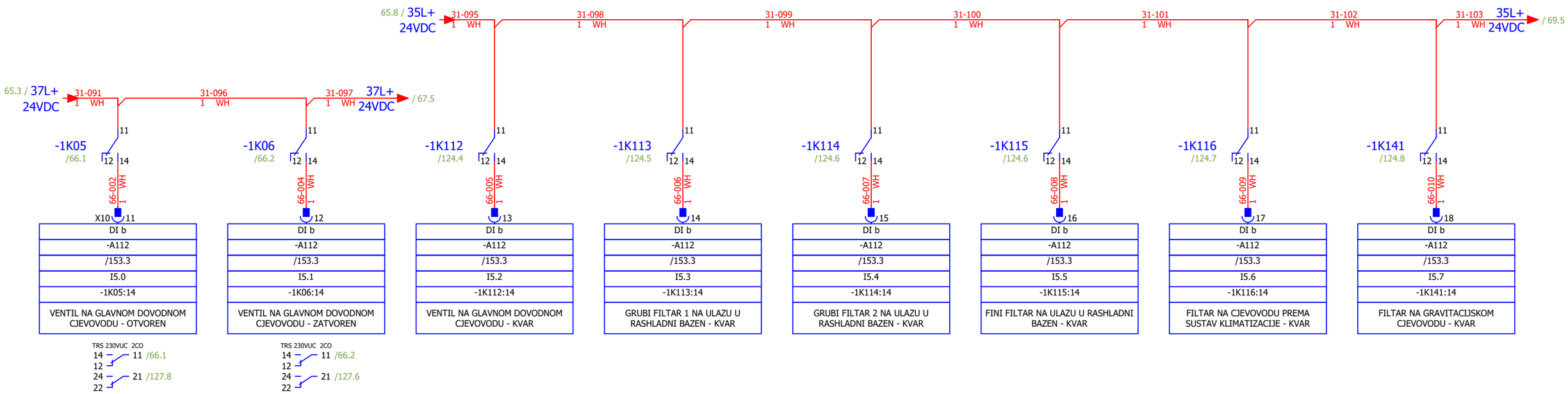

Datum:	31.07.2026.	SINTAKSA A Voith Company	Naručitelj: HEP - Proizvodnja d.o.o. Ulica grada Vukovara 37, 10000 Zagreb	Investitor: HRVATSKA ELEKTROPRIVREDA d.d Ulica grada Vukovara 37, 10000 Zagreb	Mapa: 1E12-3 (31)	Prilog: 111	Razina razrade: IZVEDBENI PROJEKT	Projekt: REKONSTRUKCIJA HE SENJ - FAZA I
Gl. projektant:	Natko Vučković							
Projektant:	Patrik Kovač		Građevina: HE SENJ	Naziv struke projekta: ELEKTROTEHNIČKI PROJEKT	ZOP: SEN.1273	Naziv mape: Dobava i opskrba rashladnom vodom agregata B	Revizija: 00	#MB
Izradio:	Luka Božičević							
Odobrio:	Patrik Kovač	Sintaksa d.o.o. HR/21209 Solin, Brza cesta 4 OIB: 32357958120	Lokacija: Na katastarskim česticama k.o. Sveti Juraj, k.o. Melnice i k.o. Brlog	Sadržaj: DIGITALNI ULAZI: 5.0 - 5.7	Oznaka nacrta: 26015-DD-EE-01-111-00		=Y BJP14 Y CDP01	List: 66
Format:	A4						+Y BJP14 Y CDP01	Slijedi: 67

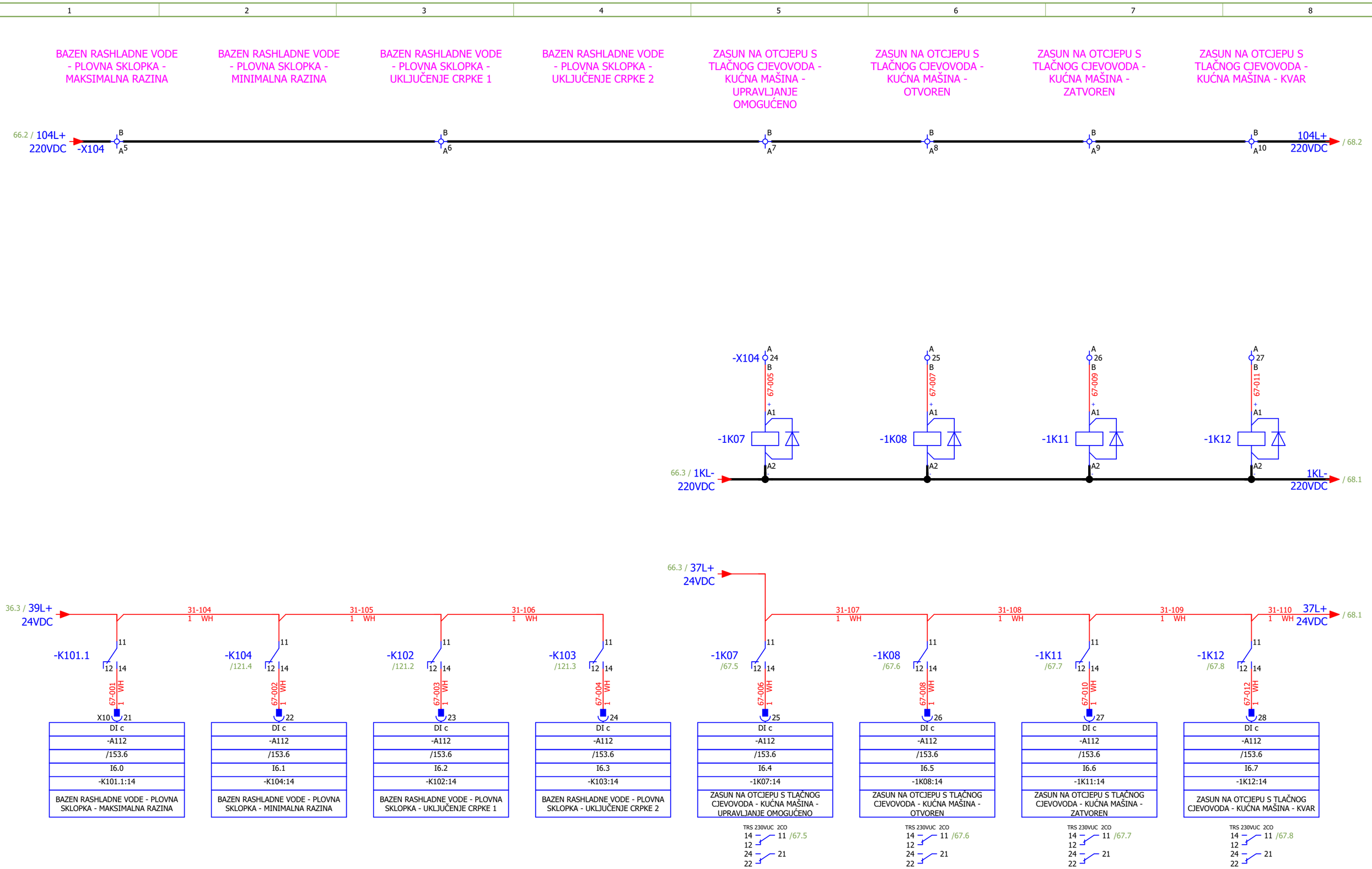

Datum:	31.07.2026.	SINTAKSA A Voith Company	Naručitelj:	HEP - Proizvodnja d.o.o. Ulica grada Vukovara 37, 10000 Zagreb	Investitor:	HRVATSKA ELEKTROPRIVREDA d.d Ulica grada Vukovara 37, 10000 Zagreb	Mapa: 1E12-3 (31)	Prilog: 111	Razina razrade: IZVEDBENI PROJEKT	Projekt: REKONSTRUKCIJA HE SENJ - FAZA I
Gl. projektant:	Natko Vučković									
Projektant:	Patrik Kovač		Građevina:	HE SENJ	Naziv struke projekta:	ELEKTROTEHNIČKI PROJEKT	ZOP: SEN.1273	Naziv mape: Dobava i opskrba rashladnom vodom agregata B	Revizija: 00	#MB
Izradio:	Luka Božičević									
Odobrio:	Patrik Kovač	Sintaksa d.o.o. HR/21209 Solin, Brza cesta 4 OIB: 32357958120	Lokacija:	Na katastarskim česticama k.o. Sveti Juraj, k.o. Melnice i k.o. Brlog	Sadržaj:	DIGITALNI ULAZI: 6.0 - 6.7	Oznaka nacrta: 26015-DD-EE-01-111-00		=Y BJP14 Y CDP01	List: 67
Format:	A4								+Y BJP14 Y CDP01	Slijedi: 68

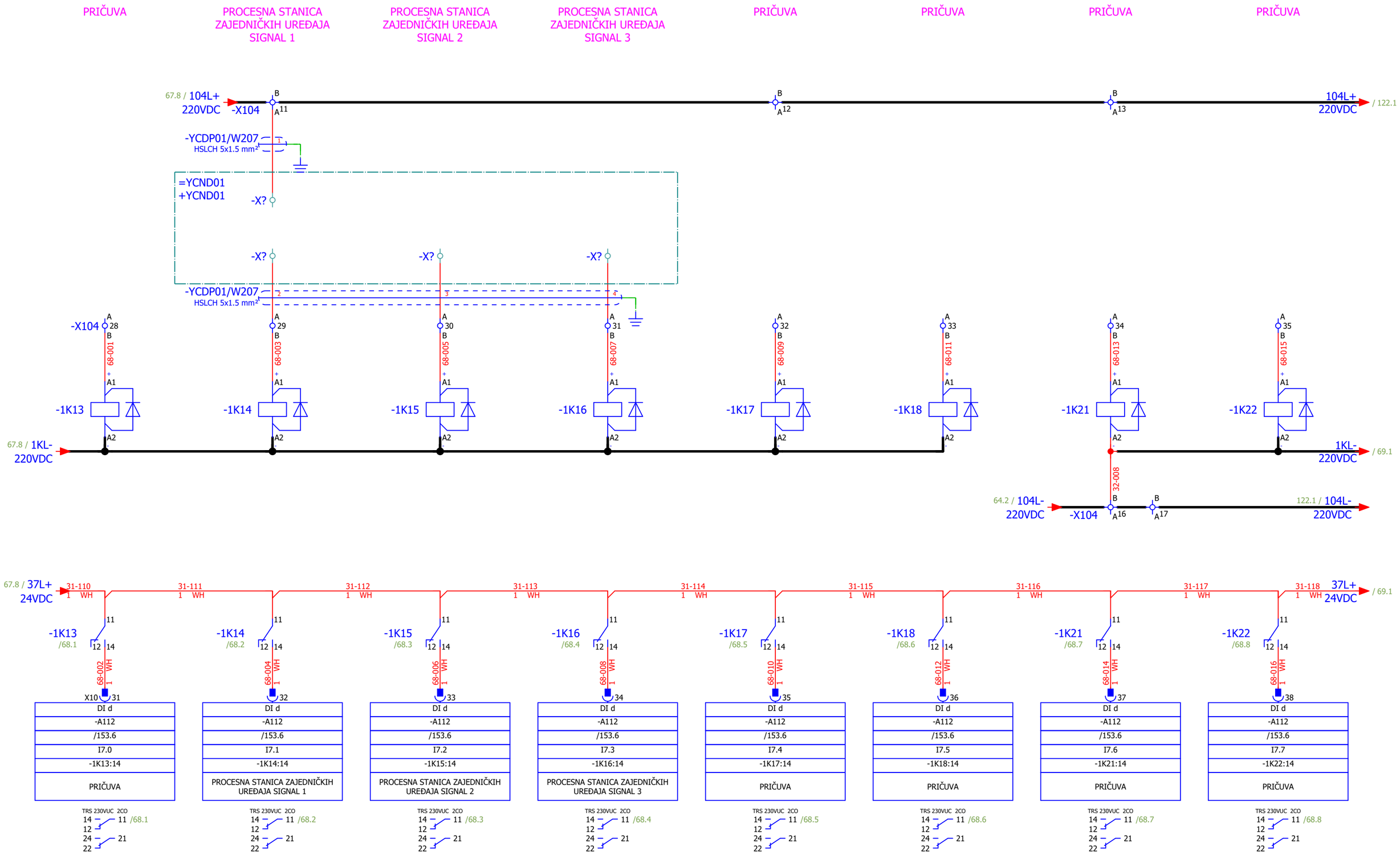

Datum:	31.07.2026.	SINTAKSA A Voith Company	Naručitelj: HEP - Proizvodnja d.o.o. Ulica grada Vukovara 37, 10000 Zagreb	Investitor: HRVATSKA ELEKTROPRIVREDA d.d Ulica grada Vukovara 37, 10000 Zagreb	Mapa: 1E12-3 (31)	Prilog: 111	Razina razrade: IZVEDBENI PROJEKT	Projekt: REKONSTRUKCIJA HE SENJ - FAZA I
Gl. projektant:	Natko Vučković							
Projektant:	Patrik Kovač		Građevina: HE SENJ	Naziv struke projekta: ELEKTROTEHNIČKI PROJEKT	ZOP: SEN.1273	Naziv mape: Dobava i opskrba rashladnom vodom agregata B	Revizija: 00	#MB
Izradio:	Luka Božičević							
Odobrio:	Patrik Kovač	Sintaksa d.o.o. HR/21209 Solin, Brza cesta 4 OIB: 32357958120	Lokacija: Na katastarskim česticama k.o. Sveti Juraj, k.o. Melnice i k.o. Brlog	Sadržaj: DIGITALNI ULAZI: 7.0 - 7.7	Oznaka nacrta: 26015-DD-EE-01-111-00		=Y BJP14 Y CDP01	List: 68
Format:	A4						+Y BJP14 Y CDP01	Slijedi: 69

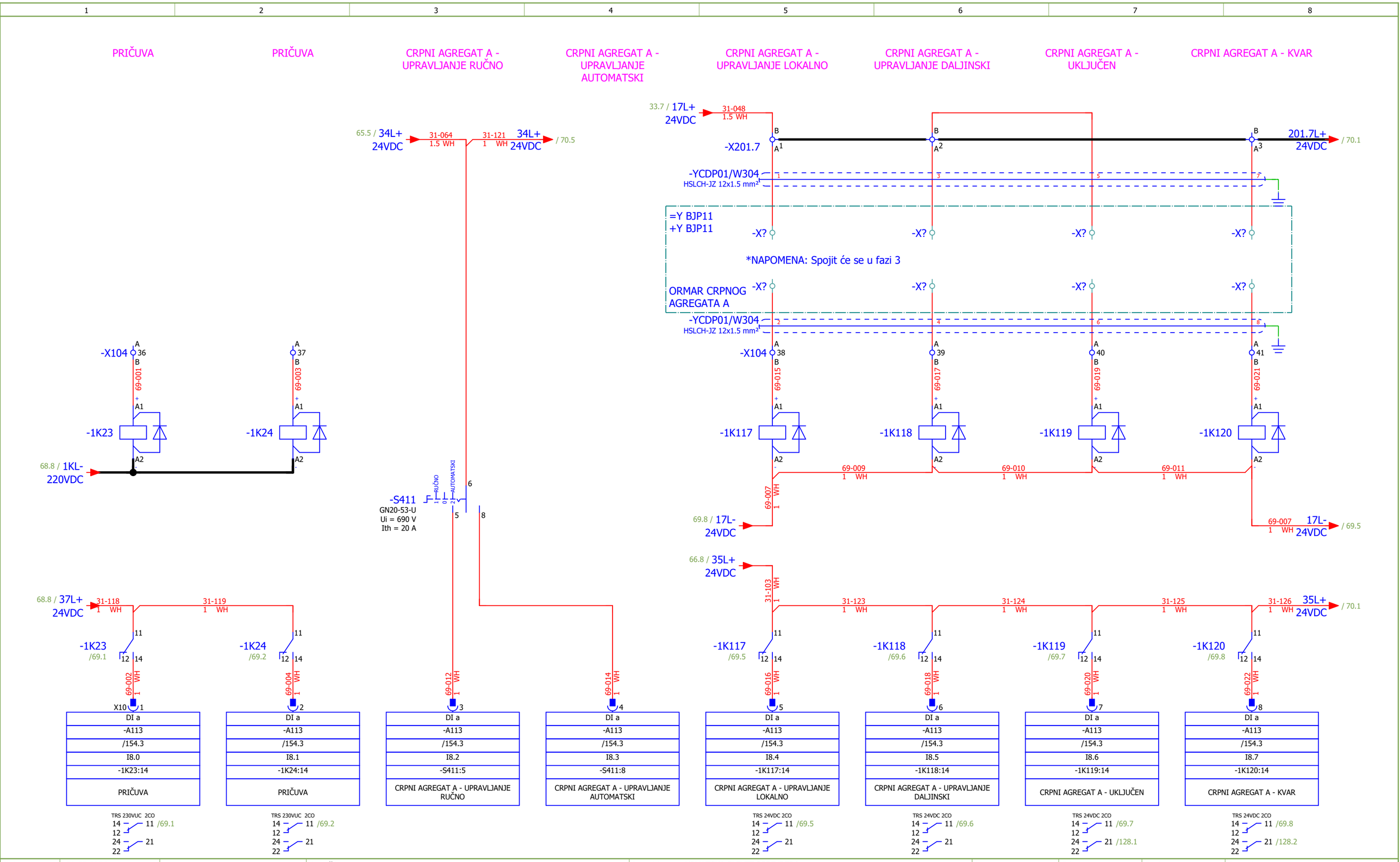

Datum:	31.07.2026.	SINTAKSA A Voith Company	Naručitelj: HEP - Proizvodnja d.o.o. Ulica grada Vukovara 37, 10000 Zagreb	Investitor: HRVATSKA ELEKTROPRIVREDA d.d Ulica grada Vukovara 37, 10000 Zagreb	Mapa: 1E12-3 (31)	Prilog: 111	Razina razrade: IZVEDBENI PROJEKT	Projekt: REKONSTRUKCIJA HE SENJ - FAZA I
Gl. projektant:	Natko Vučković							
Projektant:	Patrik Kovač		Građevina: HE SENJ	Naziv struke projekta: ELEKTROTEHNIČKI PROJEKT	ZOP: SEN.1273	Naziv mape: Dobava i opskrba rashladnom vodom agregata B	Revizija: 00	#MB
Izradio:	Luka Božičević							
Odobrio:	Patrik Kovač	Sintaksa d.o.o. HR/21209 Solin, Brza cesta 4 OIB: 32357958120	Lokacija: Na katastarskim česticama k.o. Sveti Juraj, k.o. Melnice i k.o. Brlog	Sadržaj: DIGITALNI ULAZI: 8.0 - 8.7	Oznaka nacrta: 26015-DD-EE-01-111-00		=Y BJP14 Y CDP01	List: 69
Format:	A4						+Y BJP14 Y CDP01	Slijedi: 70

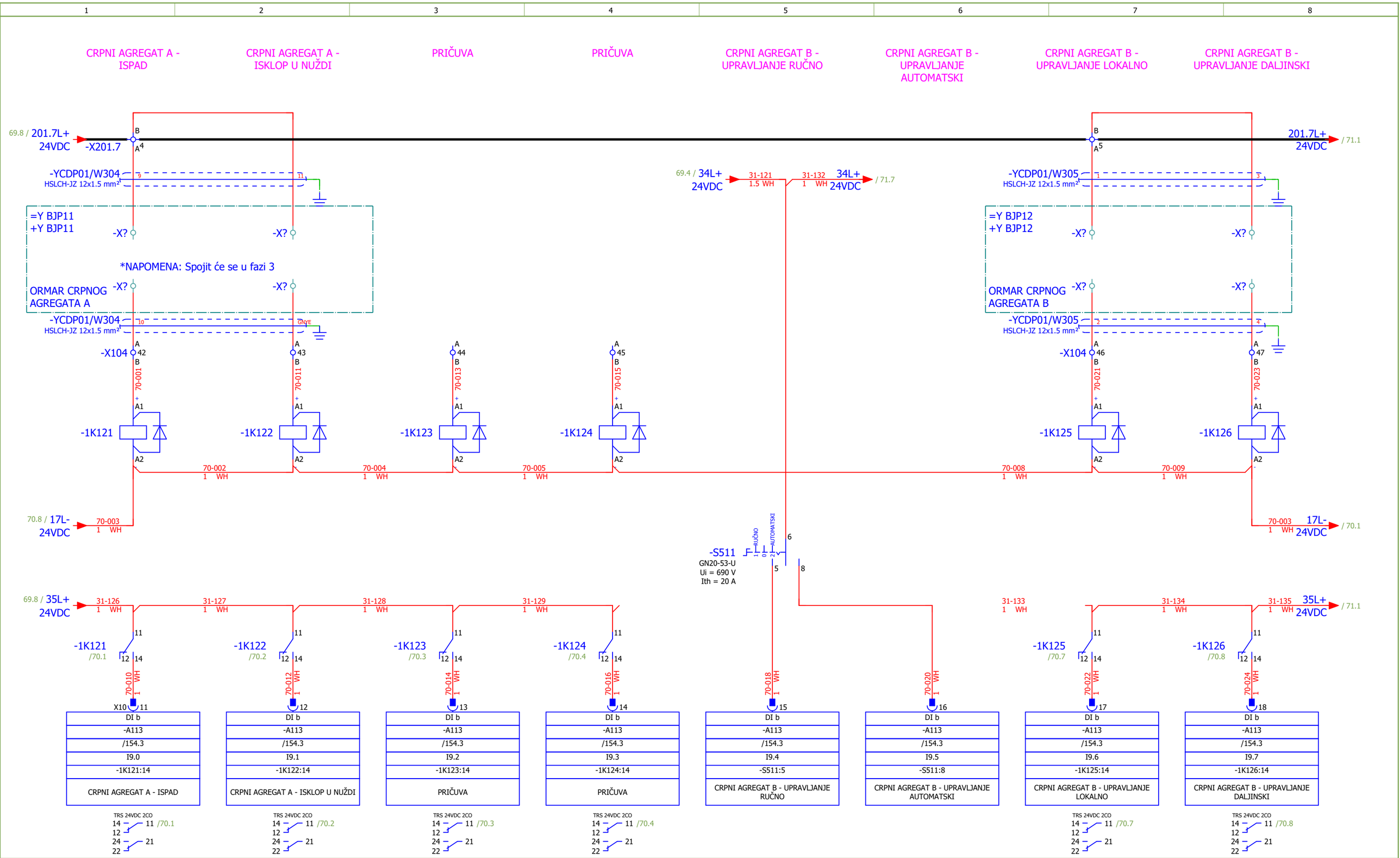

Datum:	31.07.2026.	SINTAKSA A Voith Company	Naručitelj: HEP - Proizvodnja d.o.o. Ulica grada Vukovara 37, 10000 Zagreb	Investitor: HRVATSKA ELEKTROPRIVREDA d.d Ulica grada Vukovara 37, 10000 Zagreb	Mapa: 1E12-3 (31)	Prilog: 111	Razina razrade: IZVEDBENI PROJEKT	Projekt: REKONSTRUKCIJA HE SENJ - FAZA I
Gl. projektant:	Natko Vučković		Građevina: HE SENJ	Naziv struke projekta: ELEKTROTEHNIČKI PROJEKT	ZOP: SEN.1273	Naziv mape: Dobava i opskrba rashladnom vodom agregata B	Revizija: 00	#MB
Projektant:	Patrik Kovač							
Izradio:	Luka Božičević	Sintaksa d.o.o. HR/21209 Solin, Brza cesta 4 OIB: 32357958120	Lokacija: Na katastarskim česticama k.o. Sveti Juraj, k.o. Melnice i k.o. Brlog	Sadržaj: DIGITALNI ULAZI: 9.0 - 9.7	Oznaka nacrta: 26015-DD-EE-01-111-00		=Y BJP14 Y CDP01	List: 70
Odobrio:	Patrik Kovač						+Y BJP14 Y CDP01	Slijedi: 71
Format:	A4							

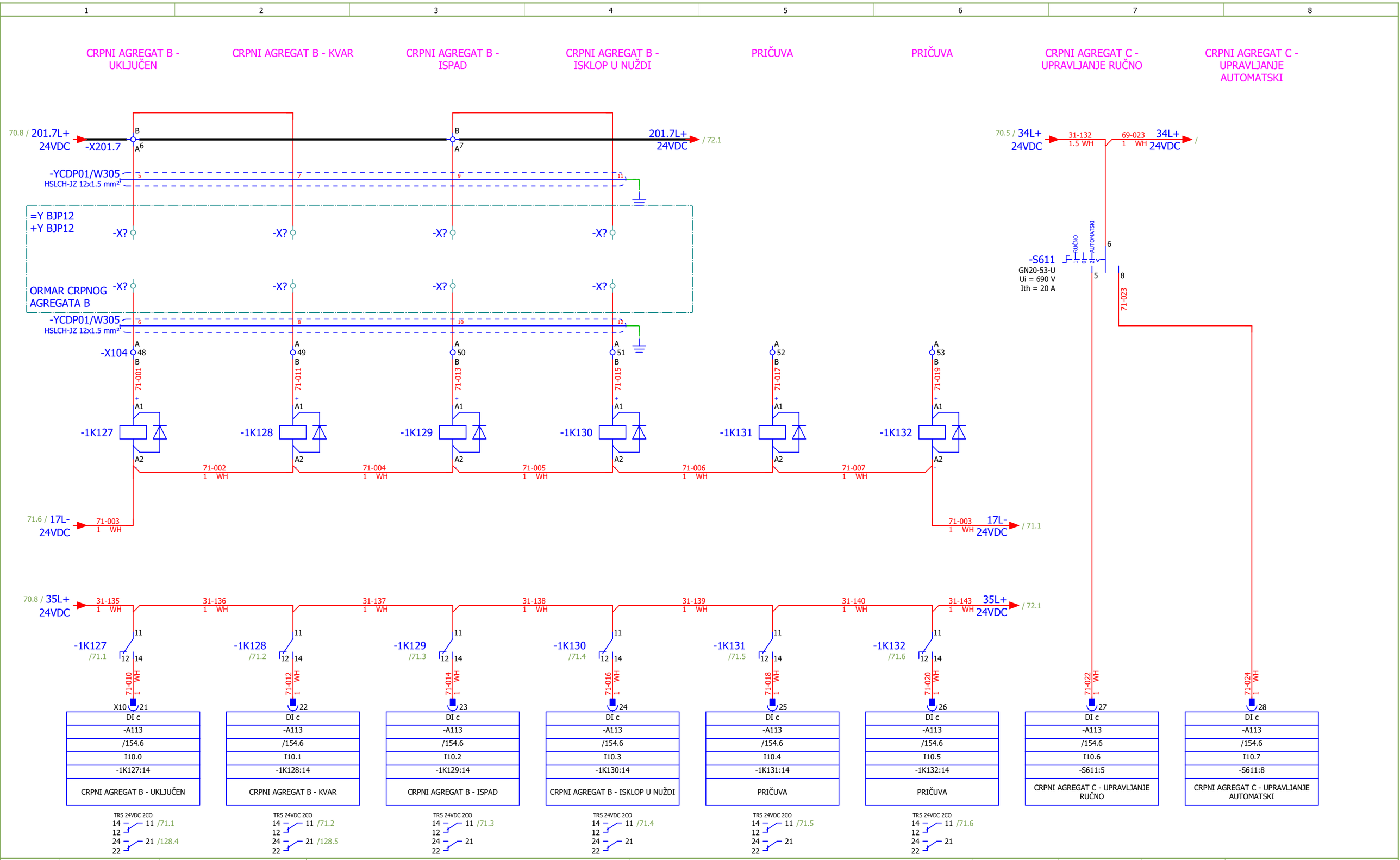

Datum:	31.07.2026.	SINTAKSA A Voith Company	Naručitelj: HEP - Proizvodnja d.o.o. Ulica grada Vukovara 37, 10000 Zagreb	Investitor: HRVATSKA ELEKTROPRIVREDA d.d Ulica grada Vukovara 37, 10000 Zagreb	Mapa: 1E12-3 (31)	Prilog: 111	Razina razrade: IZVEDBENI PROJEKT	Projekt: REKONSTRUKCIJA HE SENJ - FAZA I
Gl. projektant:	Natko Vučković							
Projektant:	Patrik Kovač		Građevina: HE SENJ	Naziv struke projekta: ELEKTROTEHNIČKI PROJEKT	ZOP: SEN.1273	Naziv mape: Dobava i opskrba rashladnom vodom agregata B		Revizija: 00
Izradio:	Luka Božičević							#MB
Odobrio:	Patrik Kovač	Sintaksa d.o.o. HR/21209 Solin, Brza cesta 4 OIB: 32357958120	Lokacija: Na katastarskim česticama k.o. Sveti Juraj, k.o. Melnice i k.o. Brlog	Sadržaj: DIGITALNI ULAZI: 10.0 - 10.7	Oznaka nacrta: 26015-DD-EE-01-111-00			=Y BJP14 Y CDP01
Format:	A4							+Y BJP14 Y CDP01
								List: 71
								Slijedi: 72

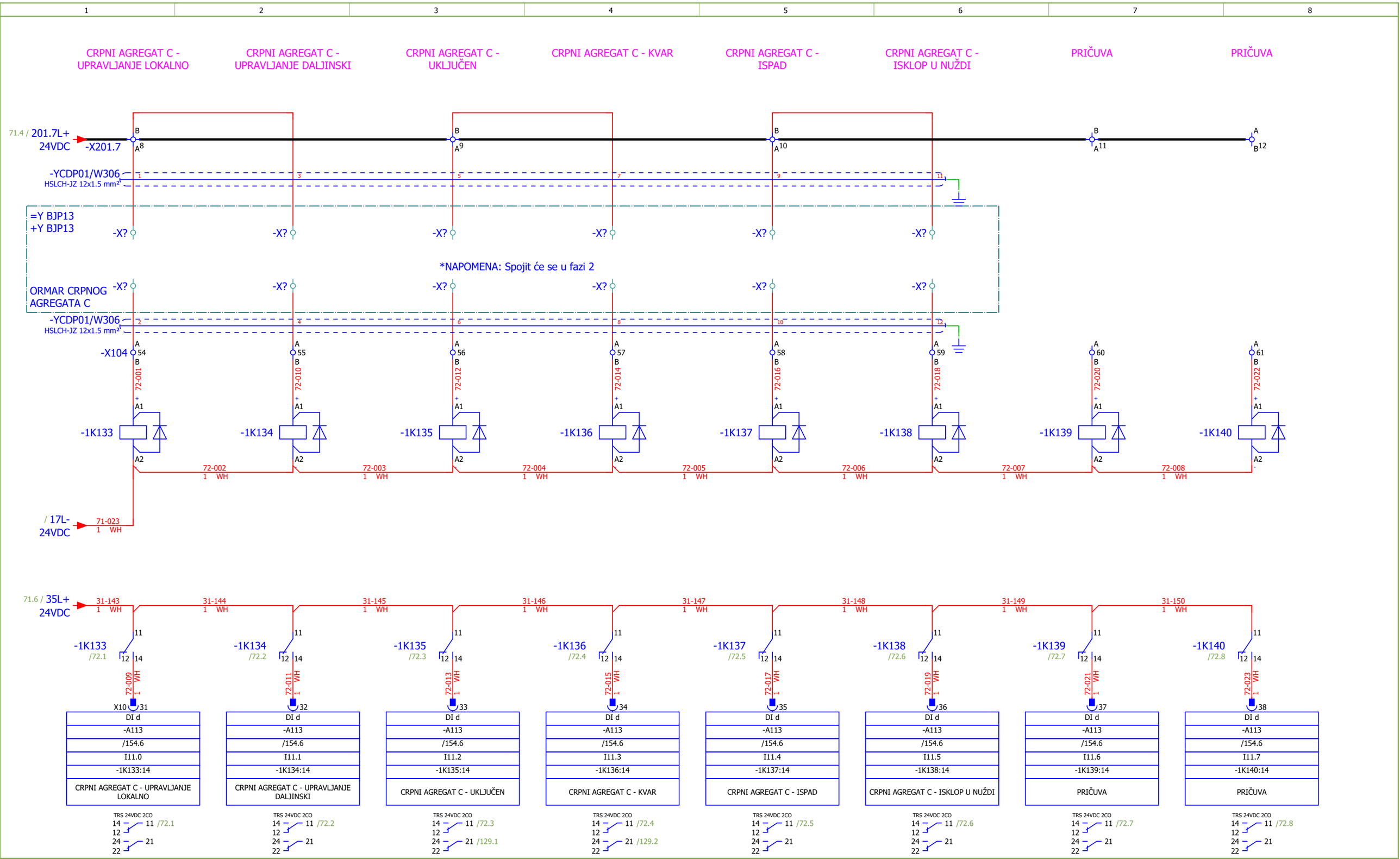

Datum:	31.07.2026.	SINTAKSA A Voith Company	Naručitelj: HEP - Proizvodnja d.o.o. Ulica grada Vukovara 37, 10000 Zagreb	Investitor: HRVATSKA ELEKTROPRIVREDA d.d Ulica grada Vukovara 37, 10000 Zagreb	Mapa: 1E12-3 (31)	Prilog: 111	Razina razrade: IZVEDBENI PROJEKT	Projekt: REKONSTRUKCIJA HE SENJ - FAZA I
Gl. projektant:	Natko Vučković							
Projektant:	Patrik Kovač		Građevina: HE SENJ	Naziv struke projekta: ELEKTROTEHNIČKI PROJEKT	ZOP: SEN.1273	Naziv mape: Dobava i opskrba rashladnom vodom agregata B	Revizija: 00	#MB
Izradio:	Luka Božičević							
Odobrio:	Patrik Kovač	Sintaksa d.o.o. HR/21209 Solin, Brza cesta 4 OIB: 32357958120	Lokacija: Na katastarskim česticama k.o. Sveti Juraj, k.o. Melnice i k.o. Brlog	Sadržaj: DIGITALNI ULAZI: 11.0 - 11.7	Oznaka nacrta: 26015-DD-EE-01-111-00		=Y BJP14 Y CDP01	List: 72
Format:	A4						+Y BJP14 Y CDP01	Slijedi: 73

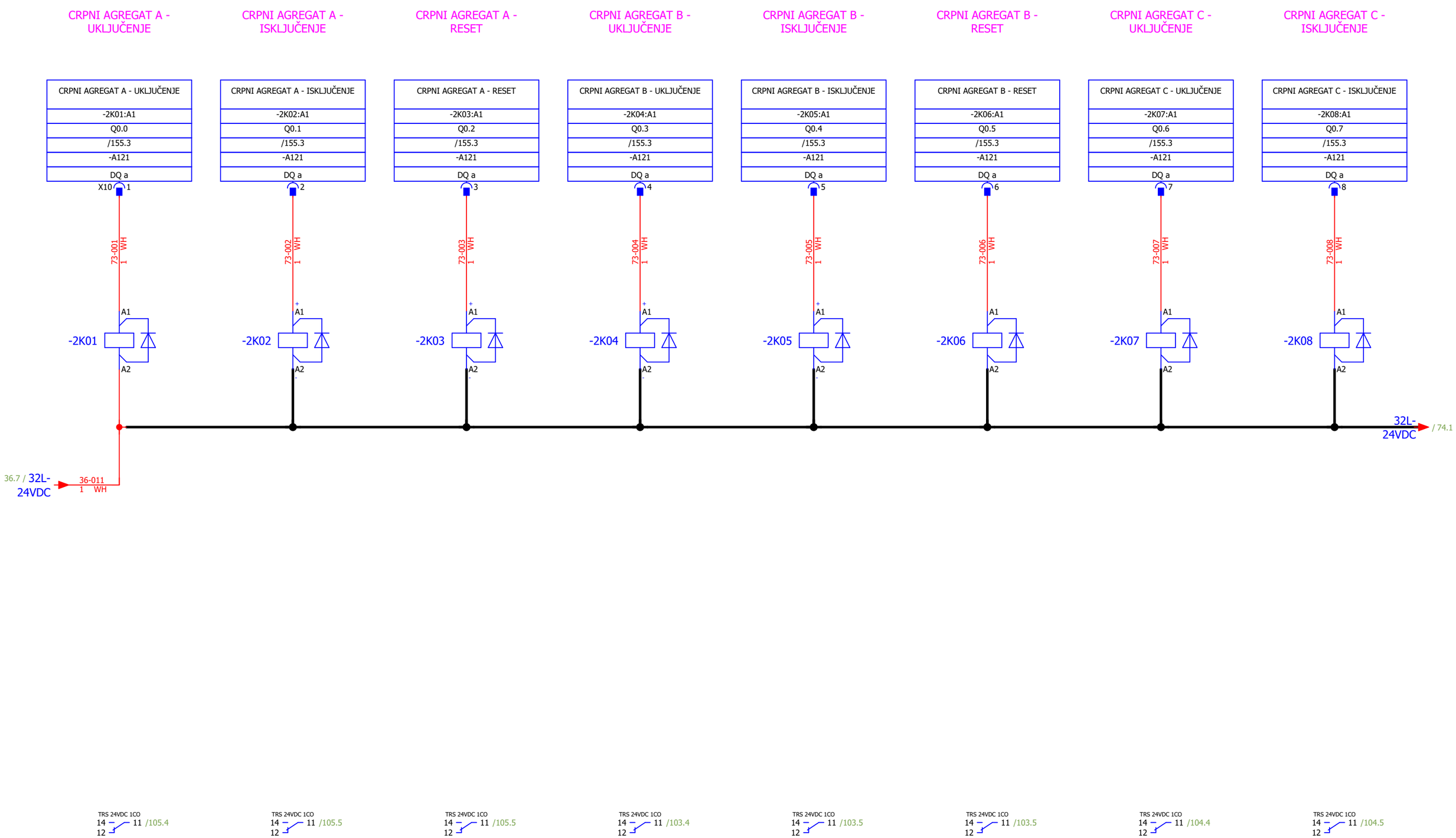

Datum:	31.07.2026.	SINTAKSA A Voith Company	Naručitelj:	HEP - Proizvodnja d.o.o. Ulica grada Vukovara 37, 10000 Zagreb	Investitor:	HRVATSKA ELEKTROPRIVREDA d.d Ulica grada Vukovara 37, 10000 Zagreb	Mapa: 1E12-3 (31)	Prilog: 111	Razina razrade: IZVEDBENI PROJEKT	Projekt: REKONSTRUKCIJA HE SENJ - FAZA I
Gl. projektant:	Natko Vučković									
Projektant:	Patrik Kovač		Građevina:	HE SENJ	Naziv struke projekta:	ELEKTROTEHNIČKI PROJEKT	ZOP: SEN.1273	Naziv mape: Dobava i opskrba rashladnom vodom agregata B		Revizija: 00 #MB
Izradio:	Luka Božičević									
Odobrio:	Patrik Kovač	Sintaksa d.o.o. HR/21209 Solin, Brza cesta 4 OIB: 32357958120	Lokacija:	Na katastarskim česticama k.o. Sveti Juraj, k.o. Melnice i k.o. Brlog	Sadržaj:	DIGITALNI IZLAZI: 0.0 - 0.7	Oznaka nacrta: 26015-DD-EE-01-111-00			=Y BJP14 Y CDP01 List: 73
Format:	A4									+Y BJP14 Y CDP01 Slijedi: 74

1	2	3	4	5	6	7	8
CRPNI AGREGAT C - RESET	PLC VREMENSKI RELEJ 1	PLC VREMENSKI RELEJ 2	VENTIL NA OTCJEPU S TLAČNOG CJEVOVODA - UKLJUČENJE	VENTIL NA OTCJEPU S TLAČNOG CJEVOVODA - ISKLJUČENJE	VENTIL NA OTCJEPU S TLAČNOG CJEVOVODA - STOP	REGULACIJSKI VENTIL POMOĆNOG SUSTAVA OPSKRBE RASHLADNOM VODOM - UKLJUČENJE	REGULACIJSKI VENTIL POMOĆNOG SUSTAVA OPSKRBE RASHLADNOM VODOM - ISKLJUČENJE

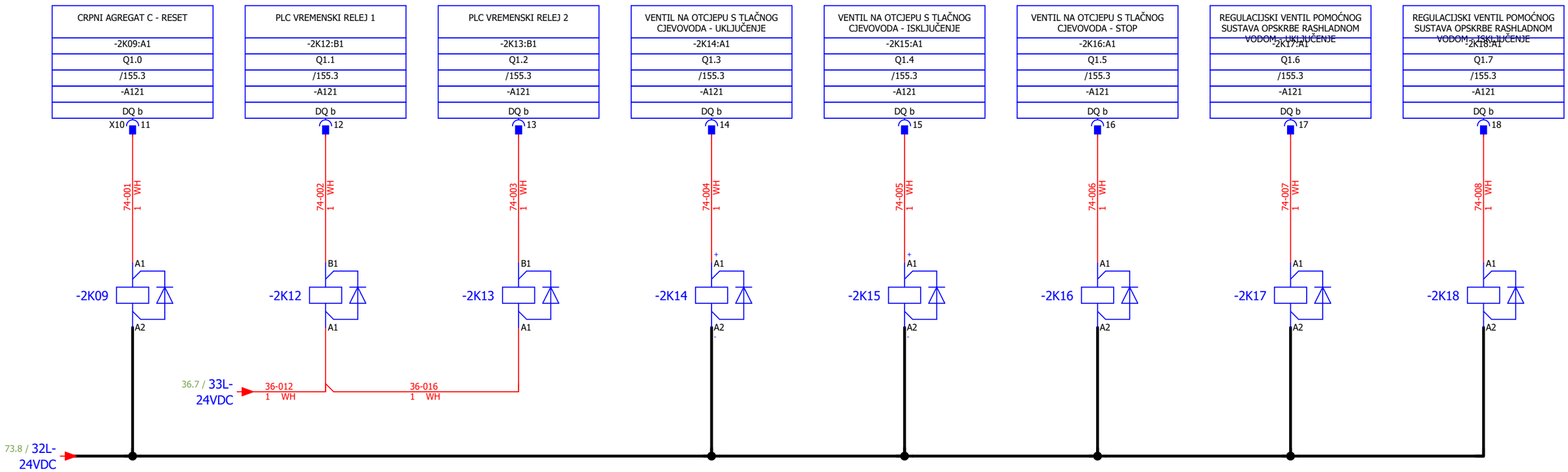

TRS 24VDC 1CO
14 — 11 /104.5
12

700-HA33Z24-3-4
700-HN205
14 — 11 /103.4
12
24 — 21 /104.4
22
34 — 31 /105.4
32

700-HA33Z24-3-4
700-HN205
14 — 11 /103.3
12
24 — 21 /104.3
22
34 — 31 /105.3
32

TRS 24VDC 1CO
14 — 11 /101.6
12

TRS 24VDC 1CO
14 — 11 /101.4
12

TRS 24VDC 1CO
14 — 11 /101.5
12

TRS 24VDC 1CO
14 — 11 /101.3
12

TRS 24VDC 1CO
14 — 11 /101.2
12

Datum:	31.07.2026.	SINTAKSA A Voith Company	Naručitelj:	HEP - Proizvodnja d.o.o. Ulica grada Vukovara 37, 10000 Zagreb	Investitor:	HRVATSKA ELEKTROPRIVREDA d.d Ulica grada Vukovara 37, 10000 Zagreb	Mapa: 1E12-3 (31)	Prilog: 111	Razina razrade: IZVEDBENI PROJEKT	Projekt: REKONSTRUKCIJA HE SENJ - FAZA I
Gl. projektant:	Natko Vučković									
Projektant:	Patrik Kovač		Građevina:	HE SENJ	Naziv struke projekta:	ELEKTROTEHNIČKI PROJEKT	ZOP: SEN.1273	Naziv mape: Dobava i opskrba rashladnom vodom agregata B		Revizija: 00
Izradio:	Luka Božičević									#MB
Odobrio:	Patrik Kovač	Sintaksa d.o.o. HR/21209 Solin, Brza cesta 4 OIB: 32357958120	Lokacija:	Na katastarskim česticama k.o. Sveti Juraj, k.o. Melnice i k.o. Brlog	Sadržaj:	DIGITALNI IZLAZI: 1.0 - 1.7	Oznaka nacrta: 26015-DD-EE-01-111-00			=Y BJP14 Y CDP01
Format:	A4									+Y BJP14 Y CDP01

List: 74
Slijedi: 75

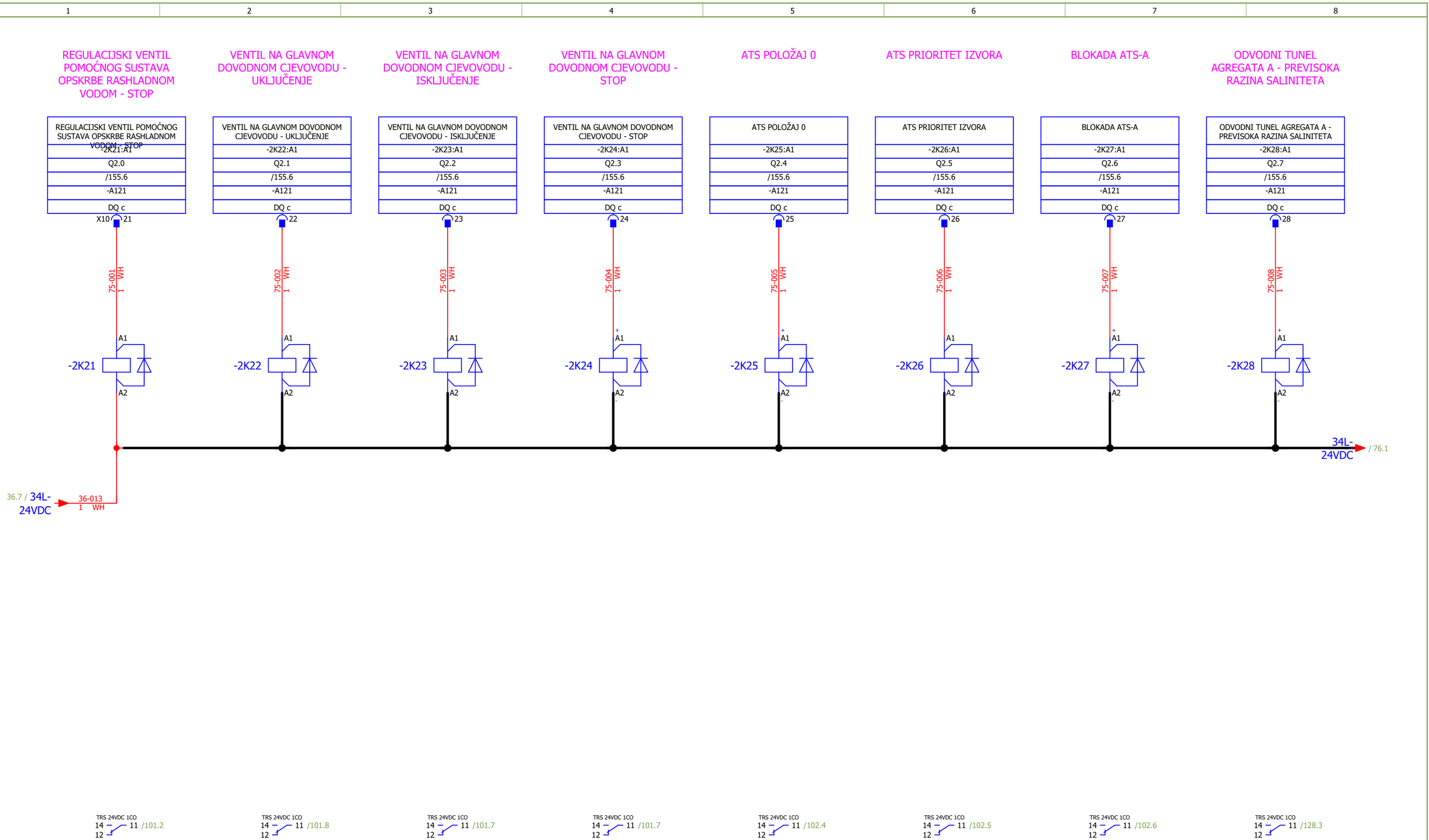

Datum:	31.07.2026.	SINTAKSA A Voith Company	Naručitelj:	HEP - Proizvodnja d.o.o. Ulica grada Vukovara 37, 10000 Zagreb	Investitor:	HRVATSKA ELEKTROPRIVREDA d.d Ulica grada Vukovara 37, 10000 Zagreb	Mapa: 1E12-3 (31)	Prilog: 111	Razina razrade: IZVEDBENI PROJEKT	Projekt: REKONSTRUKCIJA HE SENJ - FAZA I
Gl. projektant:	Natko Vučković									
Projektant:	Patrik Kovač		Građevina:	HE SENJ	Naziv struke projekta:	ELEKTROTEHNIČKI PROJEKT	ZOP: SEN.1273	Naziv mape: Dobava i opskrba rashladnom vodom agregata B		Revizija: 00 #MB
Izradio:	Luka Božičević									
Odobrio:	Patrik Kovač	Sintaksa d.o.o. HR/21209 Solin, Brza cesta 4 OIB: 32357958120	Lokacija:	Na katastarskim česticama k.o. Sveti Juraj, k.o. Melnice i k.o. Brlog	Sadržaj:	DIGITALNI IZLAZI: 2.0 - 2.7	Oznaka nacrta: 26015-DD-EE-01-111-00			=Y BJP14 Y CDP01 List: 75
Format:	A4									+Y BJP14 Y CDP01 Slijedi: 76

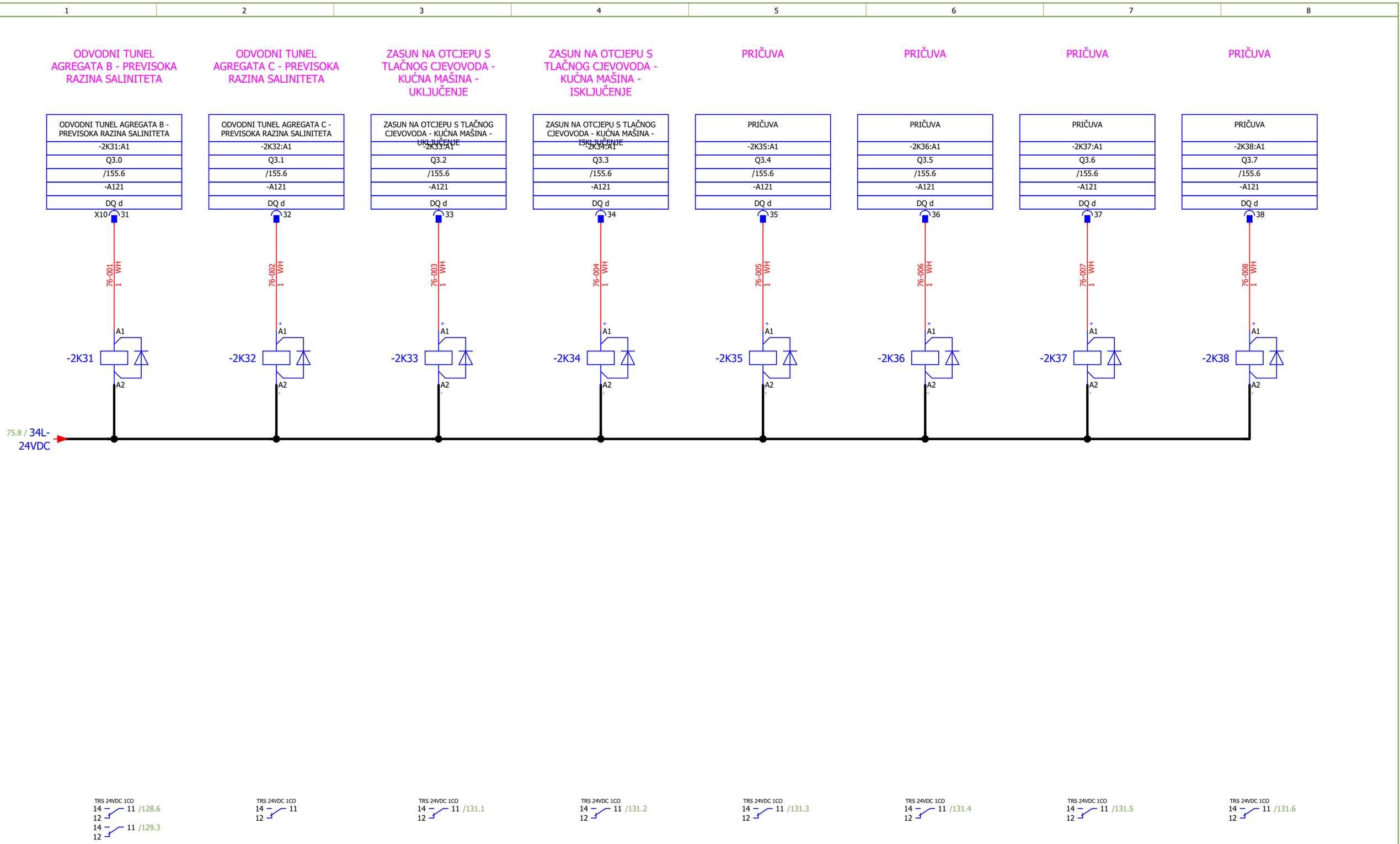

Datum:	31.07.2026.	SINTAKSA A Voith Company	Naručitelj: HEP - Proizvodnja d.o.o. Ulica grada Vukovara 37, 10000 Zagreb	Investitor: HRVATSKA ELEKTROPRIVREDA d.d Ulica grada Vukovara 37, 10000 Zagreb	Mapa: 1E12-3 (31)	Prilog: 111	Razina razrade: IZVEDBENI PROJEKT	Projekt: REKONSTRUKCIJA HE SENJ - FAZA I
Gl. projektant:	Natko Vučković							
Projektant:	Patrik Kovač		Građevina: HE SENJ	Naziv struke projekta: ELEKTROTEHNIČKI PROJEKT	ZOP: SEN.1273	Naziv mape: Dobava i opskrba rashladnom vodom agregata B		Revizija: 00 #MB
Izradio:	Luka Božičević	Sintaksa d.o.o. HR/21209 Solin, Brza cesta 4 OIB: 32357958120						
Odobrio:	Patrik Kovač		Lokacija: Na katastarskim česticama k.o. Sveti Juraj, k.o. Melnice i k.o. Brlog	Sadržaj: DIGITALNI IZLAZI: 3.0 - 3.7	Oznaka nacrta: 26015-DD-EE-01-111-00			=Y BJP14 Y CDP01 List: 76
Format:	A4							+Y BJP14 Y CDP01 Slijedi: 77

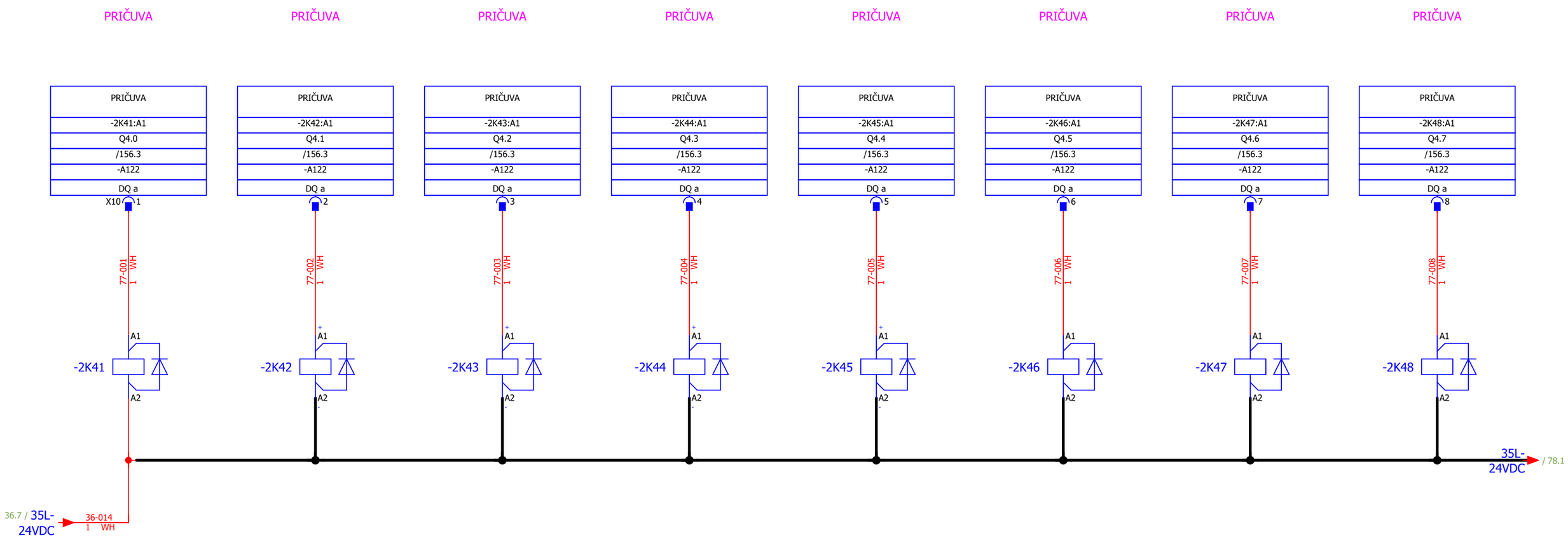

Datum:	31.07.2026.	SINTAKSA A Voith Company	Naručitelj:	HEP - Proizvodnja d.o.o. Ulica grada Vukovara 37, 10000 Zagreb	Investitor:	HRVATSKA ELEKTROPRIVREDA d.d Ulica grada Vukovara 37, 10000 Zagreb	Mapa: 1E12-3 (31)	Prilog: 111	Razina razrade: IZVEDBENI PROJEKT	Projekt: REKONSTRUKCIJA HE SENJ - FAZA I
Gl. projektant:	Natko Vučković									
Projektant:	Patrik Kovač		Građevina:	HE SENJ	Naziv struke projekta:	ELEKTROTEHNIČKI PROJEKT	ZOP: SEN.1273	Naziv mape: Dobava i opskrba rashladnom vodom agregata B		Revizija: 00 #MB
Izradio:	Luka Božičević									
Odobrio:	Patrik Kovač	Sintaksa d.o.o. HR/21209 Solin, Brza cesta 4 OIB: 32357958120	Lokacija:	Na katastarskim česticama k.o. Sveti Juraj, k.o. Melnice i k.o. Brlog	Sadržaj:	DIGITALNI IZLAZI: 4.0 - 4.7	Oznaka nacrta: 26015-DD-EE-01-111-00			=Y BJP14 Y CDP01 List: 77
Format:	A4									+Y BJP14 Y CDP01 Slijedi: 78

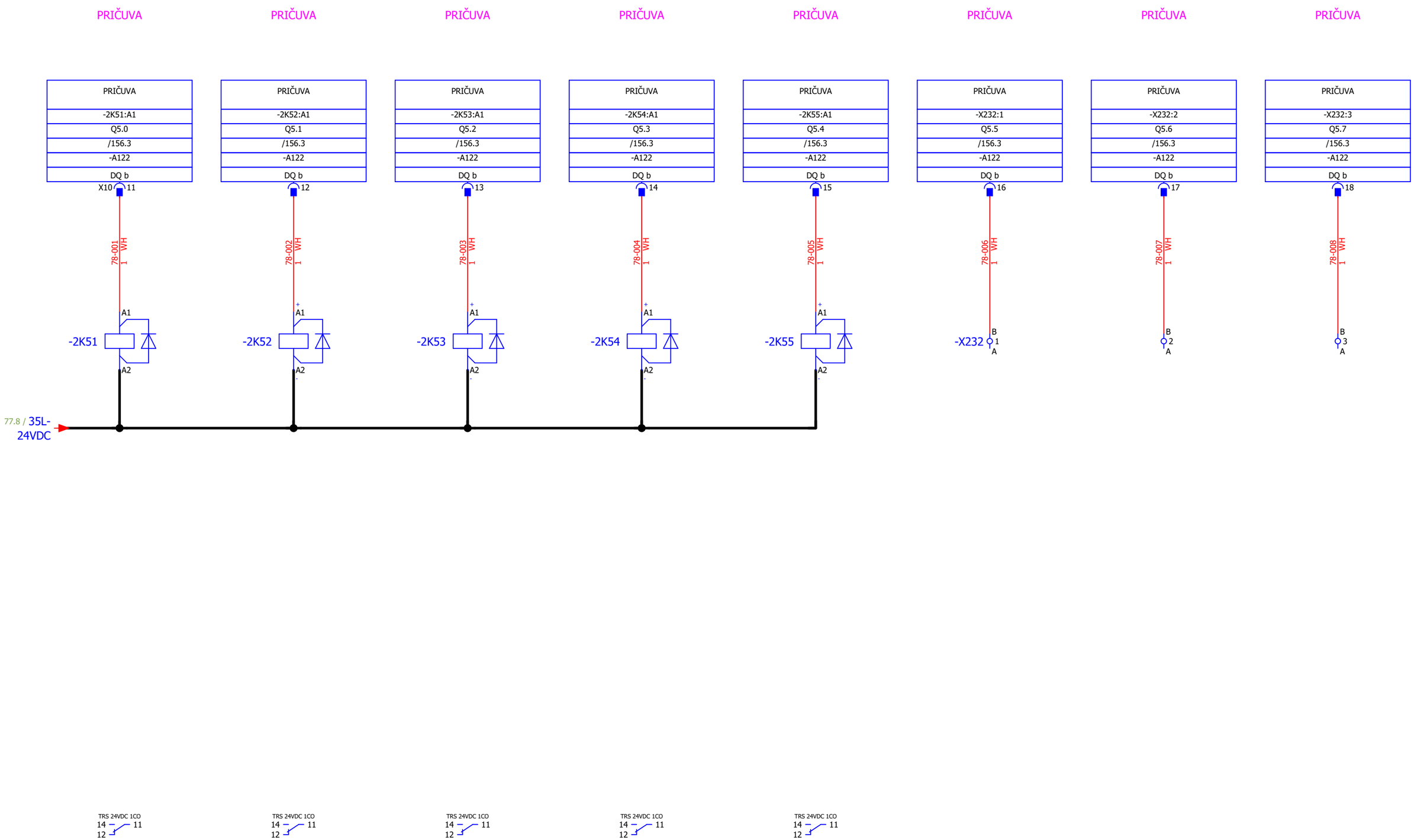

Datum:	31.07.2026.	SINTAKSA A Voith Company	Naručitelj:	HEP - Proizvodnja d.o.o. Ulica grada Vukovara 37, 10000 Zagreb	Investitor:	HRVATSKA ELEKTROPRIVREDA d.d Ulica grada Vukovara 37, 10000 Zagreb	Mapa: 1E12-3 (31)	Prilog: 111	Razina razrade: IZVEDBENI PROJEKT	Projekt: REKONSTRUKCIJA HE SENJ - FAZA I
Gl. projektant:	Natko Vučković									
Projektant:	Patrik Kovač		Građevina:	HE SENJ	Naziv struke projekta:	ELEKTROTEHNIČKI PROJEKT	ZOP: SEN.1273	Naziv mape: Dobava i opskrba rashladnom vodom agregata B		Revizija: 00 #MB
Izradio:	Luka Božičević									
Odobrio:	Patrik Kovač	Sintaksa d.o.o. HR/21209 Solin, Brza cesta 4 OIB: 32357958120	Lokacija:	Na katastarskim česticama k.o. Sveti Juraj, k.o. Melnice i k.o. Brlog	Sadržaj:	DIGITALNI IZLAZI: 5.0 - 5.7	Oznaka nacrta: 26015-DD-EE-01-111-00			=Y BJP14 Y CDP01 List: 78
Format:	A4									+Y BJP14 Y CDP01 Slijedi: 79

1	2	3	4	5	6	7	8

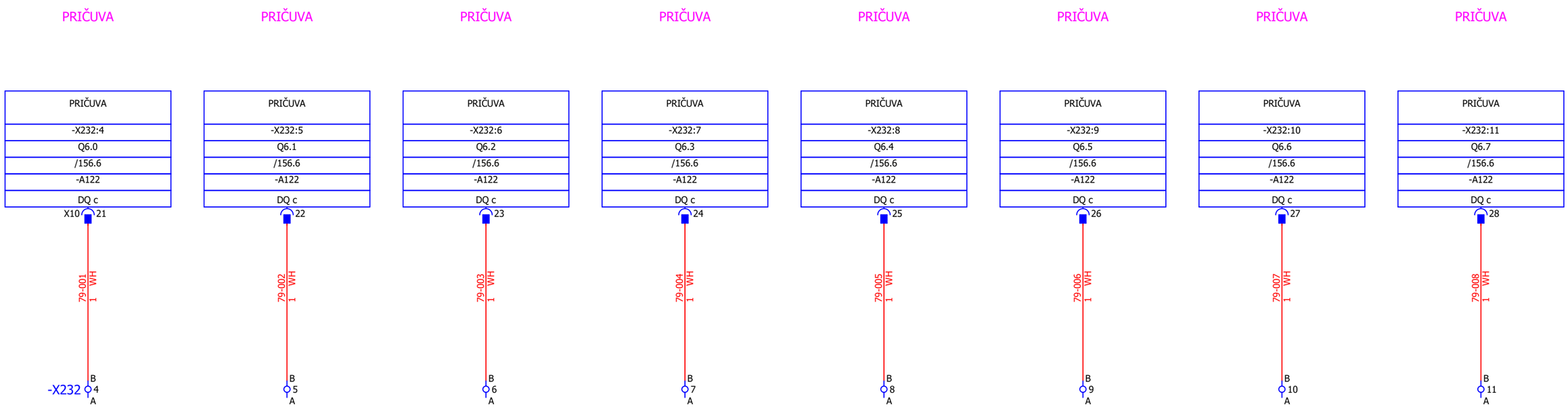

Datum:	31.07.2026.	SINTAKSA A Voith Company	Naručitelj: HEP - Proizvodnja d.o.o. Ulica grada Vukovara 37, 10000 Zagreb	Investitor: HRVATSKA ELEKTROPRIVREDA d.d Ulica grada Vukovara 37, 10000 Zagreb	Mapa: 1E12-3 (31)	Prilog: 111	Razina razrade: IZVEDBENI PROJEKT	Projekt: REKONSTRUKCIJA HE SENJ - FAZA I
Gl. projektant:	Natko Vučković							
Projektant:	Patrik Kovač		Građevina: HE SENJ	Naziv struke projekta: ELEKTROTEHNIČKI PROJEKT	ZOP: SEN.1273	Naziv mape: Dobava i opskrba rashladnom vodom agregata B		Revizija: 00
Izradio:	Luka Božičević	Sintaksa d.o.o. HR/21209 Solin, Brza cesta 4 OIB: 32357958120						#MB
Odobrio:	Patrik Kovač		Lokacija: Na katastarskim česticama k.o. Sveti Juraj, k.o. Melnice i k.o. Brlog	Sadržaj: DIGITALNI IZLAZI: 6.0 - 6.7	Oznaka nacrta: 26015-DD-EE-01-111-00			=Y BJP14 Y CDP01
Format:	A4							+Y BJP14 Y CDP01

List: 79
Slijedi: 80

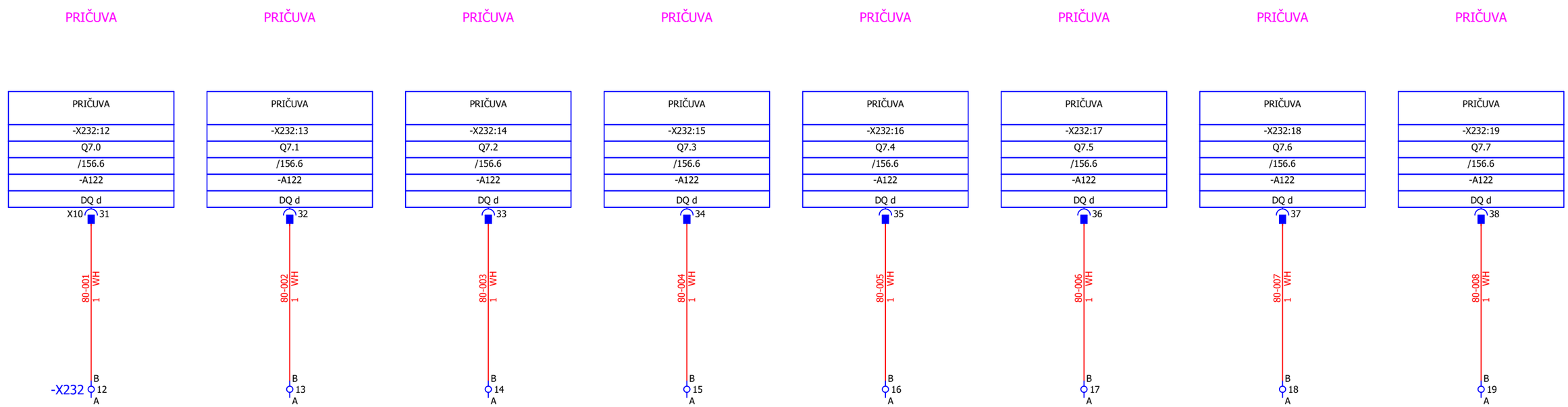

Datum:	31.07.2026.	SINTAKSA A Voith Company	Naručitelj:	HEP - Proizvodnja d.o.o. Ulica grada Vukovara 37, 10000 Zagreb	Investitor:	HRVATSKA ELEKTROPRIVREDA d.d Ulica grada Vukovara 37, 10000 Zagreb	Mapa: 1E12-3 (31)	Prilog: 111	Razina razrade: IZVEDBENI PROJEKT	Projekt: REKONSTRUKCIJA HE SENJ - FAZA I
Gl. projektant:	Natko Vučković									
Projektant:	Patrik Kovač		Građevina:	HE SENJ	Naziv struke projekta:	ELEKTROTEHNIČKI PROJEKT	ZOP: SEN.1273	Naziv mape: Dobava i opskrba rashladnom vodom agregata B		Revizija: 00
Izradio:	Luka Božičević									#MB
Odobrio:	Patrik Kovač	Sintaksa d.o.o. HR/21209 Solin, Brza cesta 4 OIB: 32357958120	Lokacija:	Na katastarskim česticama k.o. Sveti Juraj, k.o. Melnice i k.o. Brlog	Sadržaj:	DIGITALNI IZLAZI: 7.0 - 7.7	Oznaka nacrta: 26015-DD-EE-01-111-00			=Y BJP14 Y CDP01 / List: 80
Format:	A4									+Y BJP14 Y CDP01 / Slijedi: 81

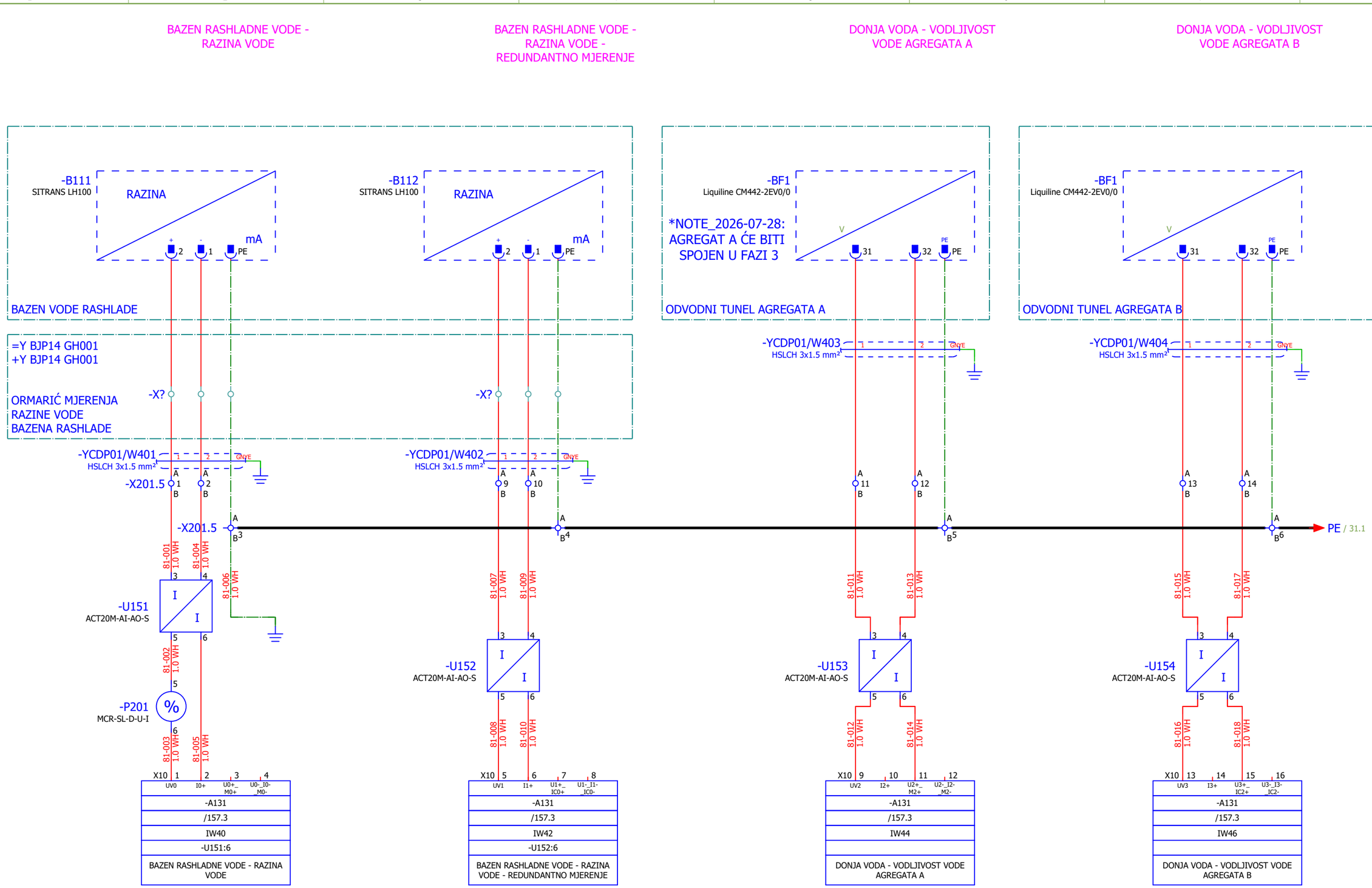

Datum:	31.07.2026.	SINTAKSA A Voith Company	Naručitelj: HEP - Proizvodnja d.o.o. Ulica grada Vukovara 37, 10000 Zagreb	Investitor: HRVATSKA ELEKTROPRIVREDA d.d Ulica grada Vukovara 37, 10000 Zagreb	Mapa: 1E12-3 (31)	Prilog: 111	Razina razrade: IZVEDBENI PROJEKT	Projekt: REKONSTRUKCIJA HE SENJ - FAZA I
Gl. projektant:	Natko Vučković							
Projektant:	Patrik Kovač		Građevina: HE SENJ	Naziv struke projekta: ELEKTROTEHNIČKI PROJEKT	ZOP: SEN.1273	Naziv mape: Dobava i opskrba rashladnom vodom agregata B		Revizija: 01
Izradio:	Luka Božičević							#MB
Odobrio:	Patrik Kovač	Sintaksa d.o.o. HR/21209 Solin, Brza cesta 4 OIB: 32357958120	Lokacija: Na katastarskim česticama k.o. Sveti Juraj, k.o. Melnice i k.o. Brlog	Sadržaj: ANALOGNI ULAZI: 1-4	Oznaka nacrta: 26015-DD-EE-01-111-00			=Y BJP14 Y CDP01
Format:	A4							+Y BJP14 Y CDP01

List: 81
Slijedi: 82

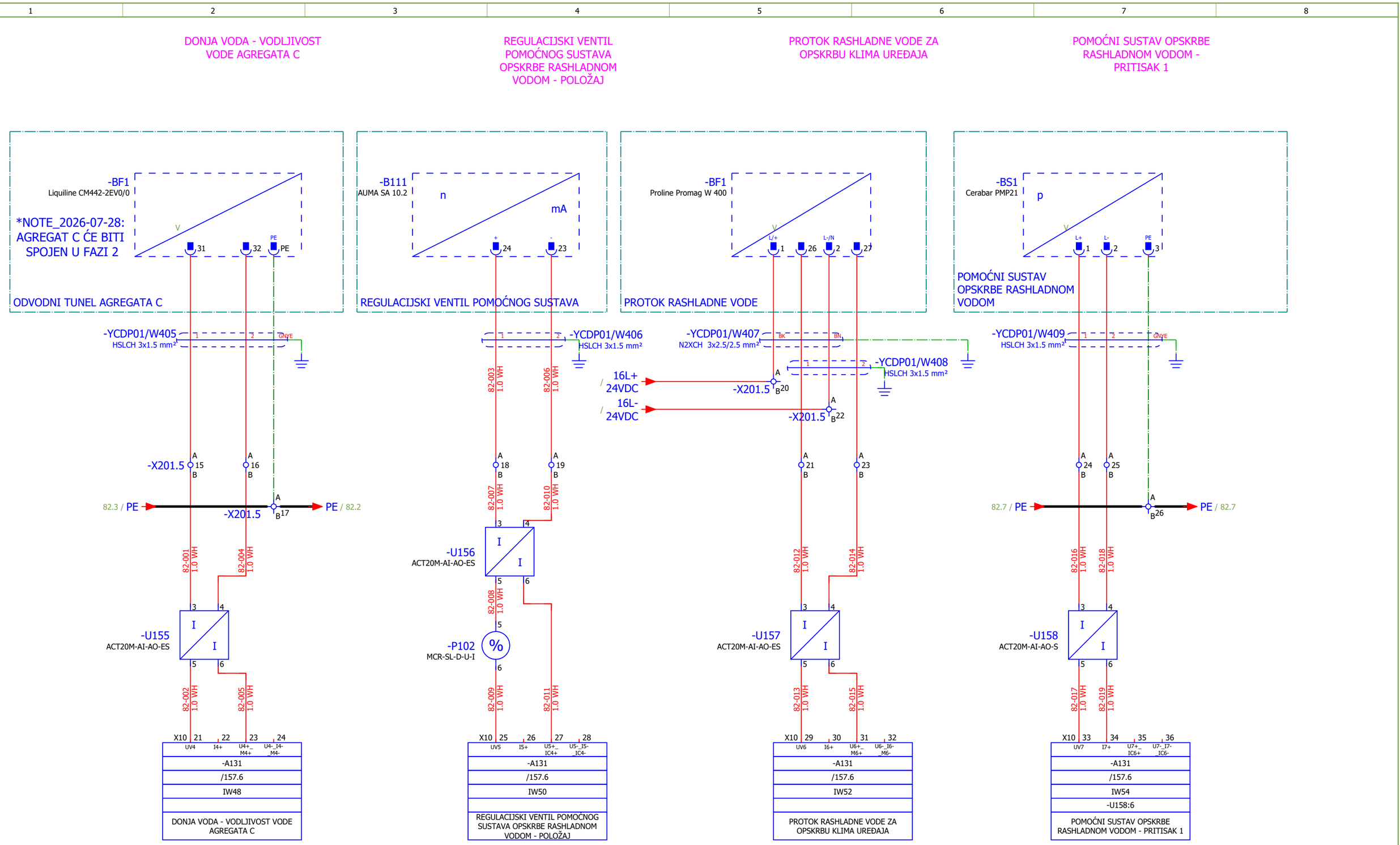

Datum:	31.07.2026.	SINTAKSA A Voith Company	Naručitelj: HEP - Proizvodnja d.o.o. Ulica grada Vukovara 37, 10000 Zagreb	Investitor: HRVATSKA ELEKTROPRIVREDA d.d Ulica grada Vukovara 37, 10000 Zagreb	Mapa: 1E12-3 (31)	Prilog: 111	Razina razrade: IZVEDBENI PROJEKT	Projekt: REKONSTRUKCIJA HE SENJ - FAZA I
Gl. projektant:	Natko Vučković							
Projektant:	Patrik Kovač		Građevina: HE SENJ	Naziv struke projekta: ELEKTROTEHNIČKI PROJEKT	ZOP: SEN.1273	Naziv mape: Dobava i opskrba rashladnom vodom agregata B		Revizija: 01
Izradio:	Luka Božičević							#MB
Odobrio:	Patrik Kovač	Sintaksa d.o.o. HR/21209 Solin, Brza cesta 4 OIB: 32357958120	Lokacija: Na katastarskim česticama k.o. Sveti Juraj, k.o. Melnice i k.o. Brlog	Sadržaj: ANALOGNI ULAZI: 5-8	Oznaka nacrta: 26015-DD-EE-01-111-00			=Y BJP14 Y CDP01
Format:	A4							+Y BJP14 Y CDP01

List: 82
Slijedi: 83

1	2	3	4	5	6	7	8

POMOĆNI SUSTAV OPSKRBE RASHLADNOM VODOM - PRITISAK 2

POMOĆNI SUSTAV OPSKRBE RASHLADNOM VODOM - PRITISAK 3

POMOĆNI SUSTAV OPSKRBE RASHLADNOM VODOM - PROTOK

PRIČUVA

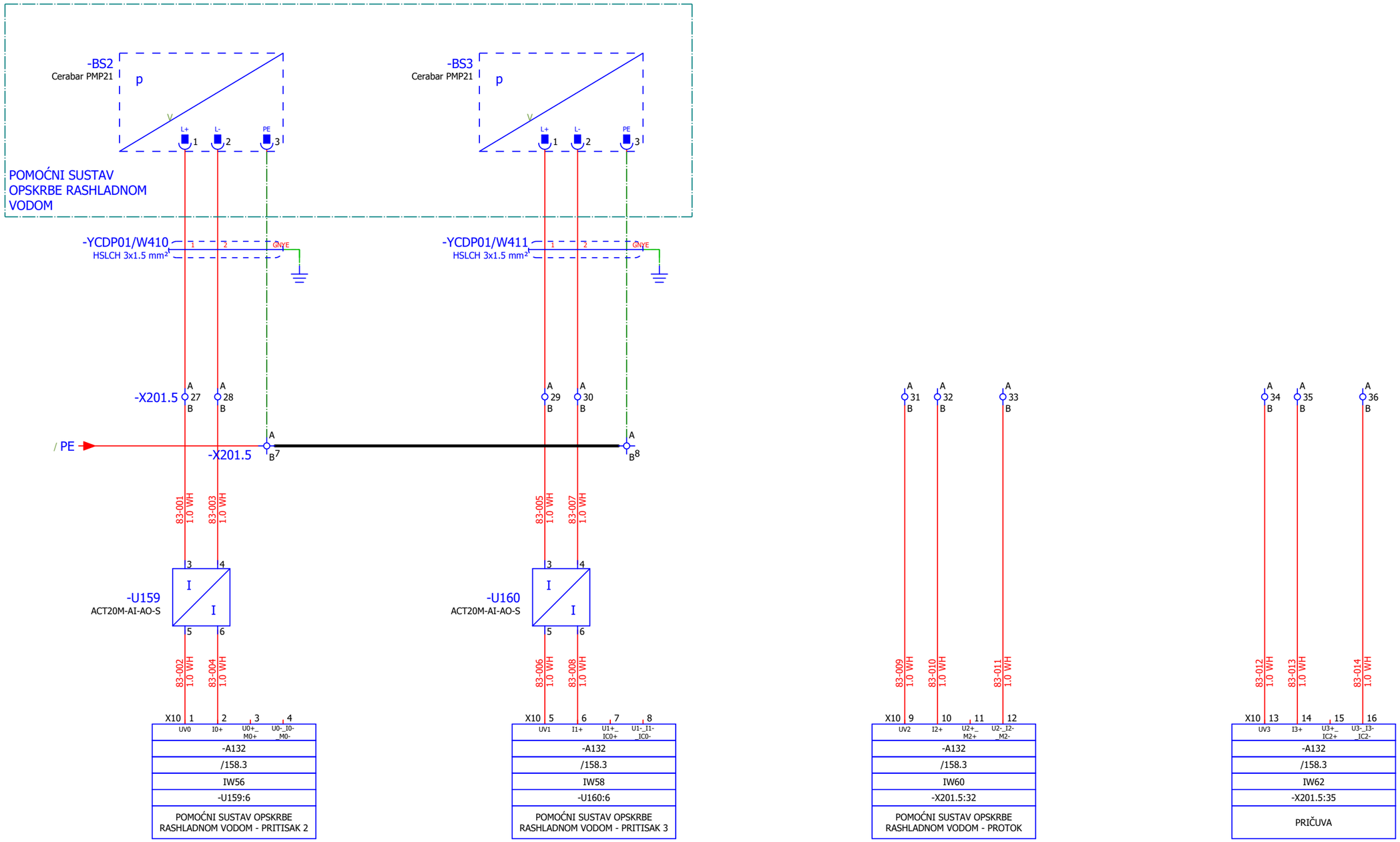

Datum:	31.07.2026.	SINTAKSA A Voith Company	Naručitelj: HEP - Proizvodnja d.o.o. Ulica grada Vukovara 37, 10000 Zagreb	Investitor: HRVATSKA ELEKTROPRIVREDA d.d Ulica grada Vukovara 37, 10000 Zagreb	Mapa: 1E12-3 (31)	Prilog: 111	Razina razrade: IZVEDBENI PROJEKT	Projekt: REKONSTRUKCIJA HE SENJ - FAZA I
Gl. projektant:	Natko Vučković							
Projektant:	Patrik Kovač		Građevina: HE SENJ	Naziv struke projekta: ELEKTROTEHNIČKI PROJEKT	ZOP: SEN.1273	Naziv mape: Dobava i opskrba rashladnom vodom agregata B	Revizija: 01	#MB
Izradio:	Luka Božičević							
Odobrio:	Patrik Kovač	Sintaksa d.o.o. HR/21209 Solin, Brza cesta 4 OIB: 32357958120	Lokacija: Na katastarskim česticama k.o. Sveti Juraj, k.o. Melnice i k.o. Brlog	Sadržaj: ANALOGNI ULAZI: 9-12	Oznaka nacrta: 26015-DD-EE-01-111-00		=Y BJP14 Y CDP01	List: 83
Format:	A4						+Y BJP14 Y CDP01	Slijedi: 84

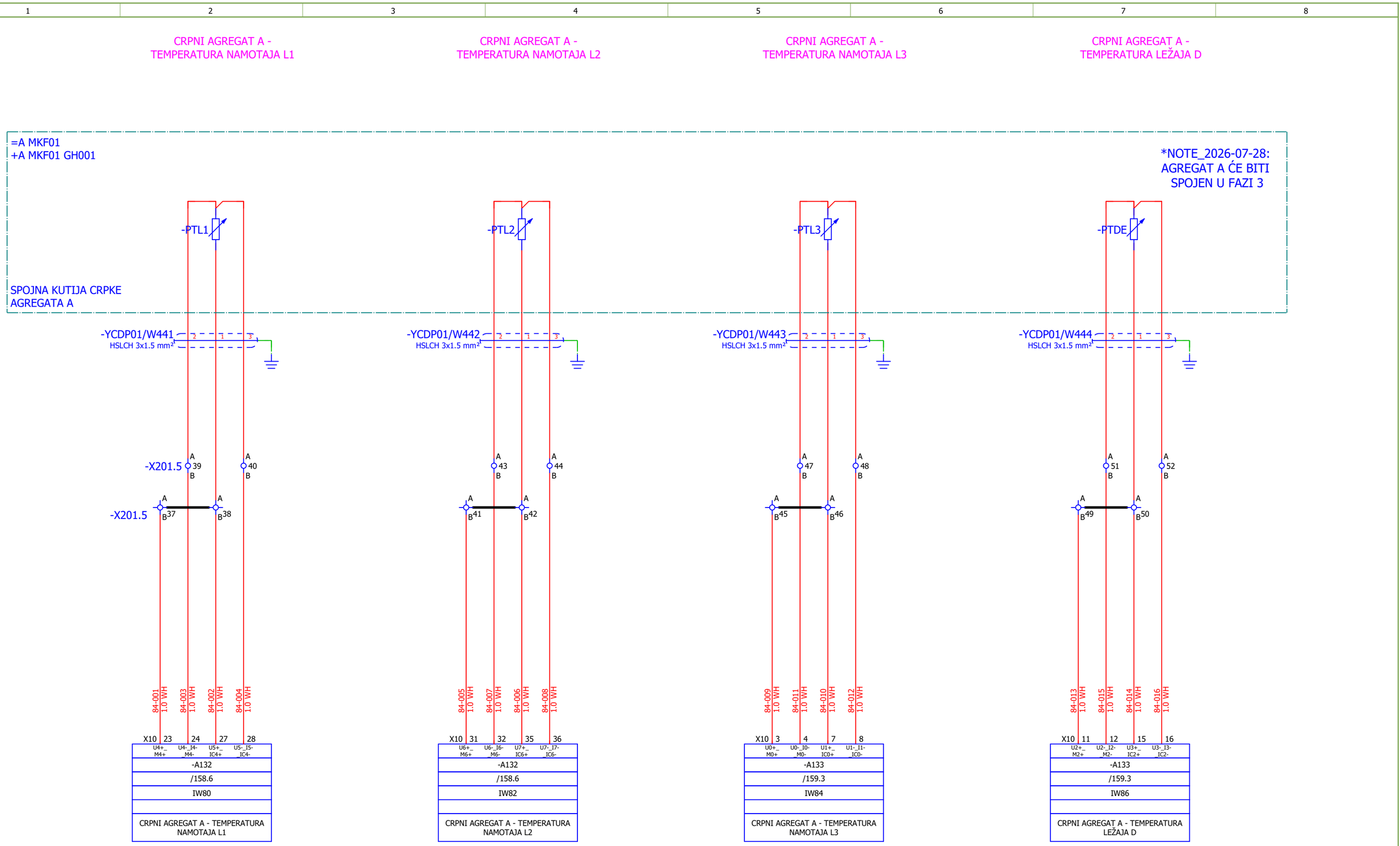

Datum: 31.07.2026.	SINTAKSA A Voith Company	Naručitelj: HEP - Proizvodnja d.o.o. Ulica grada Vukovara 37, 10000 Zagreb	Investitor: HRVATSKA ELEKTROPRIVREDA d.d Ulica grada Vukovara 37, 10000 Zagreb	Mapa: 1E12-3 (31)	Prilog: 111	Razina razrade: IZVEDBENI PROJEKT	Projekt: REKONSTRUKCIJA HE SENJ - FAZA I
Gl. projektant: Natko Vučković		Građevina: HE SENJ	Naziv struke projekta: ELEKTROTEHNIČKI PROJEKT	ZOP: SEN.1273	Naziv mape: Dobava i opskrba rashladnom vodom agregata B		Revizija: 01 #MB
Projektant: Patrik Kovač							
Izradio: Luka Božičević	Sintaksa d.o.o. HR/21209 Solin, Brza cesta 4 OIB: 32357958120	Lokacija: Na katastarskim česticama k.o. Sveti Juraj, k.o. Melnice i k.o. Brlog	Sadržaj: ANALOGNI ULAZI: 13-16	Oznaka nacrta: 26015-DD-EE-01-111-00			=Y BJP14 Y CDP01
Odobrio: Patrik Kovač							+Y BJP14 Y CDP01
Format: A4							List: 84 Slijedi: 85

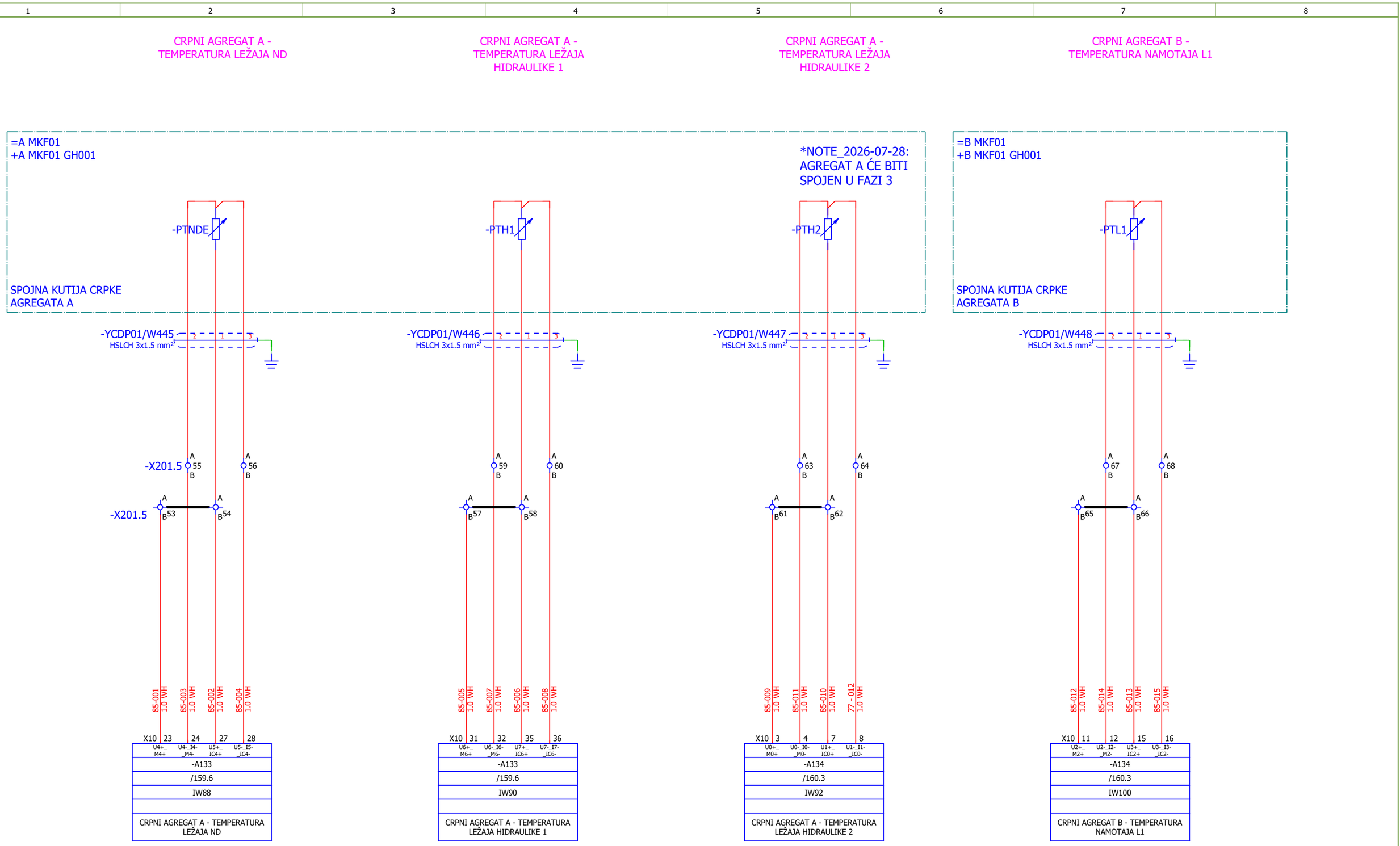

Datum:	31.07.2026.	SINTAKSA A Voith Company	Naručitelj: HEP - Proizvodnja d.o.o. Ulica grada Vukovara 37, 10000 Zagreb	Investitor: HRVATSKA ELEKTROPRIVREDA d.d Ulica grada Vukovara 37, 10000 Zagreb	Mapa: 1E12-3 (31)	Prilog: 111	Razina razrade: IZVEDBENI PROJEKT	Projekt: REKONSTRUKCIJA HE SENJ - FAZA I
Gl. projektant:	Natko Vučković							
Projektant:	Patrik Kovač		Građevina: HE SENJ	Naziv struke projekta: ELEKTROTEHNIČKI PROJEKT	ZOP: SEN.1273	Naziv mape: Dobava i opskrba rashladnom vodom agregata B		Revizija: 01 #MB
Izradio:	Luka Božičević							
Odobrio:	Patrik Kovač	Sintaksa d.o.o. HR/21209 Solin, Brza cesta 4 OIB: 32357958120	Lokacija: Na katastarskim česticama k.o. Sveti Juraj, k.o. Melnice i k.o. Brlog	Sadržaj: ANALOGNI ULAZI: 17:20	Oznaka nacrta: 26015-DD-EE-01-111-00			=Y BJP14 Y CDP01
Format:	A4							+Y BJP14 Y CDP01

List: 85
Slijedi: 86

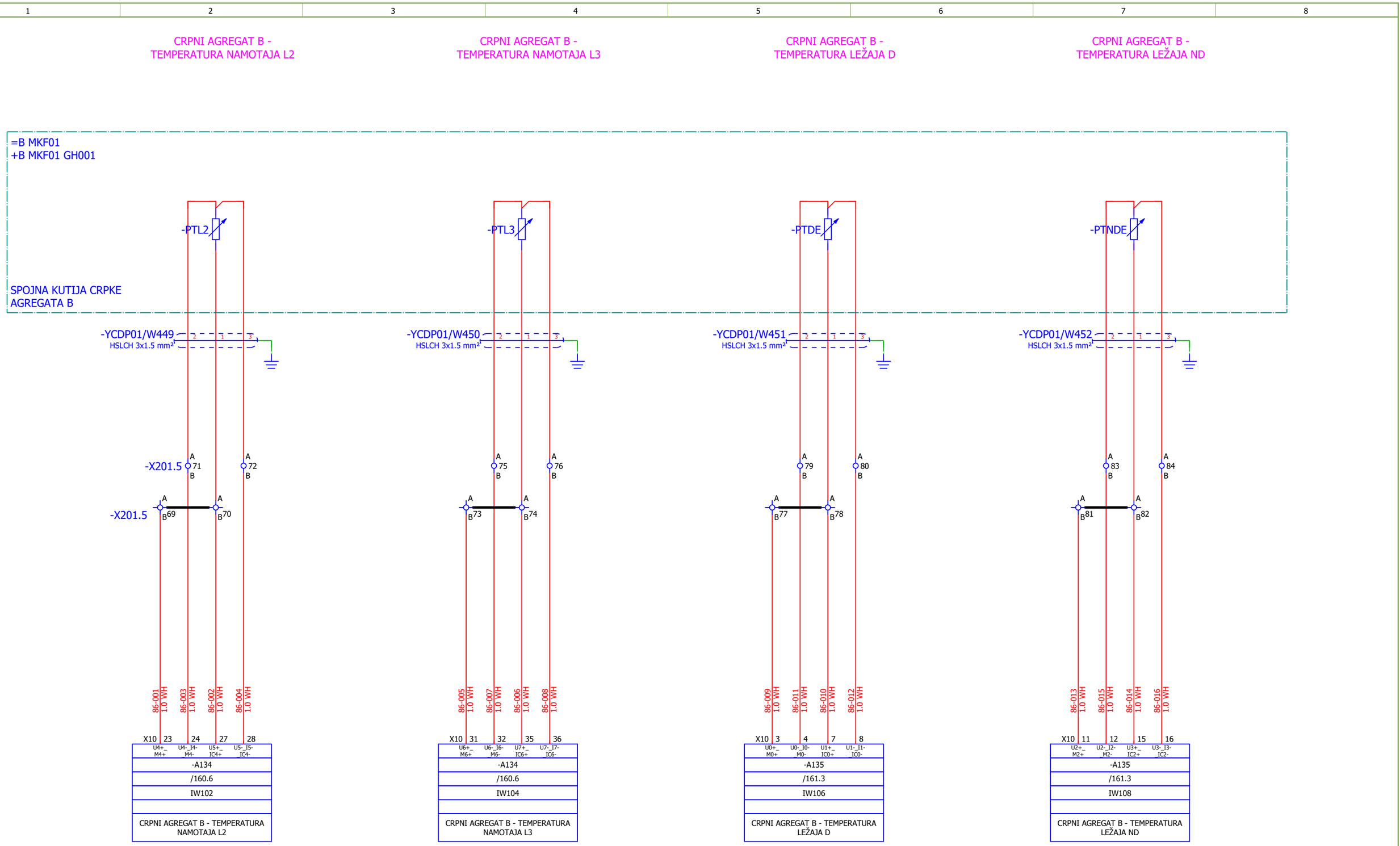

Datum:	31.07.2026.	SINTAKSA A Voith Company	Naručitelj: HEP - Proizvodnja d.o.o. Ulica grada Vukovara 37, 10000 Zagreb	Investitor: HRVATSKA ELEKTROPRIVREDA d.d Ulica grada Vukovara 37, 10000 Zagreb	Mapa: 1E12-3 (31)	Prilog: 111	Razina razrade: IZVEDBENI PROJEKT	Projekt: REKONSTRUKCIJA HE SENJ - FAZA I
Gl. projektant:	Natko Vučković							
Projektant:	Patrik Kovač		Građevina: HE SENJ	Naziv struke projekta: ELEKTROTEHNIČKI PROJEKT	ZOP: SEN.1273	Naziv mape: Dobava i opskrba rashladnom vodom agregata B		Revizija: 01
Izradio:	Luka Božičević							#MB
Odobrio:	Patrik Kovač	Sintaksa d.o.o. HR/21209 Solin, Brza cesta 4 OIB: 32357958120	Lokacija: Na katastarskim česticama k.o. Sveti Juraj, k.o. Melnice i k.o. Brlog	Sadržaj: ANALOGNI ULAZI: 21-24	Oznaka nacrta: 26015-DD-EE-01-111-00			=Y BJP14 Y CDP01
Format:	A4							+Y BJP14 Y CDP01

List: 86
Slijedi: 87

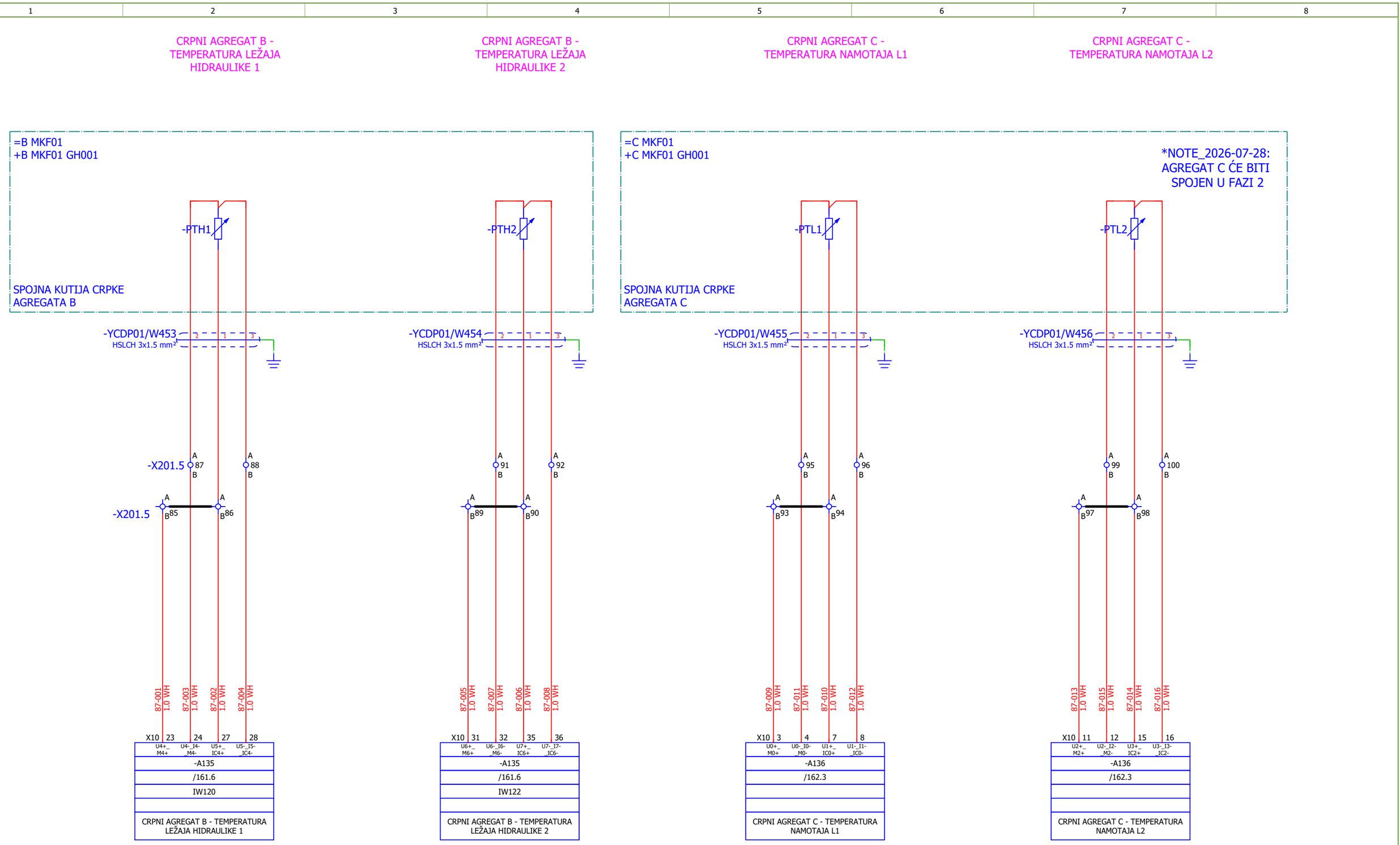

Datum: 31.07.2026.	SINTAKSA A Voith Company	Naručitelj: HEP - Proizvodnja d.o.o. Ulica grada Vukovara 37, 10000 Zagreb	Investitor: HRVATSKA ELEKTROPRIVREDA d.d Ulica grada Vukovara 37, 10000 Zagreb	Mapa: 1E12-3 (31)	Prilog: 111	Razina razrade: IZVEDBENI PROJEKT	Projekt: REKONSTRUKCIJA HE SENJ - FAZA I
Gl. projektant: Natko Vučković		Građevina: HE SENJ	Naziv struke projekta: ELEKTROTEHNIČKI PROJEKT	ZOP: SEN.1273	Naziv mape: Dobava i opskrba rashladnom vodom agregata B		Revizija: 01 #MB
Projektant: Patrik Kovač							
Izradio: Luka Božičević	Sintaksa d.o.o. HR/21209 Solin, Brza cesta 4 OIB: 32357958120	Lokacija: Na katastarskim česticama k.o. Sveti Juraj, k.o. Melnice i k.o. Brlog	Sadržaj: ANALOGNI ULAZI: 25-28	Oznaka nacrta: 26015-DD-EE-01-111-00			=Y BJP14 Y CDP01
Odobrio: Patrik Kovač							+Y BJP14 Y CDP01
Format: A4							List: 87 Slijedi: 88

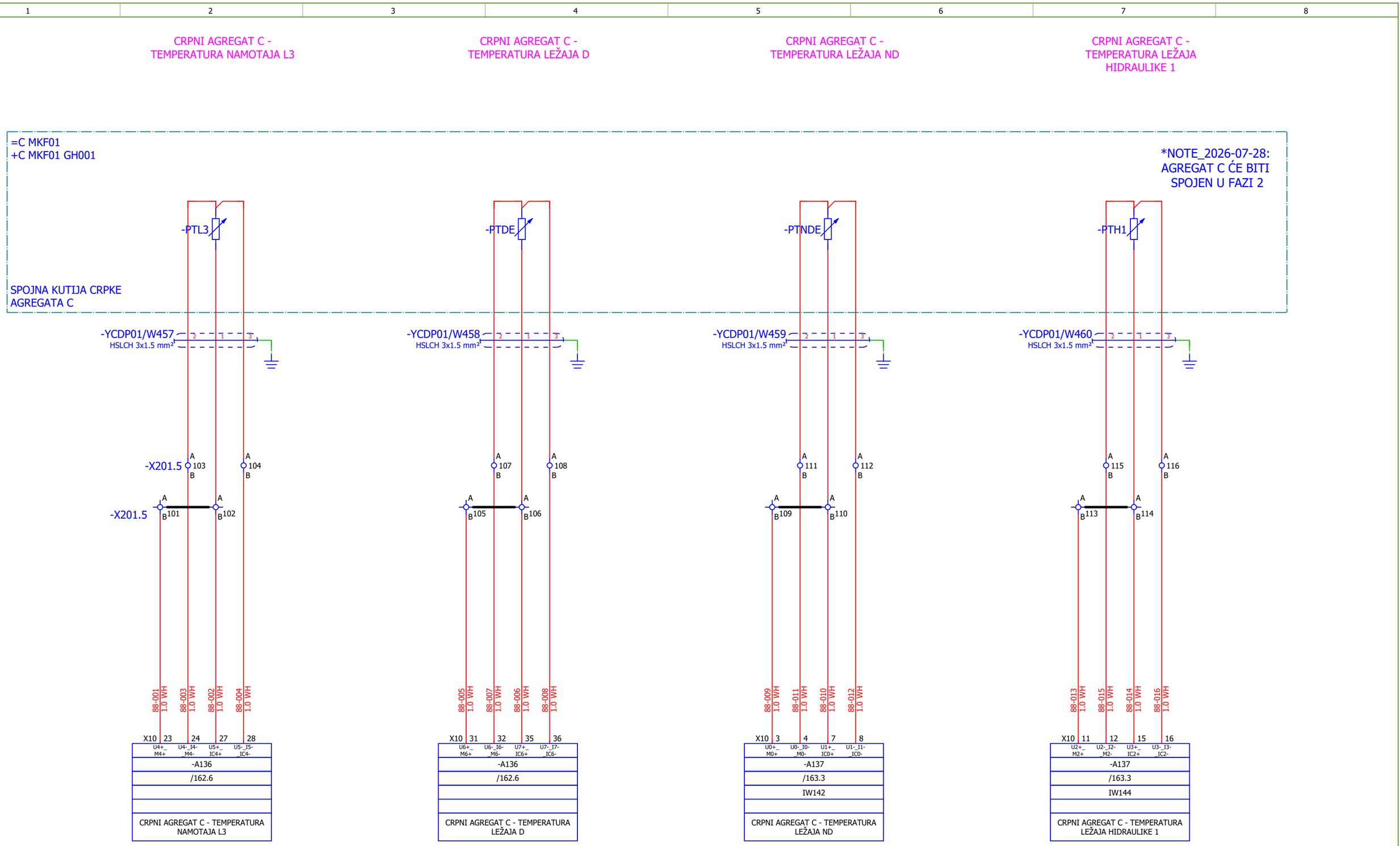

Datum: 31.07.2026.	SINTAKSA A Voith Company	Naručitelj: HEP - Proizvodnja d.o.o. Ulica grada Vukovara 37, 10000 Zagreb	Investitor: HRVATSKA ELEKTROPRIVREDA d.d Ulica grada Vukovara 37, 10000 Zagreb	Mapa: 1E12-3 (31)	Prilog: 111	Razina razrade: IZVEDBENI PROJEKT	Projekt: REKONSTRUKCIJA HE SENJ - FAZA I
Gl. projektant: Natko Vučković		Građevina: HE SENJ	Naziv struke projekta: ELEKTROTEHNIČKI PROJEKT	ZOP: SEN.1273	Naziv mape: Dobava i opskrba rashladnom vodom agregata B		Revizija: 01 #MB
Projektant: Patrik Kovač	Sintaksa d.o.o. HR/21209 Solin, Brza cesta 4 OIB: 32357958120	Lokacija: Na katastarskim česticama k.o. Sveti Juraj, k.o. Melnice i k.o. Brlog	Sadržaj: ANALOGNI ULAZI: 29-32	Oznaka nacrta: 26015-DD-EE-01-111-00			=Y BJP14 Y CDP01
Izradio: Luka Božičević							+Y BJP14 Y CDP01
Odobrio: Patrik Kovač							List: 88
Format: A4							Slijedi: 89

CRPNI AGREGAT C -
TEMPERATURA LEŽAJA
HIDRAULIKE 2

PRIČUVA

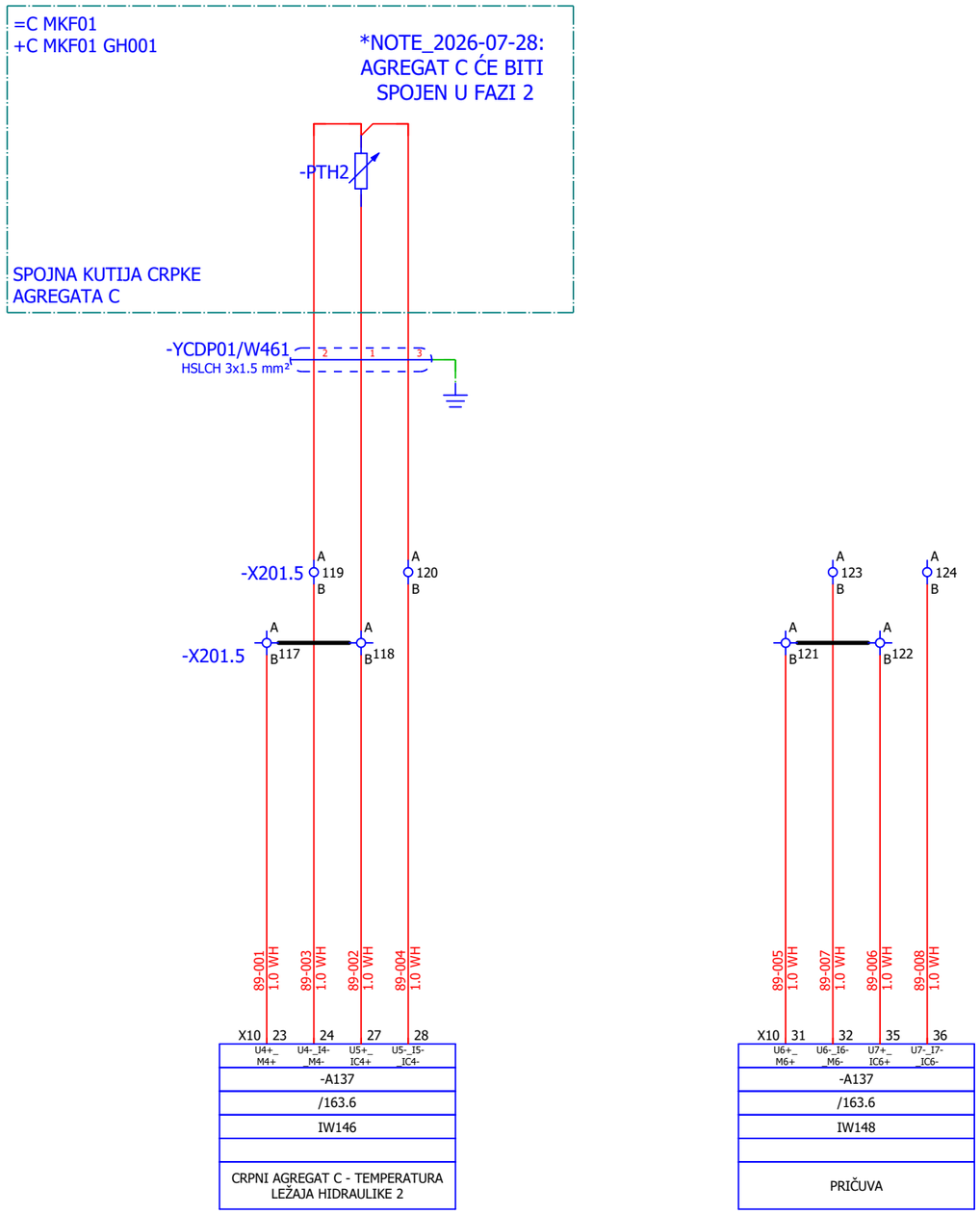

Datum:	31.07.2026.	SINTAKSA A Voith Company	Naručitelj: HEP - Proizvodnja d.o.o. Ulica grada Vukovara 37, 10000 Zagreb	Investitor: HRVATSKA ELEKTROPRIVREDA d.d Ulica grada Vukovara 37, 10000 Zagreb	Mapa: 1E12-3 (31)	Prilog: 111	Razina razrade: IZVEDBENI PROJEKT	Projekt: REKONSTRUKCIJA HE SENJ - FAZA I
Gl. projektant:	Natko Vučković							
Projektant:	Patrik Kovač		Građevina: HE SENJ	Naziv struke projekta: ELEKTROTEHNIČKI PROJEKT	ZOP: SEN.1273	Naziv mape: Dobava i opskrba rashladnom vodom agregata B	Revizija: 01	#MB
Izradio:	Luka Božičević	Sintaksa d.o.o. HR/21209 Solin, Brza cesta 4 OIB: 32357958120						
Odobrio:	Patrik Kovač		Lokacija: Na katastarskim česticama k.o. Sveti Juraj, k.o. Melnice i k.o. Brlog	Sadržaj: ANALOGNI ULAZI: 33-36	Oznaka nacrta: 26015-DD-EE-01-111-00		=Y BJP14 Y CDP01	List: 89
Format:	A4						+Y BJP14 Y CDP01	Slijedi: 90

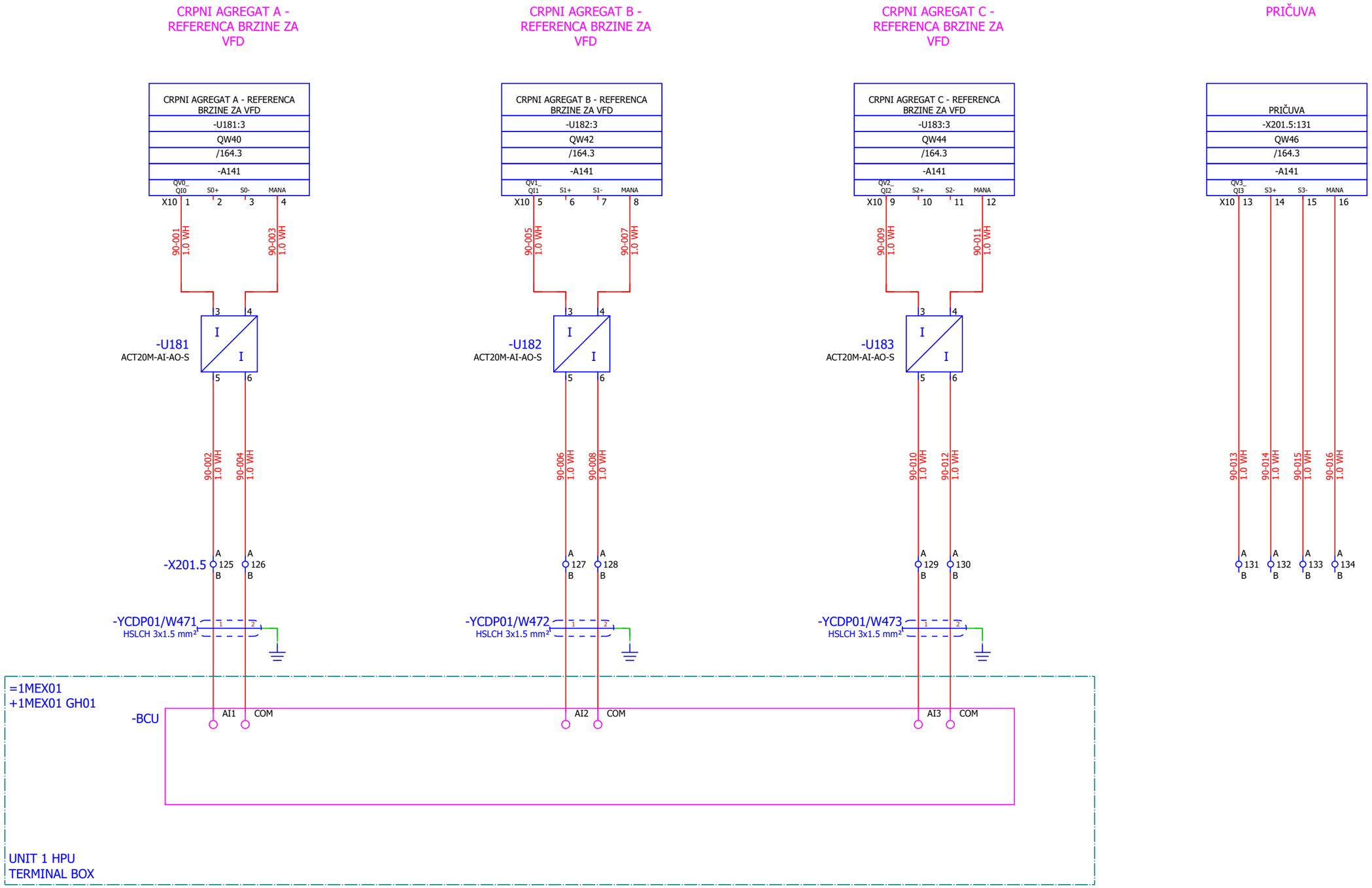

Datum:	31.07.2026.	SINTAKSA A Voith Company	Naručitelj:	HEP - Proizvodnja d.o.o. Ulica grada Vukovara 37, 10000 Zagreb	Investitor:	HRVATSKA ELEKTROPRIVREDA d.d Ulica grada Vukovara 37, 10000 Zagreb	Mapa: 1E12-3 (31)	Prilog: 111	Razina razrade: IZVEDBENI PROJEKT	Projekt: REKONSTRUKCIJA HE SENJ - FAZA I
Gl. projektant:	Natko Vučković									
Projektant:	Patrik Kovač		Građevina:	HE SENJ	Naziv struke projekta:	ELEKTROTEHNIČKI PROJEKT	ZOP: SEN.1273	Naziv mape: Dobava i opskrba rashladnom vodom agregata B		Revizija: 01 #MB
Izradio:	Luka Božičević									
Odobrio:	Patrik Kovač	Sintaksa d.o.o. HR/21209 Solin, Brza cesta 4 OIB: 32357958120	Lokacija:	Na katastarskim česticama k.o. Sveti Juraj, k.o. Melnice i k.o. Brlog	Sadržaj:	ANALOGNI IZLAZI: 1-4	Oznaka nacrta: 26015-DD-EE-01-111-00			=Y BJP14 Y CDP01 List: 90
Format:	A4									+Y BJP14 Y CDP01 Slijedi: 101

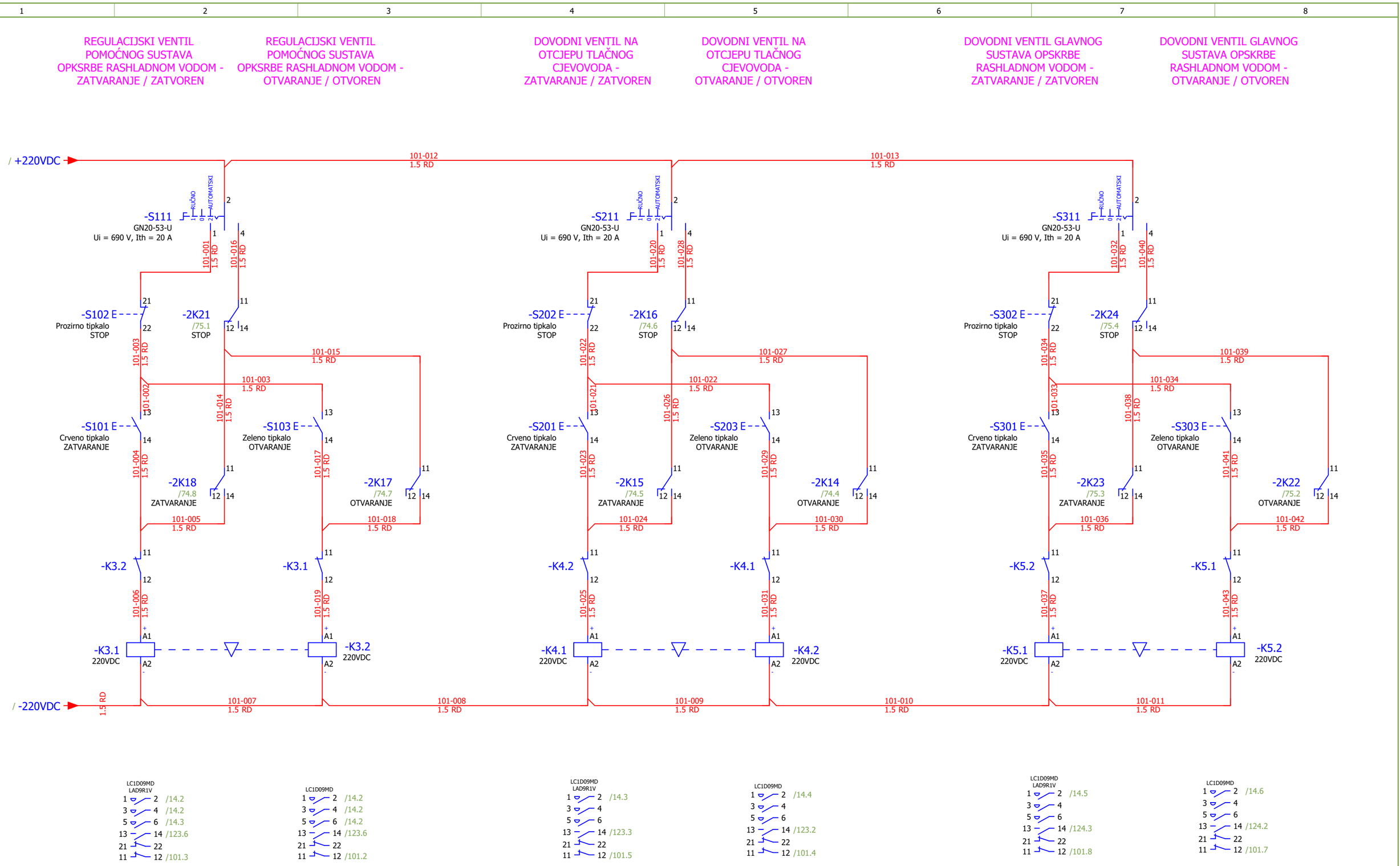

Datum:	31.07.2026.	SINTAKSA A Voith Company	Naručitelj: HEP - Proizvodnja d.o.o. Ulica grada Vukovara 37, 10000 Zagreb	Investitor: HRVATSKA ELEKTROPRIVREDA d.d Ulica grada Vukovara 37, 10000 Zagreb	Mapa: 1E12-3 (31)	Prilog: 111	Razina razrade: IZVEDBENI PROJEKT	Projekt: REKONSTRUKCIJA HE SENJ - FAZA I
Gl. projektant:	Natko Vučković							
Projektant:	Patrik Kovač		Građevina: HE SENJ	Naziv struke projekta: ELEKTROTEHNIČKI PROJEKT	ZOP: SEN.1273	Naziv mape: Dobava i opskrba rashladnom vodom agregata B	Revizija: 01	#MC
Izradio:	Luka Božičević							
Odobrio:	Patrik Kovač	Sintaksa d.o.o. HR/21209 Solin, Brza cesta 4 OIB: 32357958120	Lokacija: Na katastarskim česticama k.o. Sveti Juraj, k.o. Melnice i k.o. Brlog	Sadržaj: UPRAVLJANJE VENTILIMA	Oznaka nacrta: 26015-DD-EE-01-111-00		=Y BJP14 Y CDP01	List: 101
Format:	A4						+Y BJP14 Y CDP01	Slijedi: 102

1	2	3	4	5	6	7	8

ATS
POLOŽAJ 0

ATS PRIORITET
IZVORA

BLOKADA ATS-A

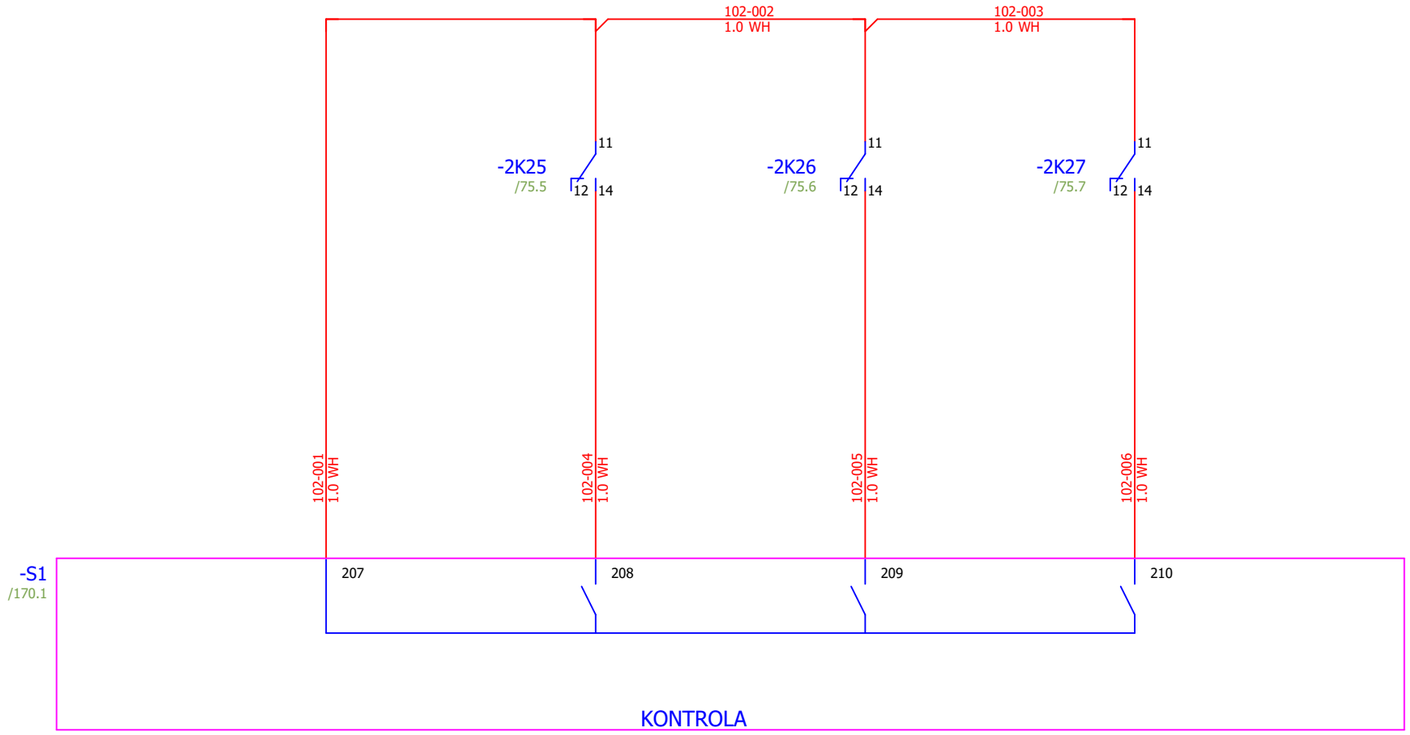

Datum:	31.07.2026.	SINTAKSA A Voith Company	Naručitelj: HEP - Proizvodnja d.o.o. Ulica grada Vukovara 37, 10000 Zagreb	Investitor: HRVATSKA ELEKTROPRIVREDA d.d Ulica grada Vukovara 37, 10000 Zagreb	Mapa: 1E12-3 (31)	Prilog: 111	Razina razrade: IZVEDBENI PROJEKT	Projekt: REKONSTRUKCIJA HE SENJ - FAZA I
Gl. projektant:	Natko Vučković							
Projektant:	Patrik Kovač		Građevina: HE SENJ	Naziv struke projekta: ELEKTROTEHNIČKI PROJEKT	ZOP: SEN.1273	Naziv mape: Dobava i opskrba rashladnom vodom agregata B		Revizija: 01 #MC
Izradio:	Luka Božičević							
Odobrio:	Patrik Kovač	Sintaksa d.o.o. HR/21209 Solin, Brza cesta 4 OIB: 32357958120	Lokacija: Na katastarskim česticama k.o. Sveti Juraj, k.o. Melnice i k.o. Brlog	Sadržaj: UPRAVLJANJE ATS-OM	Oznaka nacrta: 26015-DD-EE-01-111-00			=Y BJP14 Y CDP01 List: 102
Format:	A4							+Y BJP14 Y CDP01 Slijedi: 103

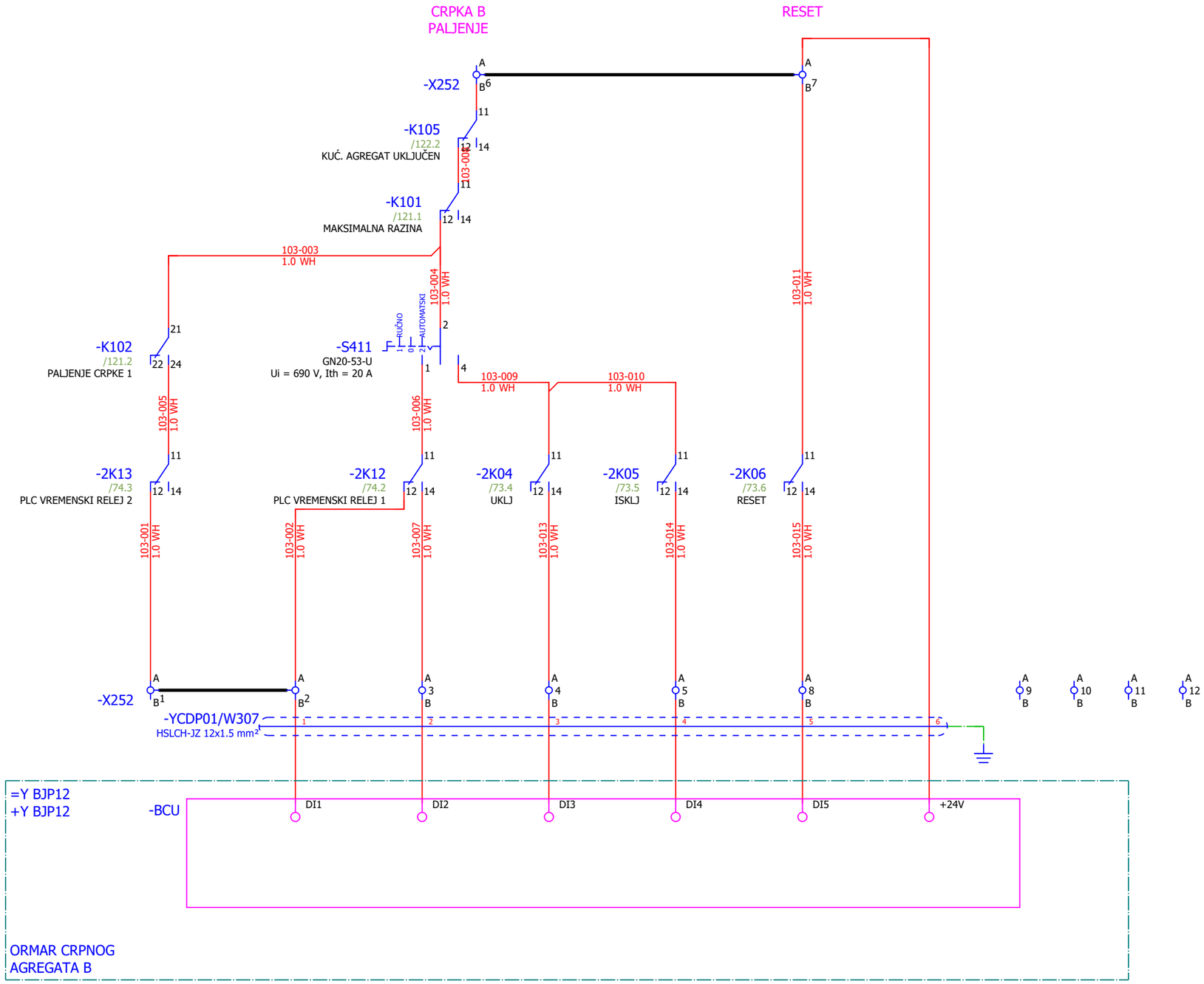

Datum:	31.07.2026.	SINTAKSA A Voith Company	Naručitelj: HEP - Proizvodnja d.o.o. Ulica grada Vukovara 37, 10000 Zagreb	Investitor: HRVATSKA ELEKTROPRIVREDA d.d Ulica grada Vukovara 37, 10000 Zagreb	Mapa: 1E12-3 (31)	Prilog: 111	Razina razrade: IZVEDBENI PROJEKT	Projekt: REKONSTRUKCIJA HE SENJ - FAZA I
Gl. projektant:	Natko Vučković							
Projektant:	Patrik Kovač		Građevina: HE SENJ	Naziv struke projekta: ELEKTROTEHNIČKI PROJEKT	ZOP: SEN.1273	Naziv mape: Dobava i opskrba rashladnom vodom agregata B	Revizija: 01	#MC
Izradio:	Luka Božičević							
Odobrio:	Patrik Kovač	Sintaksa d.o.o. HR/21209 Solin, Brza cesta 4 OIB: 32357958120	Lokacija: Na katastarskim česticama k.o. Sveti Juraj, k.o. Melnice i k.o. Brlog	Sadržaj: UPRAVLJANJE CRPKOM B	Oznaka nacrta: 26015-DD-EE-01-111-00		=Y BJP14 Y CDP01	List: 103
Format:	A4						+Y BJP14 Y CDP01	Slijedi: 104

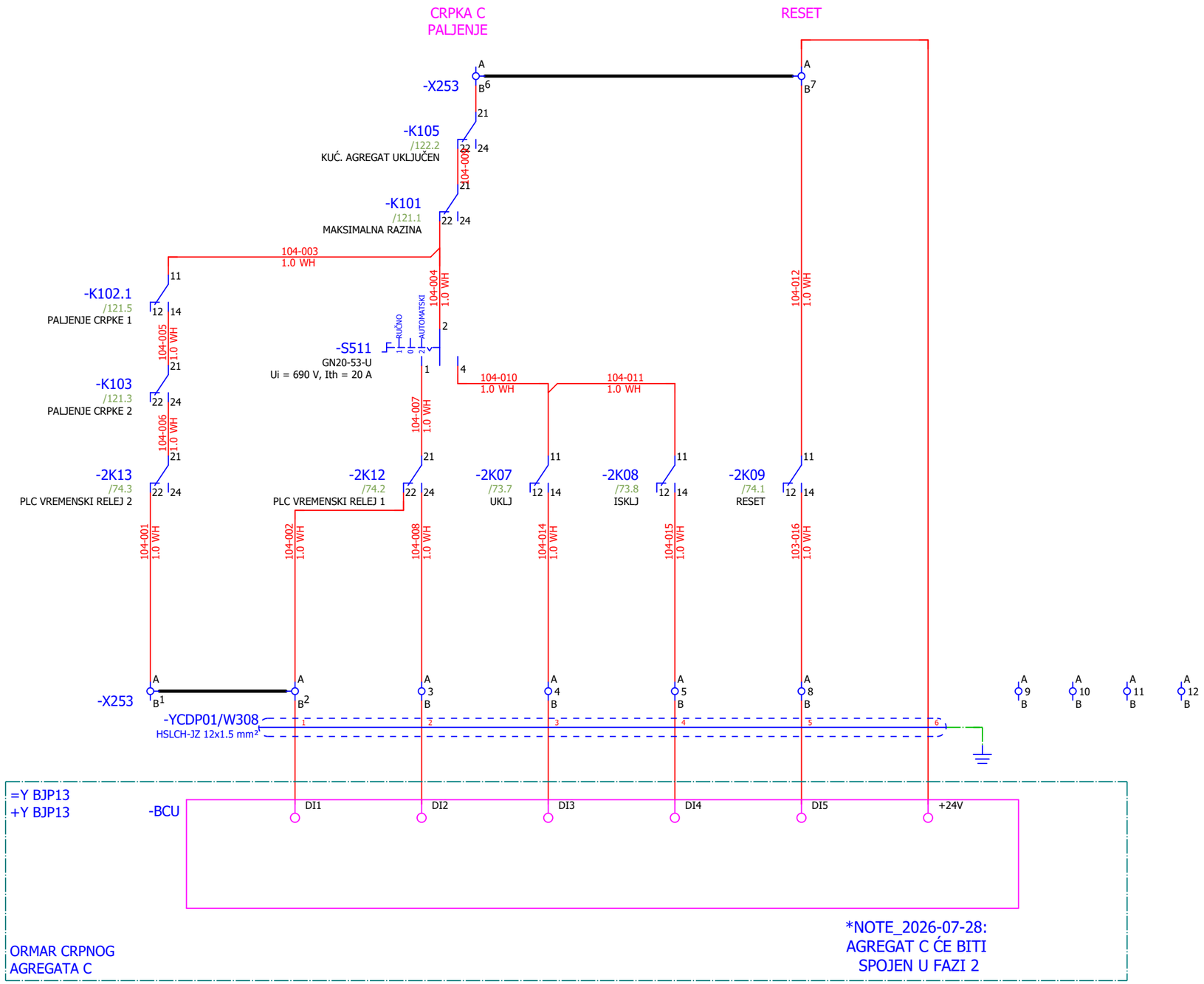

Datum:	31.07.2026.	SINTAKSA A Voith Company	Naručitelj:	HEP - Proizvodnja d.o.o. Ulica grada Vukovara 37, 10000 Zagreb	Investitor:	HRVATSKA ELEKTROPRIVREDA d.d Ulica grada Vukovara 37, 10000 Zagreb	Mapa: 1E12-3 (31)	Prilog: 111	Razina razrade: IZVEDBENI PROJEKT	Projekt: REKONSTRUKCIJA HE SENJ - FAZA I
Gl. projektant:	Natko Vučković									
Projektant:	Patrik Kovač		Građevina:	HE SENJ	Naziv struke projekta:	ELEKTROTEHNIČKI PROJEKT	ZOP: SEN.1273	Naziv mape: Dobava i opskrba rashladnom vodom agregata B		Revizija: 01 #MC
Izradio:	Luka Božičević									
Odobrio:	Patrik Kovač	Sintaksa d.o.o. HR/21209 Solin, Brza cesta 4 OIB: 32357958120	Lokacija:	Na katastarskim česticama k.o. Sveti Juraj, k.o. Melnice i k.o. Brlog	Sadržaj:	UPRAVLJANJE CRPKOM C	Oznaka nacrta: 26015-DD-EE-01-111-00			=Y BJP14 Y CDP01 List: 104
Format:	A4									+Y BJP14 Y CDP01 Slijedi: 105

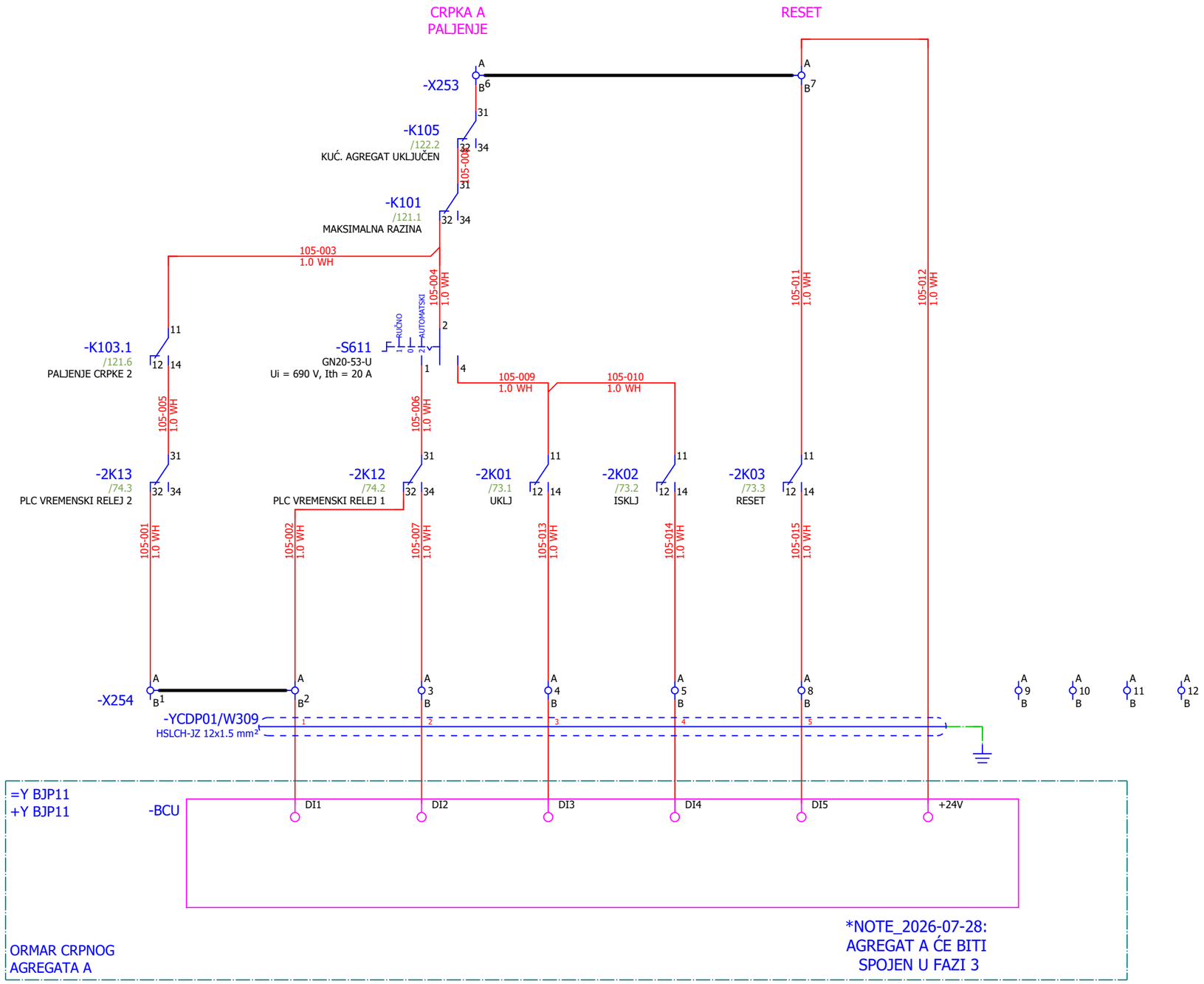

Datum:	31.07.2026.	SINTAKSA A Voith Company	Naručitelj: HEP - Proizvodnja d.o.o. Ulica grada Vukovara 37, 10000 Zagreb	Investitor: HRVATSKA ELEKTROPRIVREDA d.d Ulica grada Vukovara 37, 10000 Zagreb	Mapa: 1E12-3 (31)	Prilog: 111	Razina razrade: IZVEDBENI PROJEKT	Projekt: REKONSTRUKCIJA HE SENJ - FAZA I
Gl. projektant:	Natko Vučković							
Projektant:	Patrik Kovač		Građevina: HE SENJ	Naziv struke projekta: ELEKTROTEHNIČKI PROJEKT	ZOP: SEN.1273	Naziv mape: Dobava i opskrba rashladnom vodom agregata B	Revizija: 01	#MC
Izradio:	Luka Božičević							
Odobrio:	Patrik Kovač	Sintaksa d.o.o. HR/21209 Solin, Brza cesta 4 OIB: 32357958120	Lokacija: Na katastarskim česticama k.o. Sveti Juraj, k.o. Melnice i k.o. Brlog	Sadržaj: UPRAVLJANJE CRPKOM A	Oznaka nacrta: 26015-DD-EE-01-111-00		=Y BJP14 Y CDP01	List: 105
Format:	A4						+Y BJP14 Y CDP01	Slijedi: 121

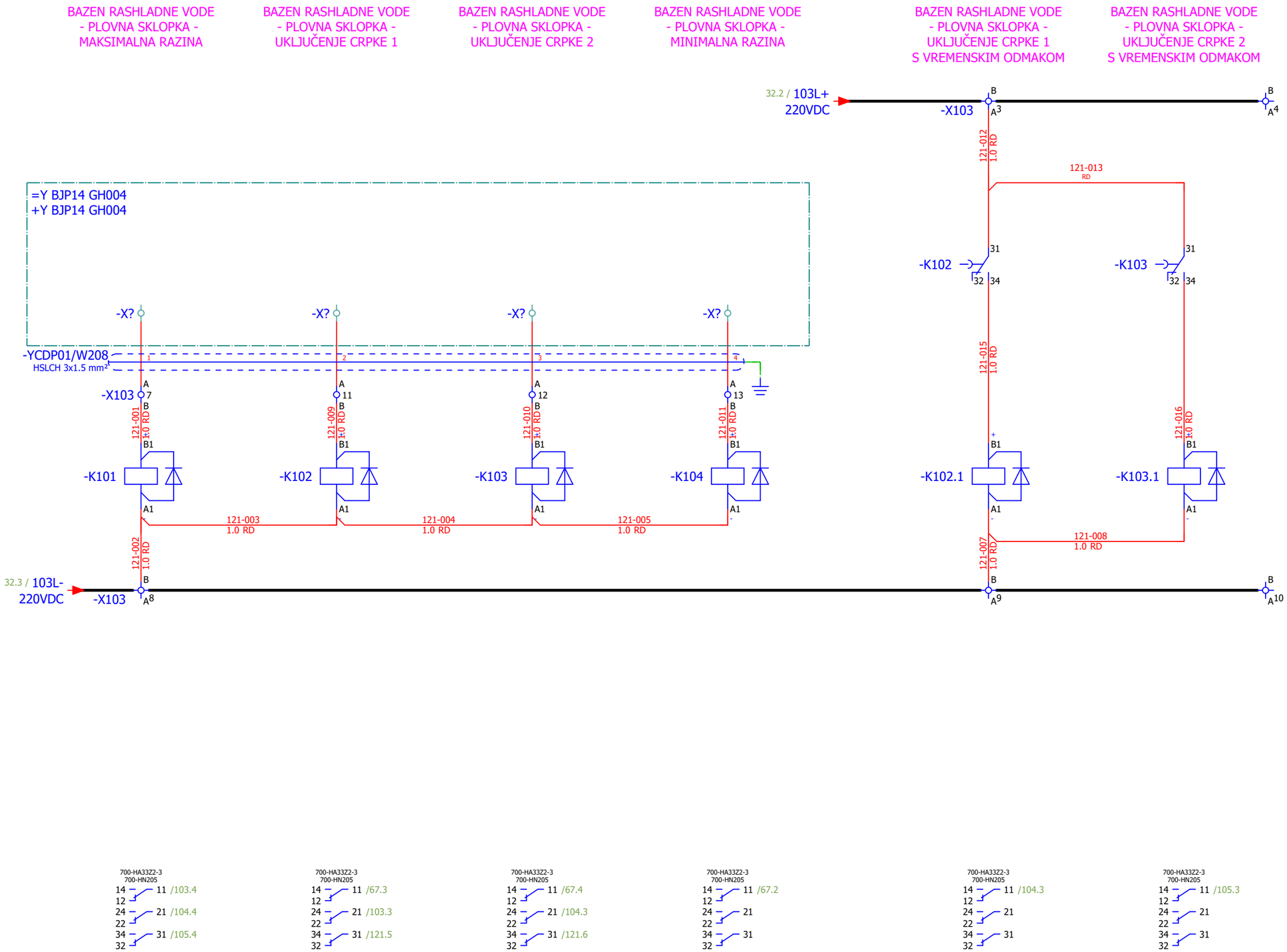

Datum:	31.07.2026.	SINTAKSA A Voith Company	Naručitelj: HEP - Proizvodnja d.o.o. Ulica grada Vukovara 37, 10000 Zagreb	Investitor: HRVATSKA ELEKTROPRIVREDA d.d Ulica grada Vukovara 37, 10000 Zagreb	Mapa: 1E12-3 (31)	Prilog: 111	Razina razrade: IZVEDBENI PROJEKT	Projekt: REKONSTRUKCIJA HE SENJ - FAZA I
Gl. projektant:	Natko Vučković							
Projektant:	Patrik Kovač		Građevina: HE SENJ	Naziv struke projekta: ELEKTROTEHNIČKI PROJEKT	ZOP: SEN.1273	Naziv mape: Dobava i opskrba rashladnom vodom agregata B		Revizija: 01 #QA
Izradio:	Luka Božičević							
Odobrio:	Patrik Kovač	Sintaksa d.o.o. HR/21209 Solin, Brza cesta 4 OIB: 32357958120	Lokacija: Na katastarskim česticama k.o. Sveti Juraj, k.o. Melnice i k.o. Brlog	Sadržaj: SIGNALIZACIJA - PLOVCI I KUĆNI AGREGAT	Oznaka nacrta: 26015-DD-EE-01-111-00			=Y BJP14 Y CDP01 List: 121
Format:	A4							+Y BJP14 Y CDP01 Slijedi: 122

1	2	3	4	5	6	7	8

UKLJUČENJE KUĆNOG AGREGATA

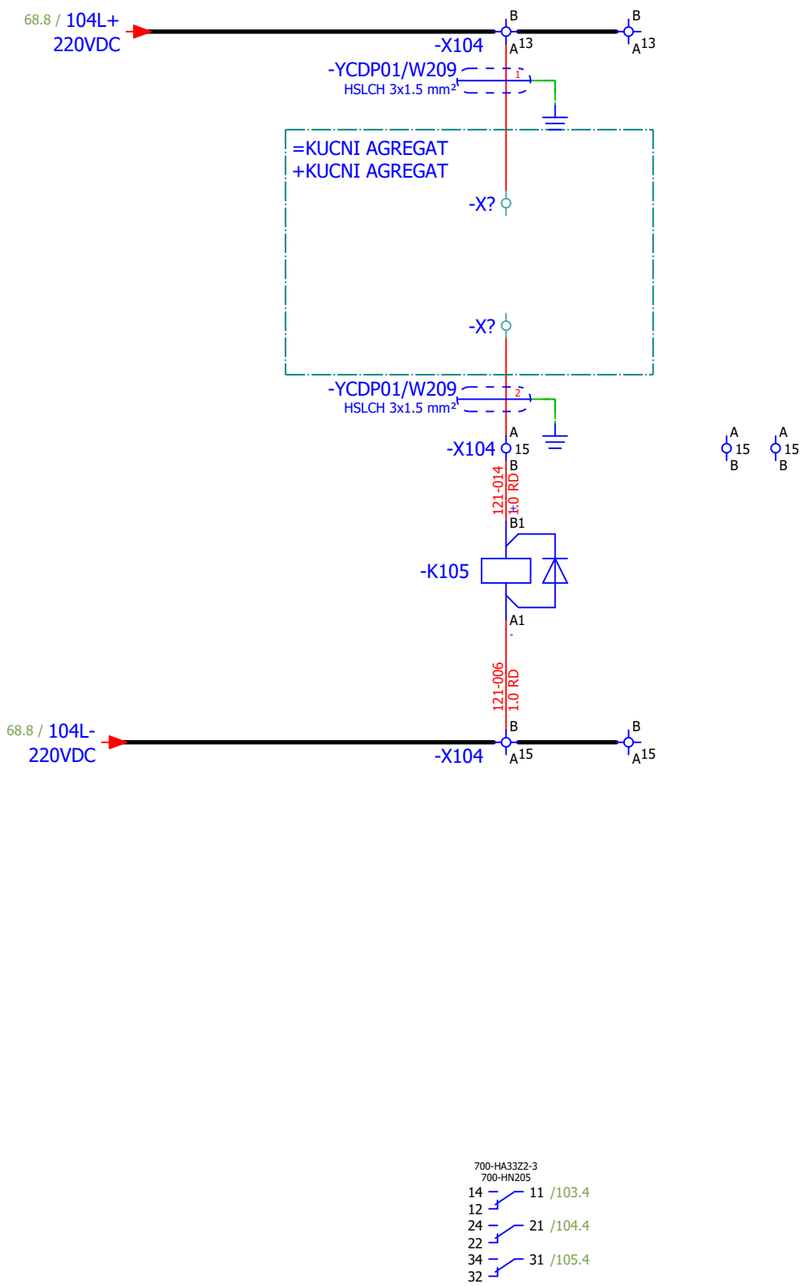

Datum:	31.07.2026.	SINTAKSA A Voith Company	Naručitelj:	HEP - Proizvodnja d.o.o. Ulica grada Vukovara 37, 10000 Zagreb	Investitor:	HRVATSKA ELEKTROPRIVREDA d.d Ulica grada Vukovara 37, 10000 Zagreb	Mapa: 1E12-3 (31)	Prilog: 111	Razina razrade: IZVEDBENI PROJEKT	Projekt: REKONSTRUKCIJA HE SENJ - FAZA I
Gl. projektant:	Natko Vučković									
Projektant:	Patrik Kovač		Građevina:	HE SENJ	Naziv struke projekta:	ELEKTROTEHNIČKI PROJEKT	ZOP: SEN.1273	Naziv mape: Dobava i opskrba rashladnom vodom agregata B		Revizija: 01
Izradio:	Luka Božičević									#QA
Odobrio:	Patrik Kovač	Sintaksa d.o.o. HR/21209 Solin, Brza cesta 4 OIB: 32357958120	Lokacija:	Na katastarskim česticama k.o. Sveti Juraj, k.o. Melnice i k.o. Brlog	Sadržaj:	SIGNALIZACIJA - KUĆNI AGREGAT	Oznaka nacrta: 26015-DD-EE-01-111-00			=Y BJP14 Y CDP01 / List: 122
Format:	A4									+Y BJP14 Y CDP01 / Slijedi: 123

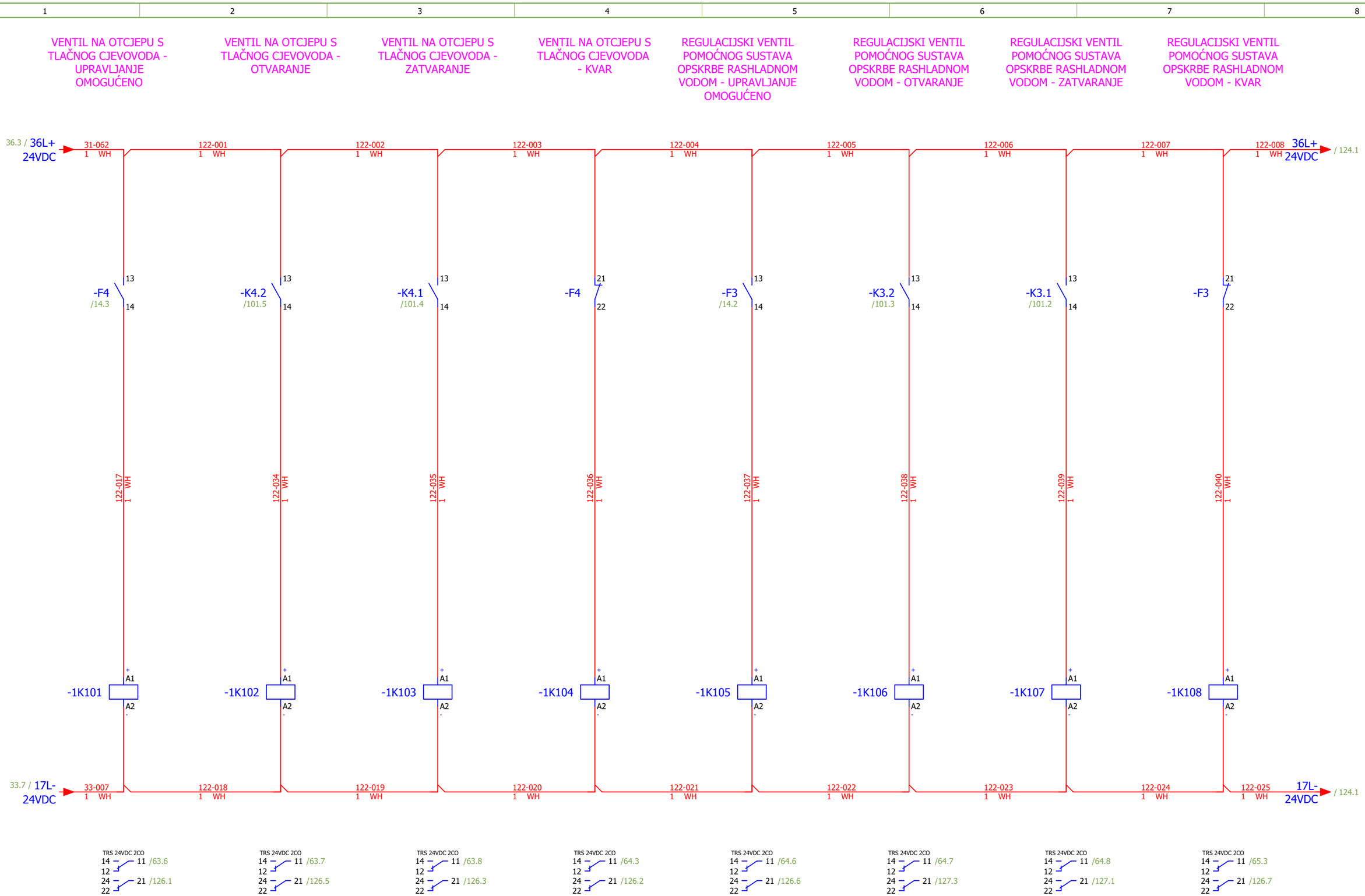

Datum:	31.07.2026.	SINTAKSA A Voith Company	Naručitelj:	HEP - Proizvodnja d.o.o. Ulica grada Vukovara 37, 10000 Zagreb	Investitor:	HRVATSKA ELEKTROPRIVREDA d.d Ulica grada Vukovara 37, 10000 Zagreb	Mapa: 1E12-3 (31)	Prilog: 111	Razina razrade: IZVEDBENI PROJEKT	Projekt: REKONSTRUKCIJA HE SENJ - FAZA I
Gl. projektant:	Natko Vučković									
Projektant:	Patrik Kovač		Građevina:	HE SENJ	Naziv struke projekta:	ELEKTROTEHNIČKI PROJEKT	ZOP: SEN.1273	Naziv mape: Dobava i opskrba rashladnom vodom agregata B		Revizija: 00
Izradio:	Luka Božičević									#QA
Odobrio:	Patrik Kovač	Sintaksa d.o.o. HR/21209 Solin, Brza cesta 4 OIB: 32357958120	Lokacija:	Na katastarskim česticama k.o. Sveti Juraj, k.o. Melnice i k.o. Brlog	Sadržaj:	SIGNALIZACIJA	Oznaka nacrta: 26015-DD-EE-01-111-00			=Y BJP14 Y CDP01
Format:	A4									+Y BJP14 Y CDP01

List: 123
Slijedi: 124

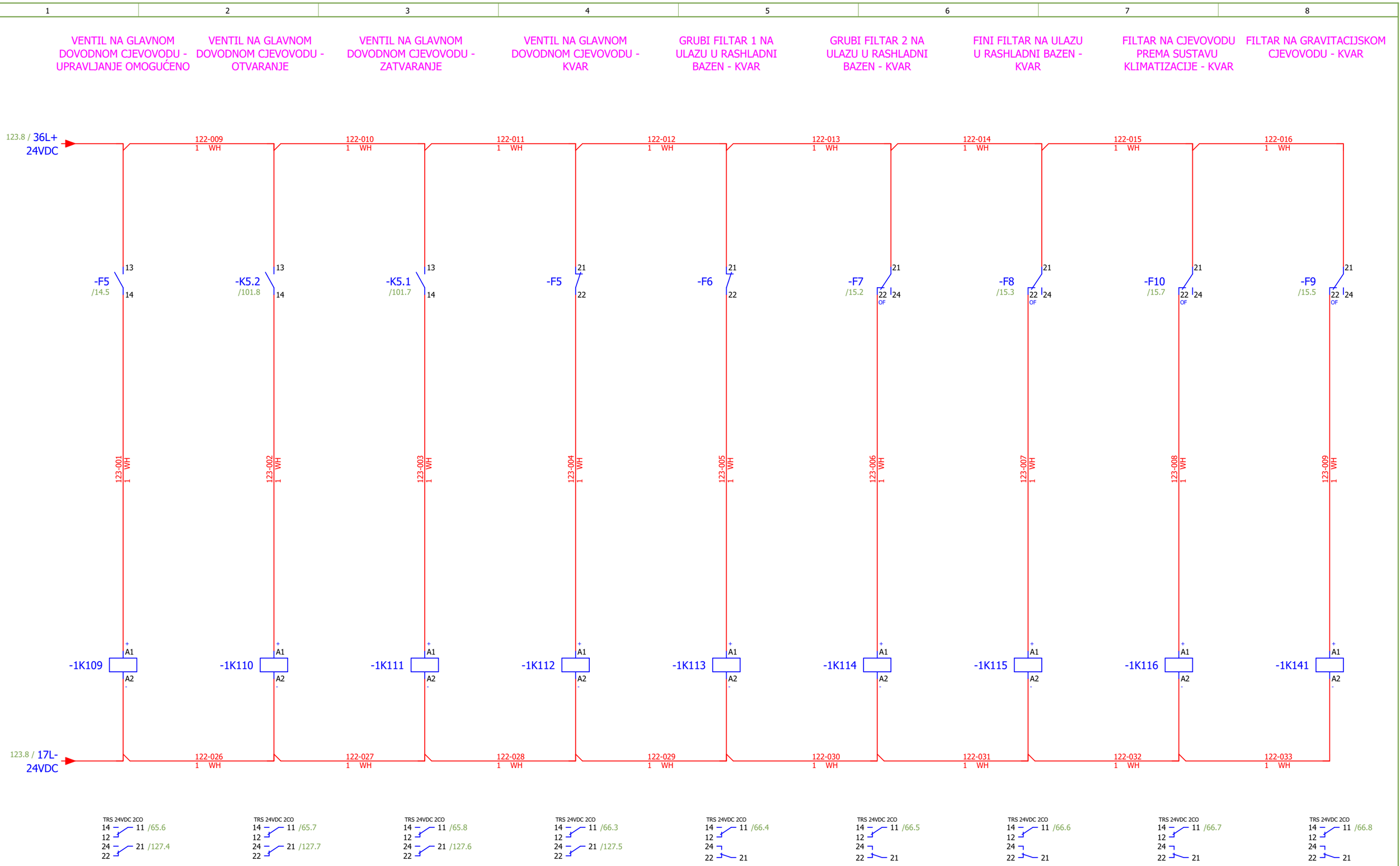

Datum:	31.07.2026.	SINTAKSA A Voith Company	Naručitelj: HEP - Proizvodnja d.o.o. Ulica grada Vukovara 37, 10000 Zagreb	Investitor: HRVATSKA ELEKTROPRIVREDA d.d Ulica grada Vukovara 37, 10000 Zagreb	Mapa: 1E12-3 (31)	Prilog: 111	Razina razrade: IZVEDBENI PROJEKT	Projekt: REKONSTRUKCIJA HE SENJ - FAZA I
Gl. projektant:	Natko Vučković							
Projektant:	Patrik Kovač		Građevina: HE SENJ	Naziv struke projekta: ELEKTROTEHNIČKI PROJEKT	ZOP: SEN.1273	Naziv mape: Dobava i opskrba rashladnom vodom agregata B		Revizija: 00
Izradio:	Luka Božičević							#QA
Odobrio:	Patrik Kovač	Sintaksa d.o.o. HR/21209 Solin, Brza cesta 4 OIB: 32357958120	Lokacija: Na katastarskim česticama k.o. Sveti Juraj, k.o. Melnice i k.o. Brlog	Sadržaj: SIGNALIZACIJA	Oznaka nacrta: 26015-DD-EE-01-111-00			=Y BJP14 Y CDP01
Format:	A4							+Y BJP14 Y CDP01

List: 124
Slijedi: 125

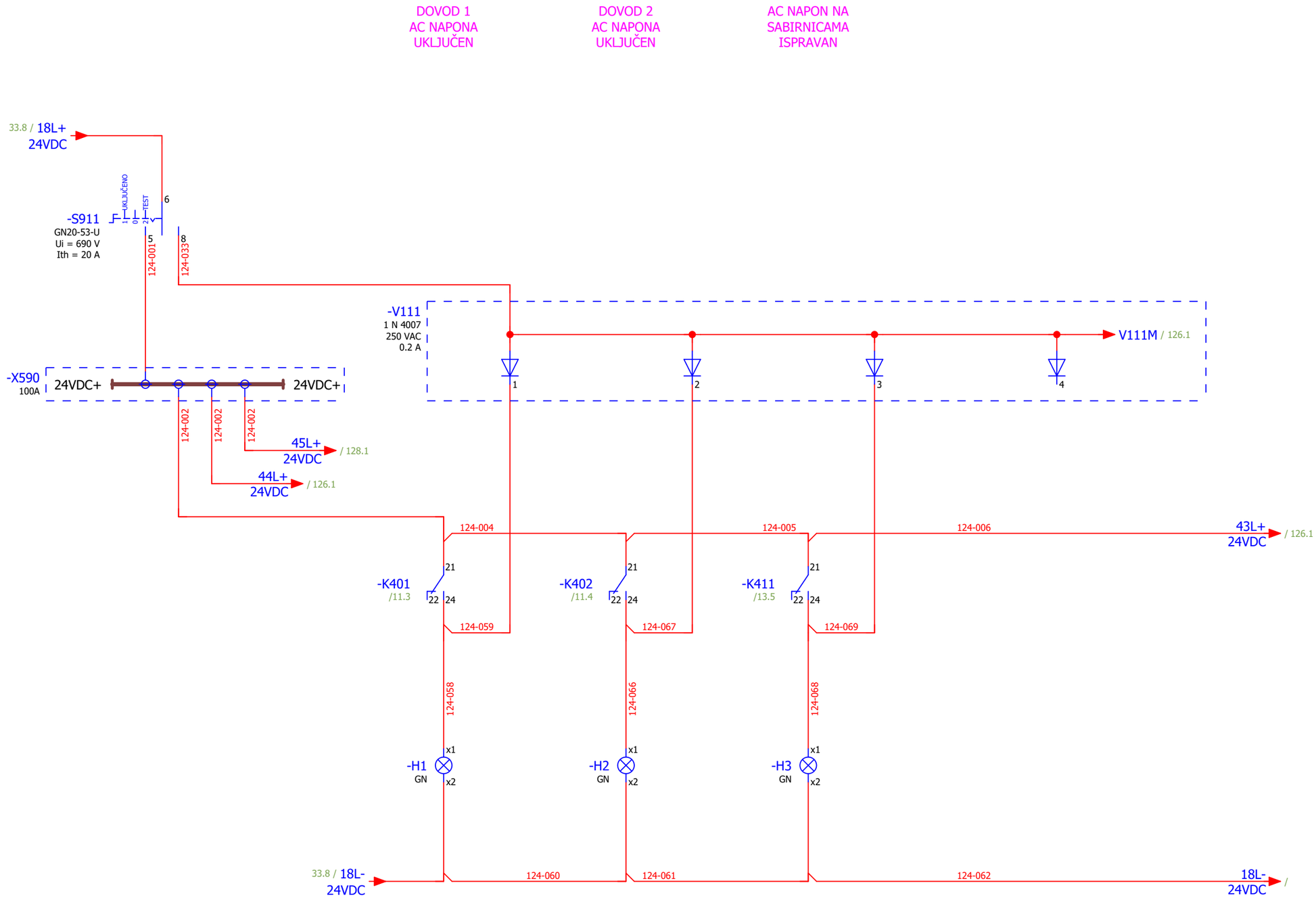

Datum:	31.07.2026.	SINTAKSA A Voith Company	Naručitelj: HEP - Proizvodnja d.o.o. Ulica grada Vukovara 37, 10000 Zagreb	Investitor: HRVATSKA ELEKTROPRIVREDA d.d Ulica grada Vukovara 37, 10000 Zagreb	Mapa: 1E12-3 (31)	Prilog: 111	Razina razrade: IZVEDBENI PROJEKT	Projekt: REKONSTRUKCIJA HE SENJ - FAZA I
Gl. projektant:	Natko Vučković							
Projektant:	Patrik Kovač		Građevina: HE SENJ	Naziv struke projekta: ELEKTROTEHNIČKI PROJEKT	ZOP: SEN.1273	Naziv mape: Dobava i opskrba rashladnom vodom agregata B		Revizija: 00
Izradio:	Luka Božičević							#QA
Odobrio:	Patrik Kovač	Sintaksa d.o.o. HR/21209 Solin, Brza cesta 4 OIB: 32357958120	Lokacija: Na katastarskim česticama k.o. Sveti Juraj, k.o. Melnice i k.o. Brlog	Sadržaj: SIGNALIZACIJA - DOVOD NAPONA	Oznaka nacrta: 26015-DD-EE-01-111-00			=Y BJP14 Y CDP01
Format:	A4							+Y BJP14 Y CDP01

List: 125
Slijedi: 126

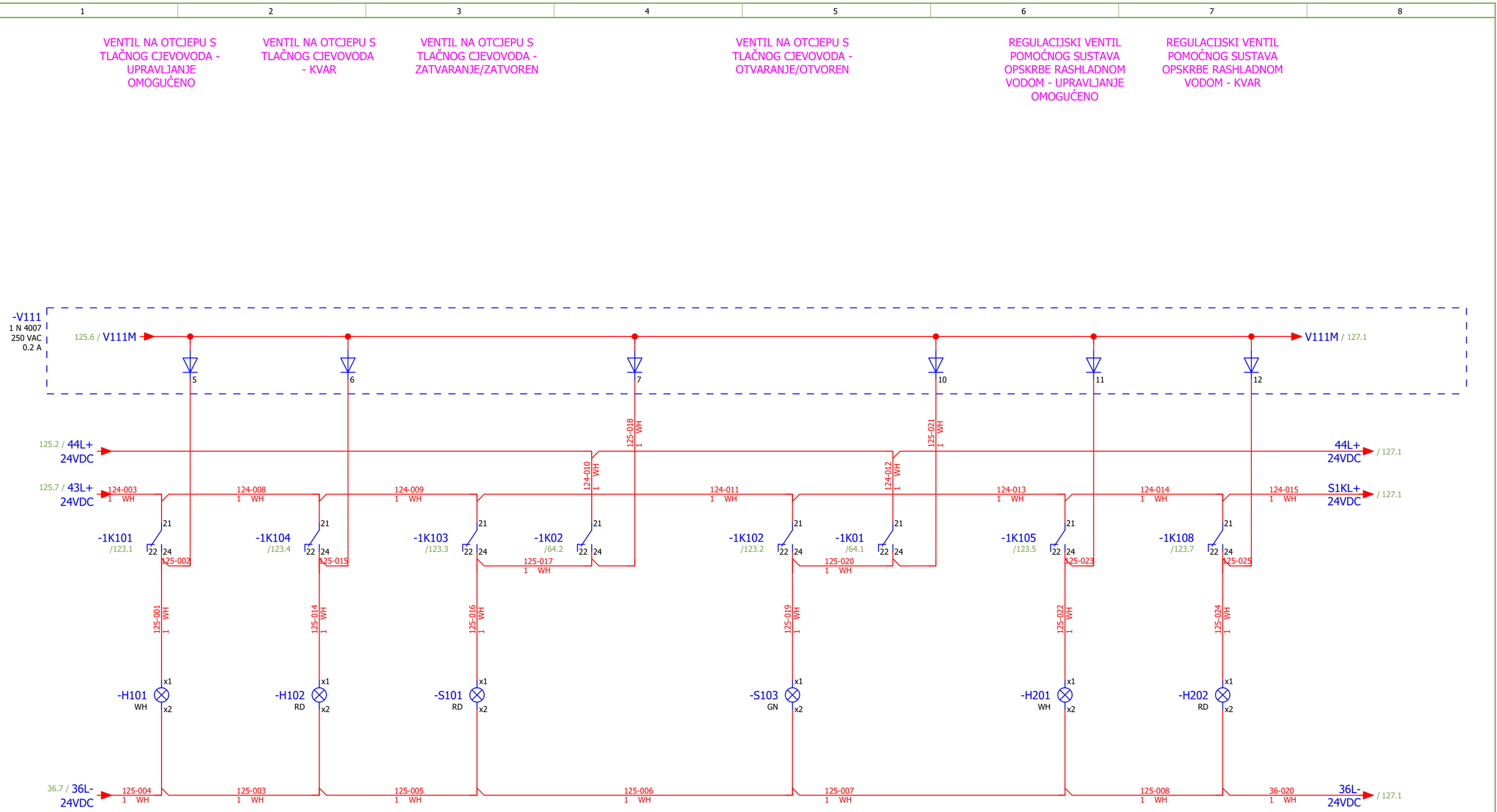

Datum:	31.07.2026.	SINTAKSA A Voith Company	Naručitelj:	HEP - Proizvodnja d.o.o. Ulica grada Vukovara 37, 10000 Zagreb	Investitor:	HRVATSKA ELEKTROPRIVREDA d.d Ulica grada Vukovara 37, 10000 Zagreb	Mapa: 1E12-3 (31)	Prilog: 111	Razina razrade: IZVEDBENI PROJEKT	Projekt: REKONSTRUKCIJA HE SENJ - FAZA I
Gl. projektant:	Natko Vučković									
Projektant:	Patrik Kovač		Građevina:	HE SENJ	Naziv struke projekta:	ELEKTROTEHNIČKI PROJEKT	ZOP: SEN.1273	Naziv mape: Dobava i opskrba rashladnom vodom agregata B		Revizija: 00
Izradio:	Luka Božičević									#QA
Odobrio:	Patrik Kovač	Sintaksa d.o.o. HR/21209 Solin, Brza cesta 4 OIB: 32357958120	Lokacija:	Na katastarskim česticama k.o. Sveti Juraj, k.o. Melnice i k.o. Brlog	Sadržaj:	SIGNALIZACIJA - VENTILI	Oznaka nacrta: 26015-DD-EE-01-111-00			=Y BJP14 Y CDP01 / List: 126
Format:	A4									+Y BJP14 Y CDP01 / Slijedi: 127

1	2	3	4	5	6	7	8
REGULACIJSKI VENTIL POMOĆNOG SUSTAVA OPSKRBE RASHLADNOM VODOM - ZATVARANJE/ZATVOREN		REGULACIJSKI VENTIL POMOĆNOG SUSTAVA OPSKRBE RASHLADNOM VODOM - OTVARANJE/OTVOREN	VENTIL NA GLAVNOM DOVODNOM CJEVOVODU - UPRAVLJANJE OMOGUĆENO	VENTIL NA GLAVNOM DOVODNOM CJEVOVODU - KVAR	VENTIL NA GLAVNOM DOVODNOM CJEVOVODU - ZATVARANJE/ZATVOREN	VENTIL NA GLAVNOM DOVODNOM CJEVOVODU - OTVARANJE/OTVOREN	

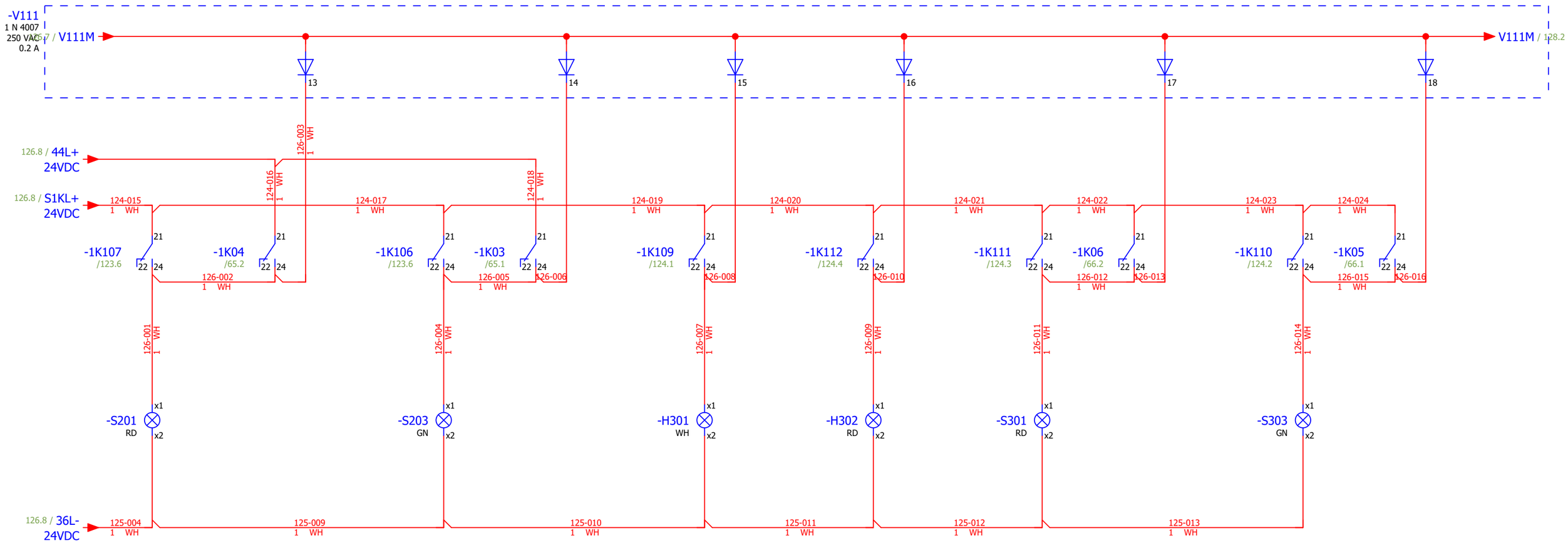

Datum:	31.07.2026.	SINTAKSA A Voith Company	Naručitelj: HEP - Proizvodnja d.o.o. Ulica grada Vukovara 37, 10000 Zagreb	Investitor: HRVATSKA ELEKTROPRIVREDA d.d Ulica grada Vukovara 37, 10000 Zagreb	Mapa: 1E12-3 (31)	Prilog: 111	Razina razrade: IZVEDBENI PROJEKT	Projekt: REKONSTRUKCIJA HE SENJ - FAZA I	
Gl. projektant:	Natko Vučković								
Projektant:	Patrik Kovač		Građevina: HE SENJ	Naziv struke projekta: ELEKTROTEHNIČKI PROJEKT	ZOP: SEN.1273	Naziv mape: Dobava i opskrba rashladnom vodom agregata B		Revizija: 00	#QA
Izradio:	Luka Božičević								
Odobrio:	Patrik Kovač	Sintaksa d.o.o. HR/21209 Solin, Brza cesta 4 OIB: 32357958120	Lokacija: Na katastarskim česticama k.o. Sveti Juraj, k.o. Melnice i k.o. Brlog	Sadržaj: SIGNALIZACIJA - VENTILI	Oznaka nacrta: 26015-DD-EE-01-111-00			=Y BJP14 Y CDP01	List: 127
Format:	A4							+Y BJP14 Y CDP01	Slijedi: 128

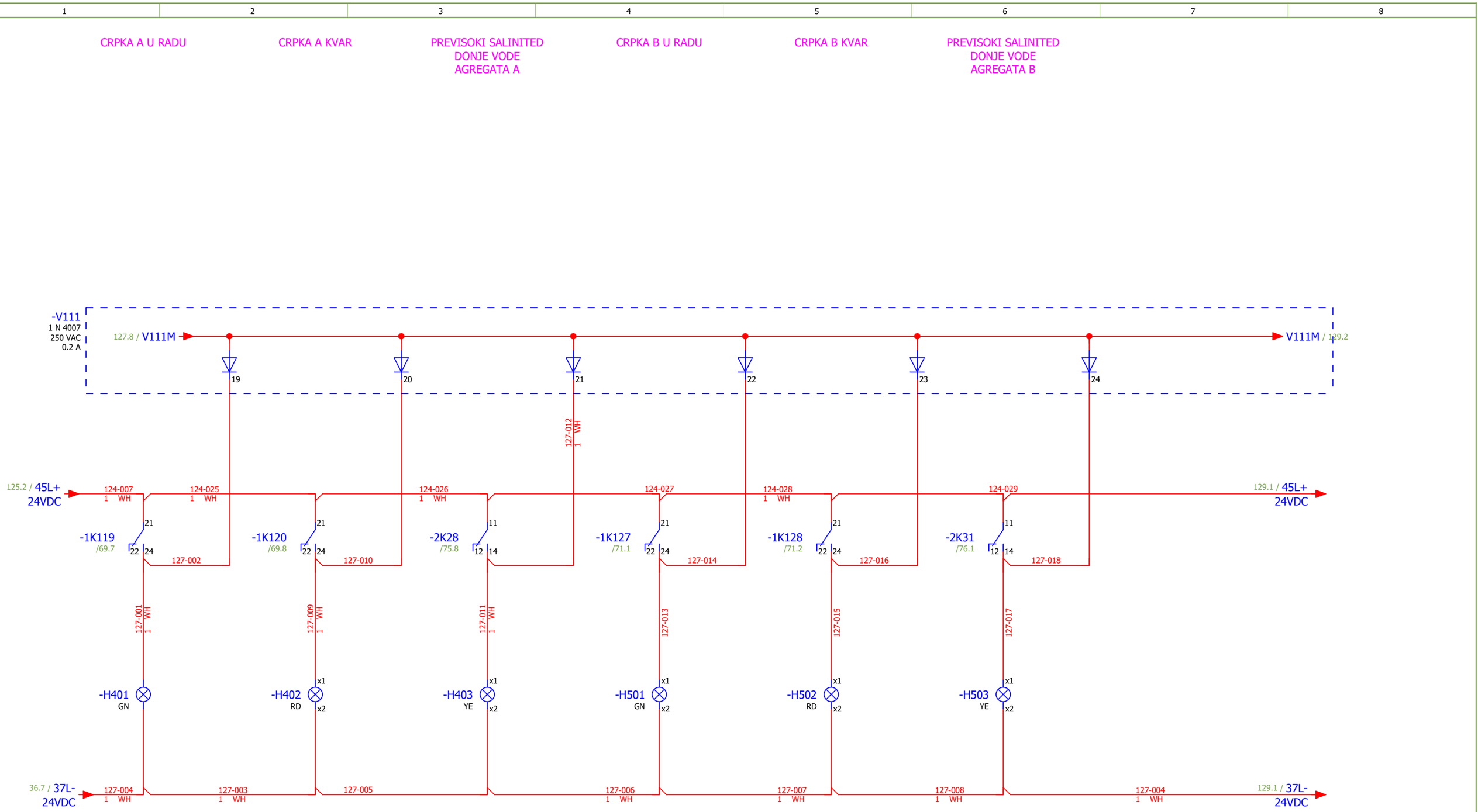

Datum:	31.07.2026.	SINTAKSA A Voith Company	Naručitelj: HEP - Proizvodnja d.o.o. Ulica grada Vukovara 37, 10000 Zagreb	Investitor: HRVATSKA ELEKTROPRIVREDA d.d Ulica grada Vukovara 37, 10000 Zagreb	Mapa: 1E12-3 (31)	Prilog: 111	Razina razrade: IZVEDBENI PROJEKT	Projekt: REKONSTRUKCIJA HE SENJ - FAZA I
Gl. projektant:	Natko Vučković							
Projektant:	Patrik Kovač		Građevina: HE SENJ	Naziv struke projekta: ELEKTROTEHNIČKI PROJEKT	ZOP: SEN.1273	Naziv mape: Dobava i opskrba rashladnom vodom agregata B		Revizija: 00
Izradio:	Luka Božičević							#QA
Odobrio:	Patrik Kovač	Sintaksa d.o.o. HR/21209 Solin, Brza cesta 4 OIB: 32357958120	Lokacija: Na katastarskim česticama k.o. Sveti Juraj, k.o. Melnice i k.o. Brlog	Sadržaj: SIGNALIZACIJA - CRPKE	Oznaka nacrta: 26015-DD-EE-01-111-00			=Y BJP14 Y CDP01
Format:	A4							+Y BJP14 Y CDP01

List: 128
Slijedi: 129

1	2	3	4	5	6	7	8

CRPKA C U RADU

CRPKA C KVAR

PREVISOKI SALINITED
DONJE VODE
AGREGATA C

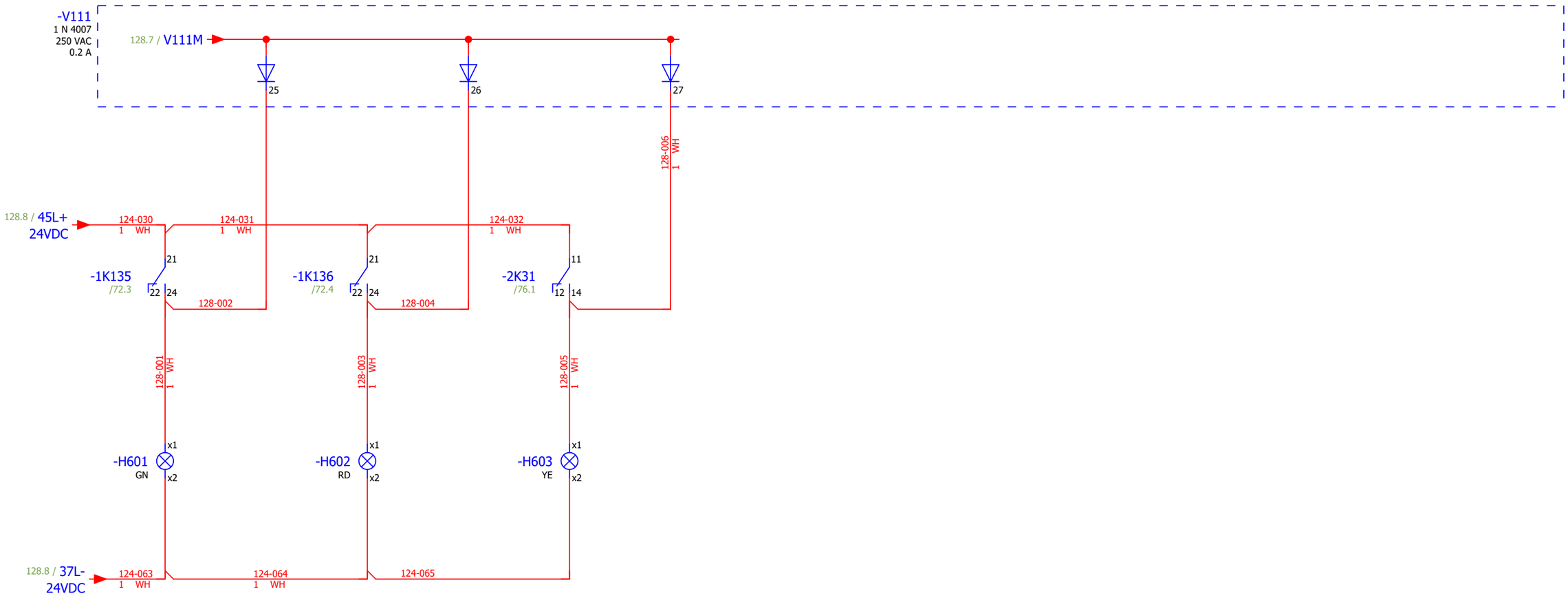

Datum:	31.07.2026.	SINTAKSA A Voith Company	Naručitelj:	HEP - Proizvodnja d.o.o. Ulica grada Vukovara 37, 10000 Zagreb	Investitor:	HRVATSKA ELEKTROPRIVREDA d.d Ulica grada Vukovara 37, 10000 Zagreb	Mapa: 1E12-3 (31)	Prilog: 111	Razina razrade: IZVEDBENI PROJEKT	Projekt: REKONSTRUKCIJA HE SENJ - FAZA I
Gl. projektant:	Natko Vučković									
Projektant:	Patrik Kovač		Građevina:	HE SENJ	Naziv struke projekta:	ELEKTROTEHNIČKI PROJEKT	ZOP: SEN.1273	Naziv mape: Dobava i opskrba rashladnom vodom agregata B		Revizija: 00
Izradio:	Luka Božičević									#QA
Odobrio:	Patrik Kovač	Sintaksa d.o.o. HR/21209 Solin, Brza cesta 4 OIB: 32357958120	Lokacija:	Na katastarskim česticama k.o. Sveti Juraj, k.o. Melnice i k.o. Brlog	Sadržaj:	SIGNALIZACIJA - CRPKE	Oznaka nacrta: 26015-DD-EE-01-111-00			=Y BJP14 Y CDP01 / List: 129
Format:	A4									+Y BJP14 Y CDP01 / Slijedi: 131

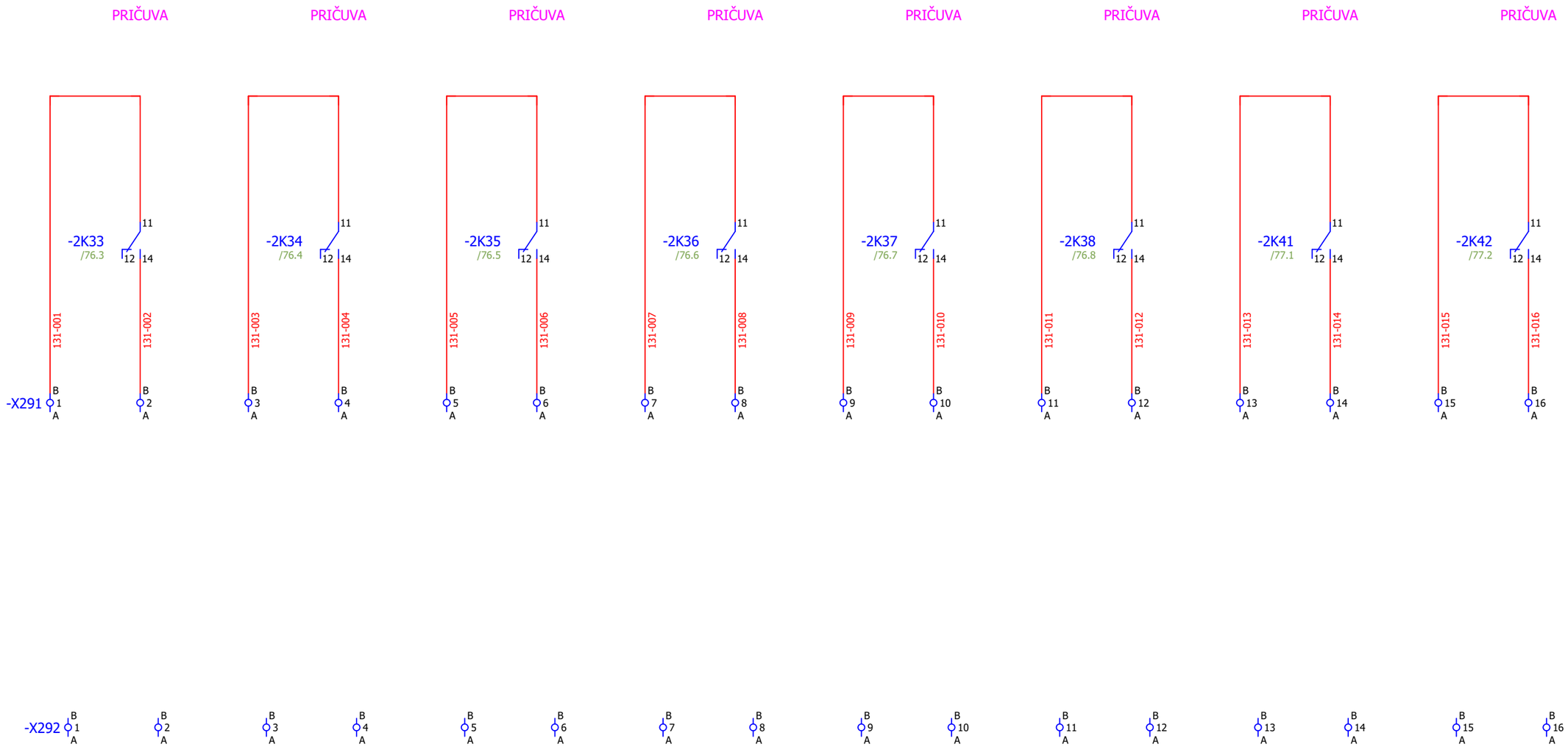

Datum:	31.07.2026.	SINTAKSA A Voith Company	Naručitelj: HEP - Proizvodnja d.o.o. Ulica grada Vukovara 37, 10000 Zagreb	Investitor: HRVATSKA ELEKTROPRIVREDA d.d Ulica grada Vukovara 37, 10000 Zagreb	Mapa: 1E12-3 (31)	Prilog: 111	Razina razrade: IZVEDBENI PROJEKT	Projekt: REKONSTRUKCIJA HE SENJ - FAZA I	
Gl. projektant:	Natko Vučković								
Projektant:	Patrik Kovač		Građevina: HE SENJ	Naziv struke projekta: ELEKTROTEHNIČKI PROJEKT	ZOP: SEN.1273	Naziv mape: Dobava i opskrba rashladnom vodom agregata B		Revizija: 00	#QB
Izradio:	Luka Božičević								
Odobrio:	Patrik Kovač	Sintaksa d.o.o. HR/21209 Solin, Brza cesta 4 OIB: 32357958120	Lokacija: Na katastarskim česticama k.o. Sveti Juraj, k.o. Melnice i k.o. Brlog	Sadržaj: REZERVNE STEZALJKE	Oznaka nacrta: 26015-DD-EE-01-111-00			=Y BJP14 Y CDP01	List: 131
Format:	A4							+Y BJP14 Y CDP01	Slijedi: 141

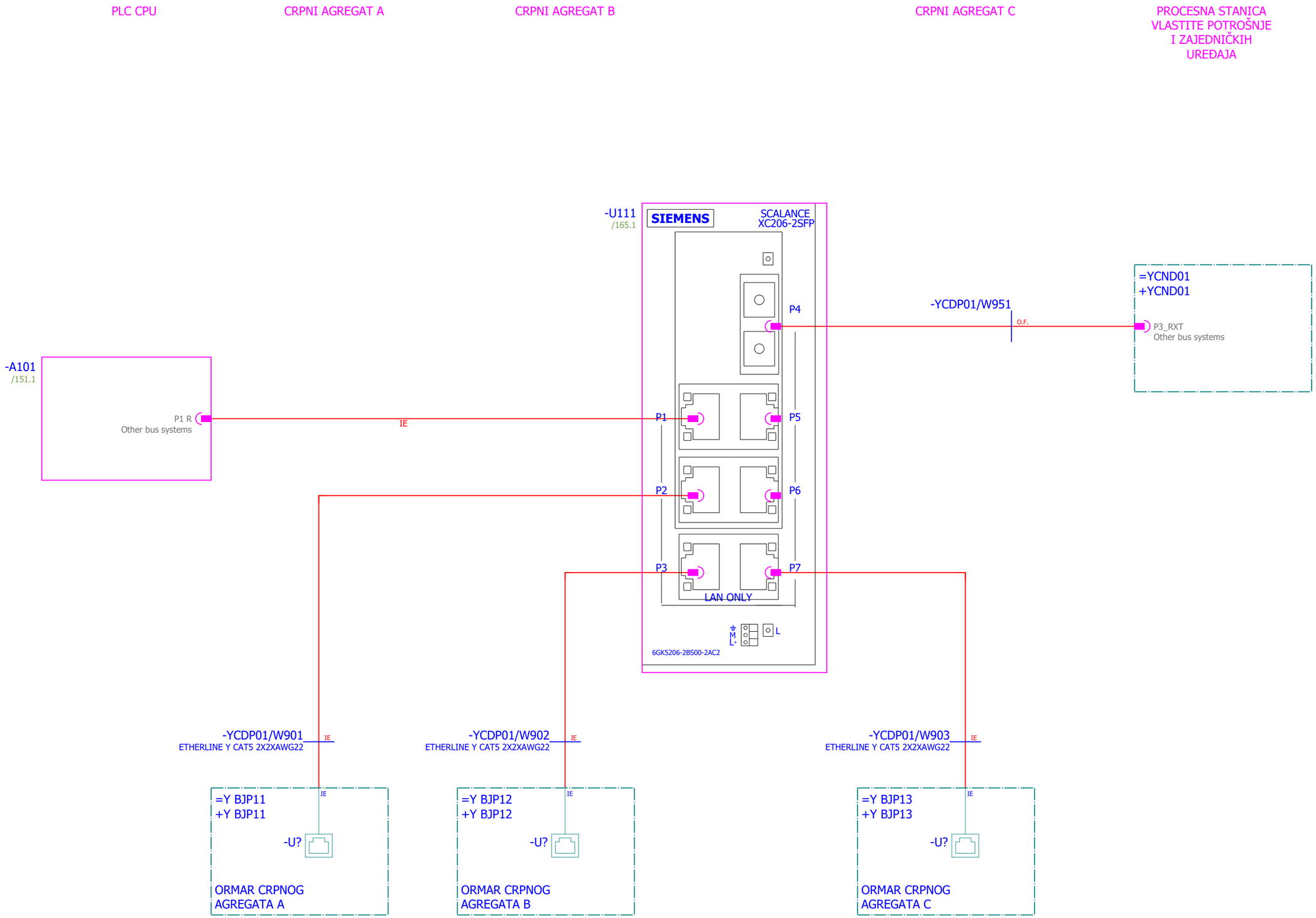

Datum:	31.07.2026.	SINTAKSA A Voith Company	Naručitelj:	HEP - Proizvodnja d.o.o. Ulica grada Vukovara 37, 10000 Zagreb	Investitor:	HRVATSKA ELEKTROPRIVREDA d.d Ulica grada Vukovara 37, 10000 Zagreb	Mapa: 1E12-3 (31)	Prilog: 111	Razina razrade: IZVEDBENI PROJEKT	Projekt: REKONSTRUKCIJA HE SENJ - FAZA I
Gl. projektant:	Natko Vučković									
Projektant:	Patrik Kovač		Građevina:	HE SENJ	Naziv struke projekta:	ELEKTROTEHNIČKI PROJEKT	ZOP: SEN.1273	Naziv mape: Dobava i opskrba rashladnom vodom agregata B		Revizija: 00
Izradio:	Luka Božičević									#V
Odobrio:	Patrik Kovač	Sintaksa d.o.o. HR/21209 Solin, Brza cesta 4 OIB: 32357958120	Lokacija:	Na katastarskim česticama k.o. Sveti Juraj, k.o. Melnice i k.o. Brlog	Sadržaj:	KOMUNIKACIJA	Oznaka nacrta: 26015-DD-EE-01-111-00			=Y BJP14 Y CDP01 / +Y BJP14 Y CDP01
Format:	A4									List: 141 / Slijedi: 150

1	2	3	4	5	6	7	8

Kol. (kom)	Opis uređaja	Proizvođač	Lokacija (= / +)	Uređaj (-)	Simbol Pozicija u shemi (Stranica, stupac)
1	SIMATIC HMI MTP1500, Unified Comfort Panel, touch operation, 15.6" widescreen TFT display, 16 million colors, PROFINET interface, configurable as of WinCC Unified Comfort V16, contains open-source software, which is provided free of charge see enclosed DVD 6AV2128-3QB06-0AX1	Siemens	+Y BJP14 Y CDP01	-A100	

Datum:	31.07.2026.	SINTAKSA A Voith Company	Naručitelj: HEP - Proizvodnja d.o.o. Ulica grada Vukovara 37, 10000 Zagreb	Investitor: HRVATSKA ELEKTROPRIVREDA d.d Ulica grada Vukovara 37, 10000 Zagreb	Mapa: 1E12-3 (31)	Prilog: 111	Razina razrade: IZVEDBENI PROJEKT
Gl. projektant:	Natko Vučković						
Projektant:	Patrik Kovač		Građevina: HE SENJ	Naziv struke projekta: ELEKTROTEHNIČKI PROJEKT	ZOP: SEN.1273	Naziv mape: Dobava i opskrba rashladnom vodom agregata B	
Izradio:	Luka Božičević	Sintaksa d.o.o. HR/21209 Solin, Brza cesta 4 OIB: 32357958120					
Odobrio:	Patrik Kovač		Lokacija: Na katastarskim česticama k.o. Sveti Juraj, k.o. Melnice i k.o. Brlog	Sadržaj: HMI - TOUCH PANEL	Oznaka nacrta: 26015-DD-EE-01-111-00		
Format:	A4						

Projekt:		
REKONSTRUKCIJA HE SENJ - FAZA I		
Revizija: 00	#Z	
=Y BJP14 Y CDP01	List:	150
+Y BJP14 Y CDP01	Slijedi:	151

1	2	3	4	5	6	7	8

Kol. (kom)	Opis uređaja	Proizvođač	Lokacija (= / +)	Uređaj (-)	Simbol Pozicija u shemi (Stranica, stupac)
1	SIMATIC S7-1500, CPU 1513-1 PN, central processing unit with work memory 600 KB for program and 2.5 MB for data, 1st interface: PROFINET IRT with 2-port switch, 25 ns bit performance, SIMATIC Memory Card required 6ES7513-1AM03-0AB0 SIMATIC S7 Memory card 12 MB For S7-1x00 CPU 6ES7954-8LE04-0AA0 MOUNTING RAIL 530MM (20.9") 6ES7590-1AF30-0AA0	Siemens	+Y BJP14 Y CDP01	-A101	

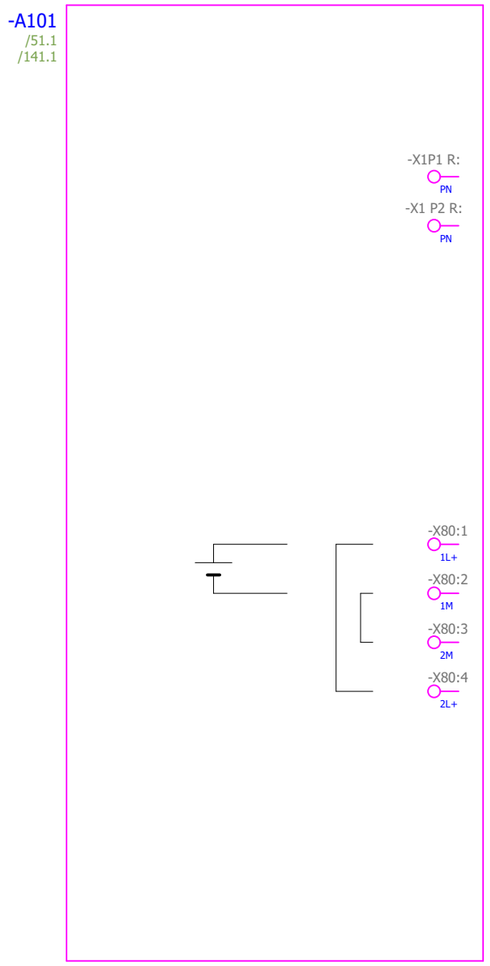

Datum:	31.07.2026.	SINTAKSA A Voith Company Sintaksa d.o.o. HR/21209 Solin, Brza cesta 4 OIB: 32357958120	Naručitelj: HEP - Proizvodnja d.o.o. Ulica grada Vukovara 37, 10000 Zagreb	Investitor: HRVATSKA ELEKTROPRIVREDA d.d Ulica grada Vukovara 37, 10000 Zagreb	Mapa: 1E12-3 (31)	Prilog: 111	Razina razrade: IZVEDBENI PROJEKT
Gl. projektant:	Natko Vučković						
Projektant:	Patrik Kovač		Građevina: HE SENJ	Naziv struke projekta: ELEKTROTEHNIČKI PROJEKT	ZOP: SEN.1273	Naziv mape: Dobava i opskrba rashladnom vodom agregata B	
Izradio:	Luka Božičević						
Odobrio:	Patrik Kovač		Lokacija: Na katastarskim česticama k.o. Sveti Juraj, k.o. Melnice i k.o. Brlog	Sadržaj: PLC OVERVIEW	Oznaka nacrta: 26015-DD-EE-01-111-00		
Format:	A4						

Projekt: REKONSTRUKCIJA HE SENJ - FAZA I			
Revizija: 00	#Z		
=Y BJP14 Y CDP01	List:	151	
+Y BJP14 Y CDP01	Slijedi:	152	

1	2	3	4	5	6	7	8

Kol. (kom)	Opis uređaja	Proizvođač	Lokacija (= / +)	Uređaj (-)	Simbol Pozicija u shemi (Stranica, stupac)
1	SIMATIC S7-1500, DIGITAL INPUT MODULE DI 32xDC 24V HF, 32 CHANNELS IN GROUPS OF 16/ INPUT DELAY 0.05... 20MS/ INPUT TYPE 3 (IEC 61131)/ DIAGNOSIS, PROCESSALARMS 6ES7521-1BL00-0AB0	Siemens	+Y BJP14 Y CDP01	-A111	

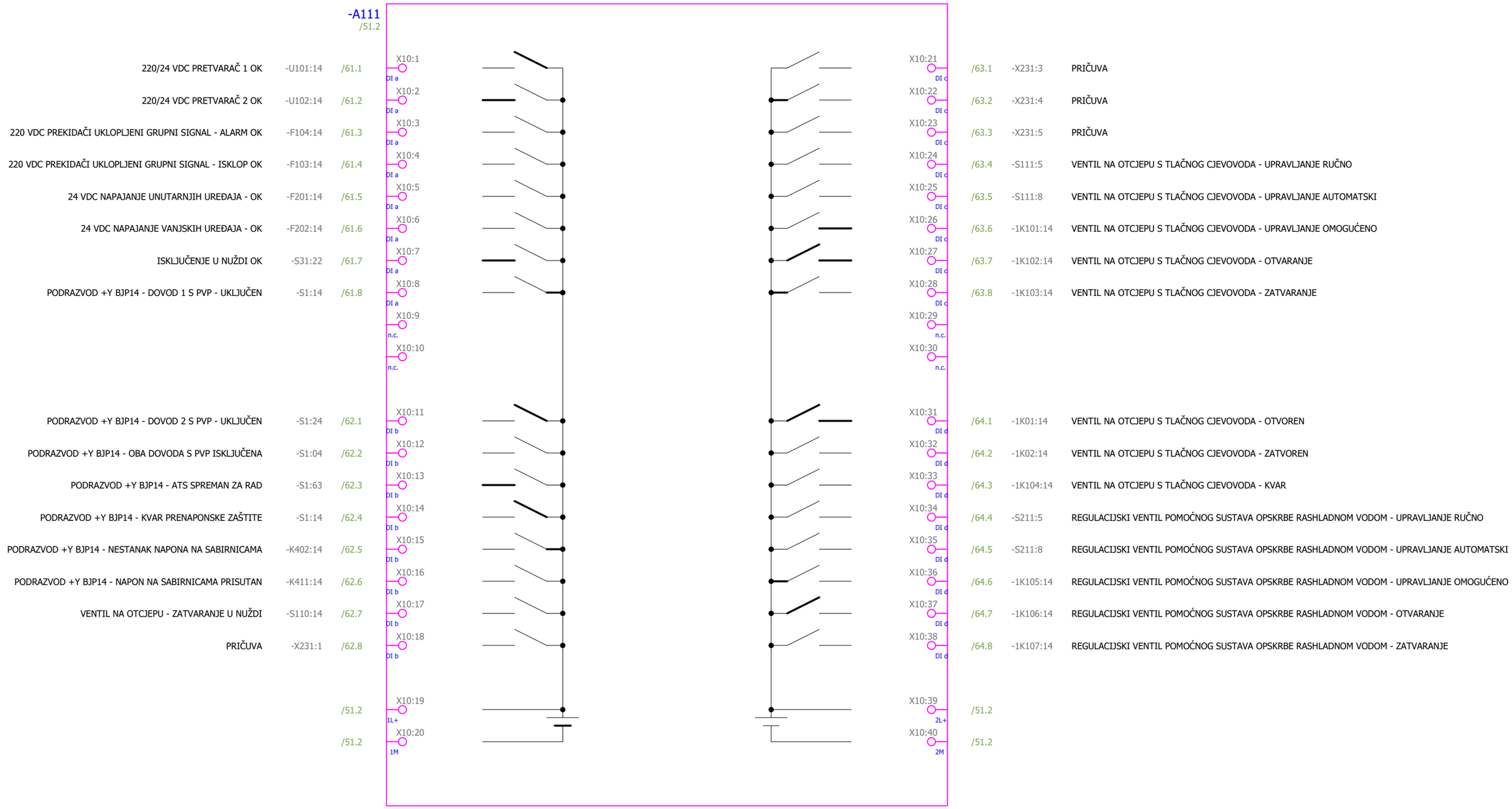

Datum:	31.07.2026.	SINTAKSA A Voith Company Sintaksa d.o.o. HR/21209 Solin, Brza cesta 4 OIB: 32357958120	Naručitelj:	HEP - Proizvodnja d.o.o. Ulica grada Vukovara 37, 10000 Zagreb	Investitor:	HRVATSKA ELEKTROPRIVREDA d.d Ulica grada Vukovara 37, 10000 Zagreb	Mapa: 1E12-3 (31)	Prilog: 111	Razina razrade: IZVEDBENI PROJEKT	Projekt: REKONSTRUKCIJA HE SENJ - FAZA I
Gl. projektant:	Natko Vučković		Građevina:	HE SENJ	Naziv struke projekta:	ELEKTROTEHNIČKI PROJEKT	ZOP: SEN.1273	Naziv mape: Dobava i opskrba rashladnom vodom agregata B		Revizija: 00
Projektant:	Patrik Kovač									#Z
Izradio:	Luka Božičević		Lokacija:	Na katastarskim česticama k.o. Sveti Juraj, k.o. Melnice i k.o. Brlog	Sadržaj:	PLC OVERVIEW	Oznaka nacrta: 26015-DD-EE-01-111-00			=Y BJP14 Y CDP01 / List: 152
Odobrio:	Patrik Kovač									+Y BJP14 Y CDP01 / Slijedi: 153
Format:	A4									

1	2	3	4	5	6	7	8

Kol. (kom)	Opis uređaja	Proizvođač	Lokacija (= / +)	Uređaj (-)	Simbol Pozicija u shemi (Stranica, stupac)
1	SIMATIC S7-1500, DIGITAL INPUT MODULE DI 32xDC 24V HF, 32 CHANNELS IN GROUPS OF 16/ INPUT DELAY 0.05... 20MS/ INPUT TYPE 3 (IEC 61131)/ DIAGNOSIS, PROCESSALARMS 6ES7521-1BL00-0AB0	Siemens	+Y BJP14 Y CDP01	-A112	

-A112
/51.2

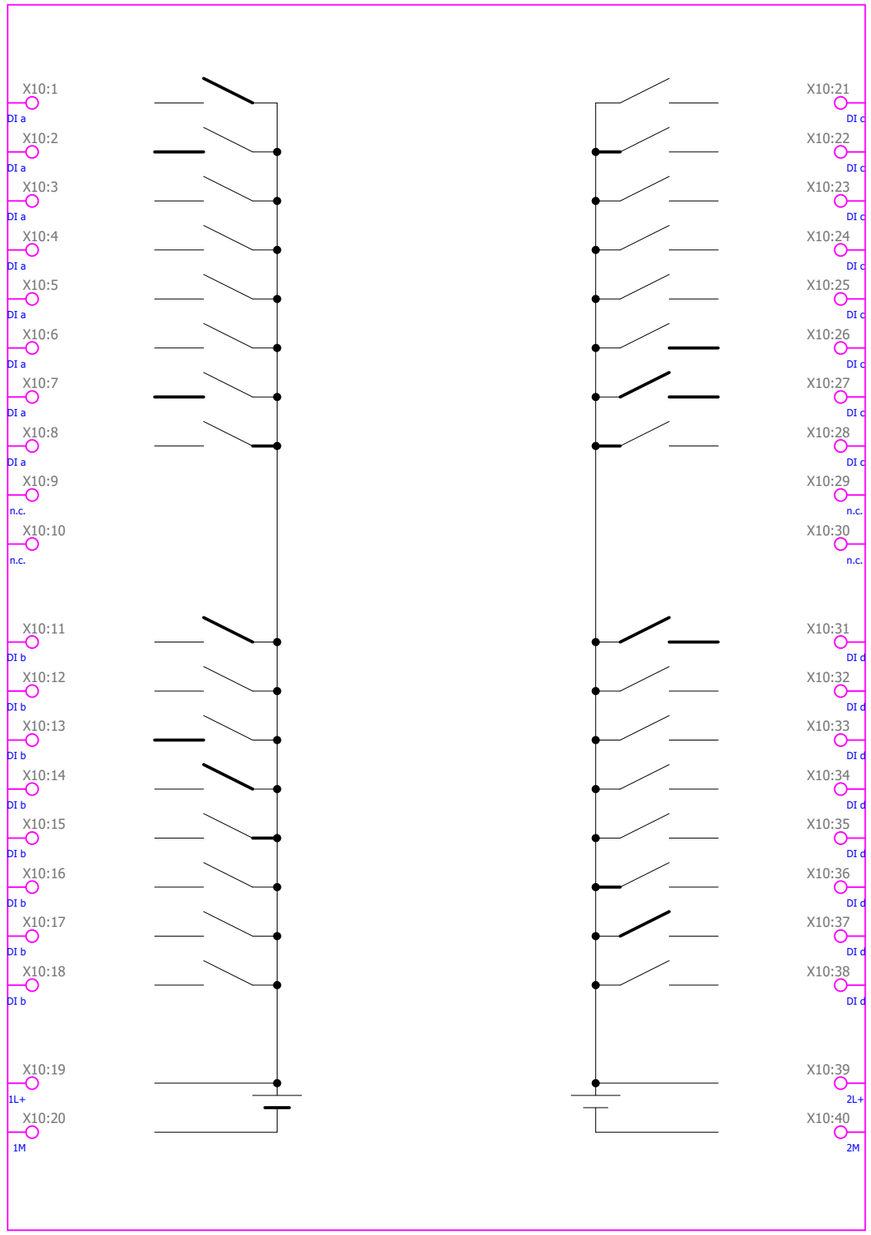

REGULACIJSKI VENTIL POMOĆNOG SUSTAVA OPSKRBE RASHLADNOM VODOM - OTVOREN	-1K03:14	/65.1	/67.1	-K101.1:14	BAZEN RASHLADNE VODE - PLOVNA SKLOPKA - MAKSIMALNA RAZINA
REGULACIJSKI VENTIL POMOĆNOG SUSTAVA OPSKRBE RASHLADNOM VODOM - ZATVOREN	-1K04:14	/65.2	/67.2	-K104:14	BAZEN RASHLADNE VODE - PLOVNA SKLOPKA - MINIMALNA RAZINA
REGULACIJSKI VENTIL POMOĆNOG SUSTAVA OPSKRBE RASHLADNOM VODOM - KVAR	-1K108:14	/65.3	/67.3	-K102:14	BAZEN RASHLADNE VODE - PLOVNA SKLOPKA - UKLJUČENJE CRPKE 1
VENTIL NA GLAVNOM DOVODNOM CJEVOVODU - UPRAVLJANJE RUČNO	-S311:5	/65.4	/67.4	-K103:14	BAZEN RASHLADNE VODE - PLOVNA SKLOPKA - UKLJUČENJE CRPKE 2
VENTIL NA GLAVNOM DOVODNOM CJEVOVODU - UPRAVLJANJE AUTOMATSKI	-S311:8	/65.5	/67.5	-1K07:14	ZASUN NA OTCJEPU S TLAČNOG CJEVOVODA - KUĆNA MAŠINA - UPRAVLJANJE OMOGUĆENO
VENTIL NA GLAVNOM DOVODNOM CJEVOVODU - UPRAVLJANJE OMOGUĆENO	-1K109:14	/65.6	/67.6	-1K08:14	ZASUN NA OTCJEPU S TLAČNOG CJEVOVODA - KUĆNA MAŠINA - OTVOREN
VENTIL NA GLAVNOM DOVODNOM CJEVOVODU - OTVARANJE	-1K110:14	/65.7	/67.7	-1K11:14	ZASUN NA OTCJEPU S TLAČNOG CJEVOVODA - KUĆNA MAŠINA - ZATVOREN
VENTIL NA GLAVNOM DOVODNOM CJEVOVODU - ZATVARANJE	-1K111:14	/65.8	/67.8	-1K12:14	ZASUN NA OTCJEPU S TLAČNOG CJEVOVODA - KUĆNA MAŠINA - KVAR
VENTIL NA GLAVNOM DOVODNOM CJEVOVODU - OTVOREN	-1K05:14	/66.1	/68.1	-1K13:14	PRIČUVA
VENTIL NA GLAVNOM DOVODNOM CJEVOVODU - ZATVOREN	-1K06:14	/66.2	/68.2	-1K14:14	PROCESNA STANICA ZAJEDNIČKIH UREĐAJA SIGNAL 1
VENTIL NA GLAVNOM DOVODNOM CJEVOVODU - KVAR	-1K112:14	/66.3	/68.3	-1K15:14	PROCESNA STANICA ZAJEDNIČKIH UREĐAJA SIGNAL 2
GRUBI FILTAR 1 NA ULAZU U RASHLADNI BAZEN - KVAR	-1K113:14	/66.4	/68.4	-1K16:14	PROCESNA STANICA ZAJEDNIČKIH UREĐAJA SIGNAL 3
GRUBI FILTAR 2 NA ULAZU U RASHLADNI BAZEN - KVAR	-1K114:14	/66.5	/68.5	-1K17:14	PRIČUVA
FINI FILTAR NA ULAZU U RASHLADNI BAZEN - KVAR	-1K115:14	/66.6	/68.6	-1K18:14	PRIČUVA
FILTAR NA CJEVOVODU PREMA SUSTAV KLIMATIZACIJE - KVAR	-1K116:14	/66.7	/68.7	-1K21:14	PRIČUVA
FILTAR NA GRAVITACIJSKOM CJEVOVODU - KVAR	-1K141:14	/66.8	/68.8	-1K22:14	PRIČUVA
		/51.3	/51.3		
		/51.3	/51.3		

Datum:	31.07.2026.	SINTAKSA A Voith Company	Naručitelj: HEP - Proizvodnja d.o.o. Ulica grada Vukovara 37, 10000 Zagreb	Investitor: HRVATSKA ELEKTROPRIVREDA d.d Ulica grada Vukovara 37, 10000 Zagreb	Mapa: 1E12-3 (31)	Prilog: 111	Razina razrade: IZVEDBENI PROJEKT
Gl. projektant:	Natko Vučković						Projekt: REKONSTRUKCIJA HE SENJ - FAZA I
Projektant:	Patrik Kovač		Građevina: HE SENJ	Naziv struke projekta: ELEKTROTEHNIČKI PROJEKT	ZOP: SEN.1273	Naziv mape: Dobava i opskrba rashladnom vodom agregata B	Revizija: 00
Izradio:	Luka Božičević						#Z
Odobrio:	Patrik Kovač	Sintaksa d.o.o. HR/21209 Solin, Brza cesta 4 OIB: 32357958120	Lokacija: Na katastarskim česticama k.o. Sveti Juraj, k.o. Melnice i k.o. Brlog	Sadržaj: PLC OVERVIEW	Oznaka nacrta: 26015-DD-EE-01-111-00		=Y BJP14 Y CDP01 / +Y BJP14 Y CDP01
Format:	A4						List: 153 / Slijedi: 154

1	2	3	4	5	6	7	8

Kol. (kom)	Opis uređaja	Proizvođač	Lokacija (= / +)	Uređaj (-)	Simbol Pozicija u shemi (Stranica, stupac)
1	SIMATIC S7-1500, DIGITAL INPUT MODULE DI 32xDC 24V HF, 32 CHANNELS IN GROUPS OF 16/ INPUT DELAY 0.05... 20MS/ INPUT TYPE 3 (IEC 61131)/ DIAGNOSIS, PROCESSALARMS 6ES7521-1BL00-0AB0	Siemens	+Y BJP14 Y CDP01	-A113	

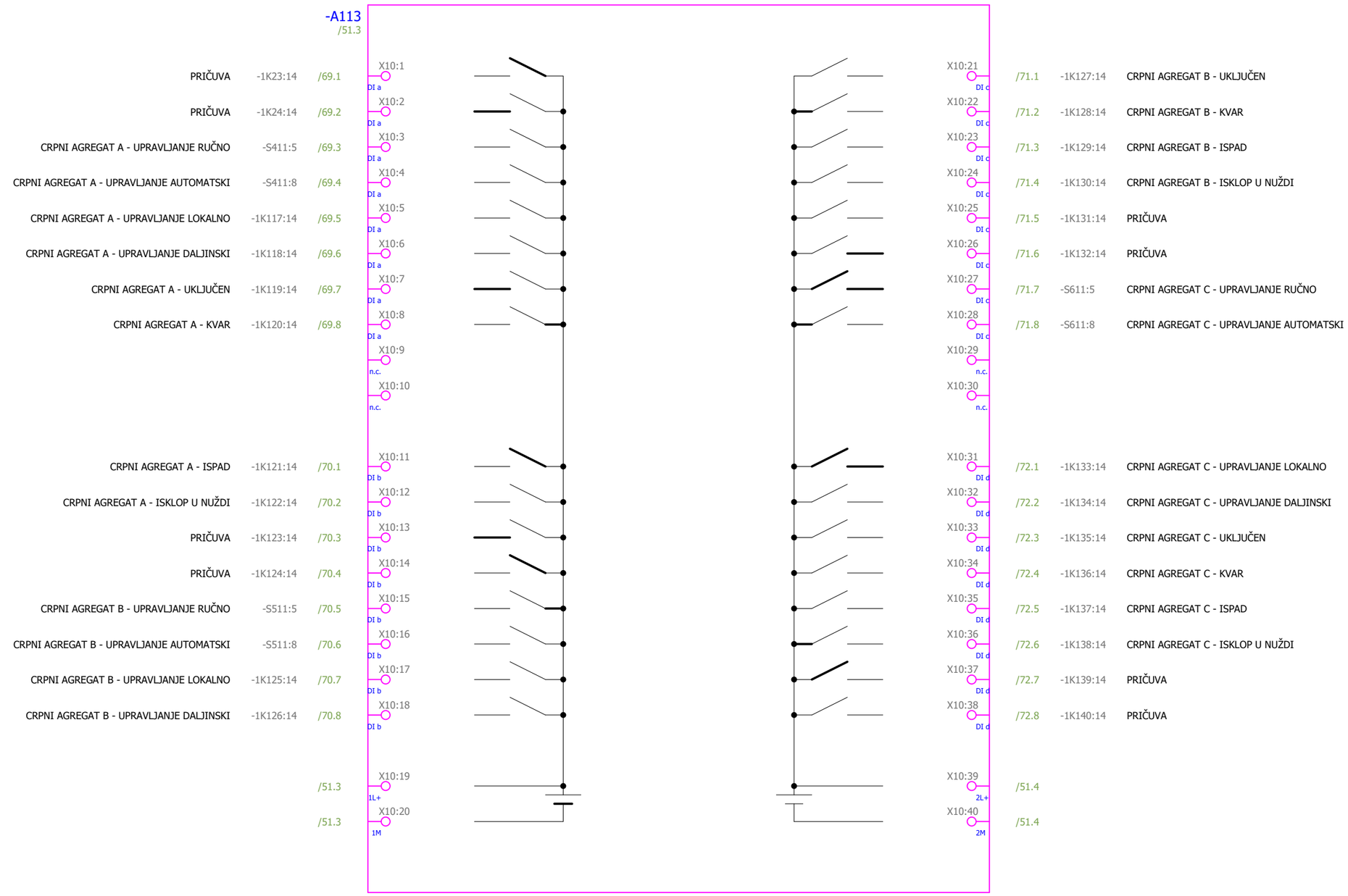

Datum:	31.07.2026.	SINTAKSA A Voith Company	Naručitelj: HEP - Proizvodnja d.o.o. Ulica grada Vukovara 37, 10000 Zagreb	Investitor: HRVATSKA ELEKTROPRIVREDA d.d Ulica grada Vukovara 37, 10000 Zagreb	Mapa: 1E12-3 (31)	Prilog: 111	Razina razrade: IZVEDBENI PROJEKT
Gl. projektant:	Natko Vučković						Projekt: REKONSTRUKCIJA HE SENJ - FAZA I
Projektant:	Patrik Kovač		Građevina: HE SENJ	Naziv struke projekta: ELEKTROTEHNIČKI PROJEKT	ZOP: SEN.1273	Naziv mape: Dobava i opskrba rashladnom vodom agregata B	Revizija: 00
Izradio:	Luka Božičević						#Z
Odobrio:	Patrik Kovač	Sintaksa d.o.o. HR/21209 Solin, Brza cesta 4 OIB: 32357958120	Lokacija: Na katastarskim česticama k.o. Sveti Juraj, k.o. Melnice i k.o. Brlog	Sadržaj: PLC OVERVIEW	Oznaka nacrta: 26015-DD-EE-01-111-00		=Y BJP14 Y CDP01 / +Y BJP14 Y CDP01
Format:	A4						List: 154 / Slijedi: 155

Kol. (kom)	Opis uređaja	Proizvođač	Lokacija (= / +)	Uređaj (-)	Simbol Pozicija u shemi (Stranica, stupac)
1	SIMATIC S7-1500, DIGITAL OUTPUT MODULE DQ 32 X 24V DC/0.5A HF/ 32 CHANNELS IN GROUPS OF 8, 4 A PER GROUP/ SINGLE-CHANNEL DIAGNOSIS/ SUBSTITUTE VALUE 6ES7522-1BL01-0AB0	Siemens	+Y BJP14 Y CDP01	-A121	

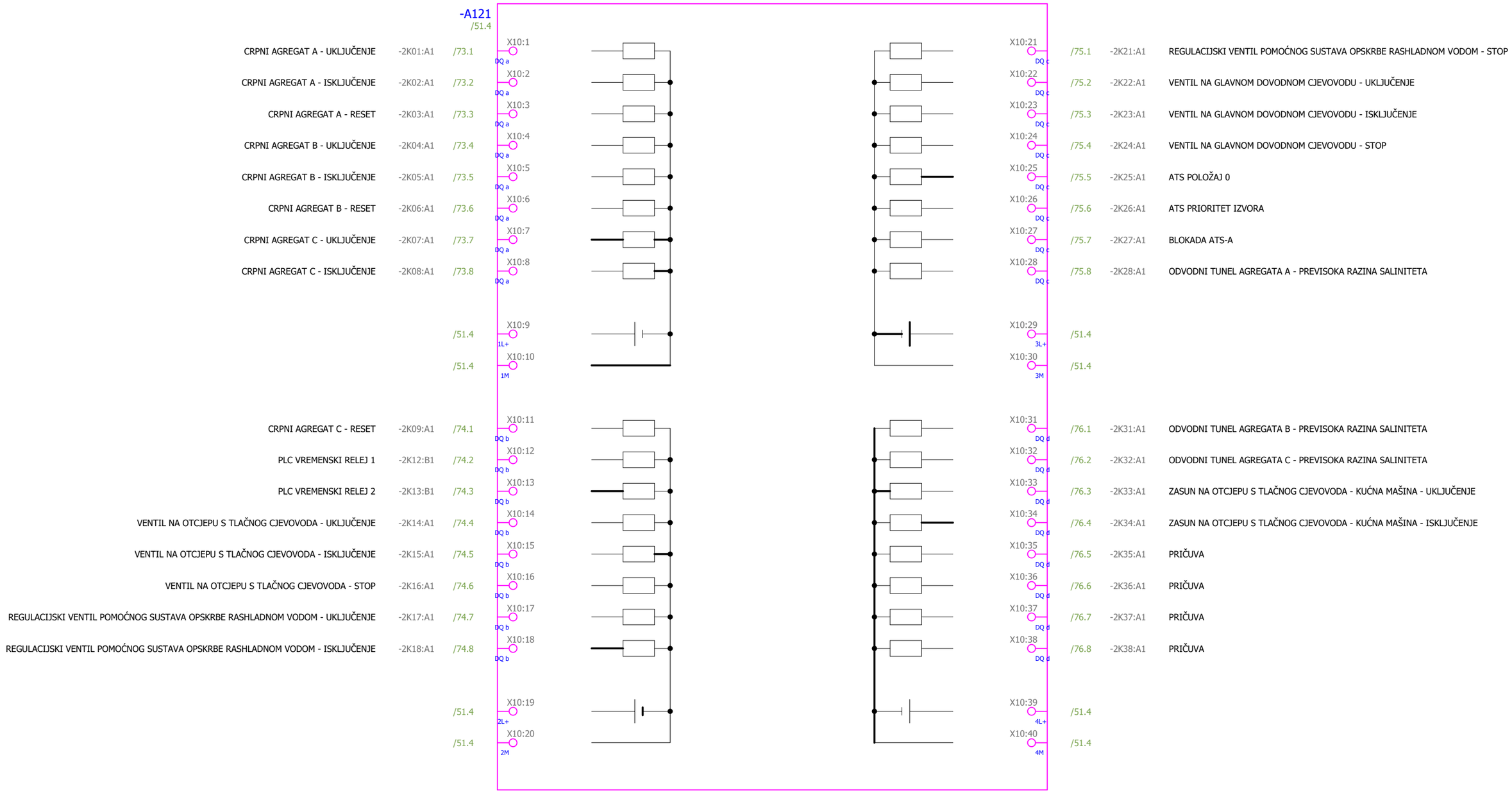

Datum:	31.07.2026.	SINTAKSA A Voith Company	Naručitelj: HEP - Proizvodnja d.o.o. Ulica grada Vukovara 37, 10000 Zagreb	Investitor: HRVATSKA ELEKTROPRIVREDA d.d Ulica grada Vukovara 37, 10000 Zagreb	Mapa: 1E12-3 (31)	Prilog: 111	Razina razrade: IZVEDBENI PROJEKT
Gl. projektant:	Natko Vučković						Projekt: REKONSTRUKCIJA HE SENJ - FAZA I
Projektant:	Patrik Kovač		Građevina: HE SENJ	Naziv struke projekta: ELEKTROTEHNIČKI PROJEKT	ZOP: SEN.1273	Naziv mape: Dobava i opskrba rashladnom vodom agregata B	Revizija: 00
Izradio:	Luka Božičević						#Z
Odobrio:	Patrik Kovač	Sintaksa d.o.o. HR/21209 Solin, Brza cesta 4 OIB: 32357958120	Lokacija: Na katastarskim česticama k.o. Sveti Juraj, k.o. Melnice i k.o. Brlog	Sadržaj: PLC OVERVIEW	Oznaka nacrta: 26015-DD-EE-01-111-00		=Y BJP14 Y CDP01 / +Y BJP14 Y CDP01
Format:	A4						List: 155 / Slijedi: 156

1	2	3	4	5	6	7	8

Kol. (kom)	Opis uređaja	Proizvođač	Lokacija (= / +)	Uređaj (-)	Simbol Pozicija u shemi (Stranica, stupac)
1	SIMATIC S7-1500, DIGITAL OUTPUT MODULE DQ 32 X 24V DC/0.5A HF/ 32 CHANNELS IN GROUPS OF 8, 4 A PER GROUP/ SINGLE-CHANNEL DIAGNOSIS/ SUBSTITUTE VALUE 6ES7522-1BL01-0AB0	Siemens	+Y BJP14 Y CDP01	-A122	

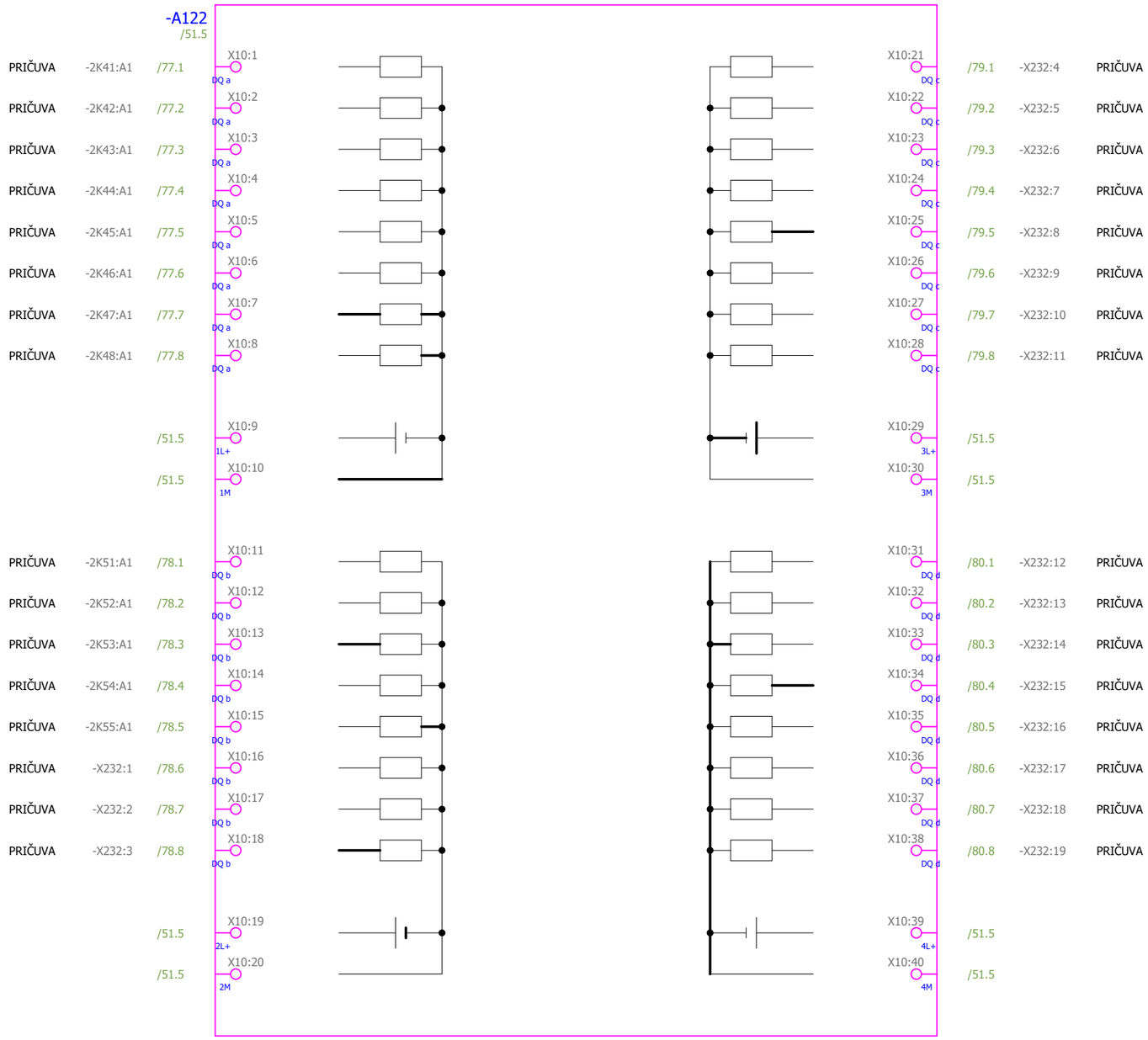

Datum:	31.07.2026.	SINTAKSA A Voith Company Sintaksa d.o.o. HR/21209 Solin, Brza cesta 4 OIB: 32357958120	Naručitelj: HEP - Proizvodnja d.o.o. Ulica grada Vukovara 37, 10000 Zagreb	Investitor: HRVATSKA ELEKTROPRIVREDA d.d Ulica grada Vukovara 37, 10000 Zagreb	Mapa: 1E12-3 (31)	Prilog: 111	Razina razrade: IZVEDBENI PROJEKT
Gl. projektant:	Natko Vučković		Građevina: HE SENJ	Naziv struke projekta: ELEKTROTEHNIČKI PROJEKT	ZOP: SEN.1273	Naziv mape: Dobava i opskrba rashladnom vodom agregata B	Projekt: REKONSTRUKCIJA HE SENJ - FAZA I
Projektant:	Patrik Kovač						Revizija: 00
Izradio:	Luka Božičević						#Z
Odobrio:	Patrik Kovač		Lokacija: Na katastarskim česticama k.o. Sveti Juraj, k.o. Melnice i k.o. Brlog	Sadržaj: PLC OVERVIEW	Oznaka nacrta: 26015-DD-EE-01-111-00		=Y BJP14 Y CDP01
Format:	A4						+Y BJP14 Y CDP01

List: 156
Slijedi: 157

1	2	3	4	5	6	7	8

Kol. (kom)	Opis uređaja	Proizvođač	Lokacija (= / +)	Uređaj (-)	Simbol Pozicija u shemi (Stranica, stupac)
1	SIMATIC S7-1500, ANALOG INPUT MODULE AI 8 X U/I/RTD/TC ST, 16 BITS OF RESOLUTION, ACCURACY 0.3 %/ 8 CHANNELS IN GROUPS OF 8/ 4 CHANNNELS FOR RTD MEASURING, COMMON MODE VOLTAGE APPR. 10 V/ DIAGNOSIS, PROCESSALARMS INCL. INFEED ELEMENT, SHIELD CLAMP AND SHIELD TERMINAL 6ES7531-7KF00-0AB0	Siemens	+Y BJP14 Y CDP01	-A131	

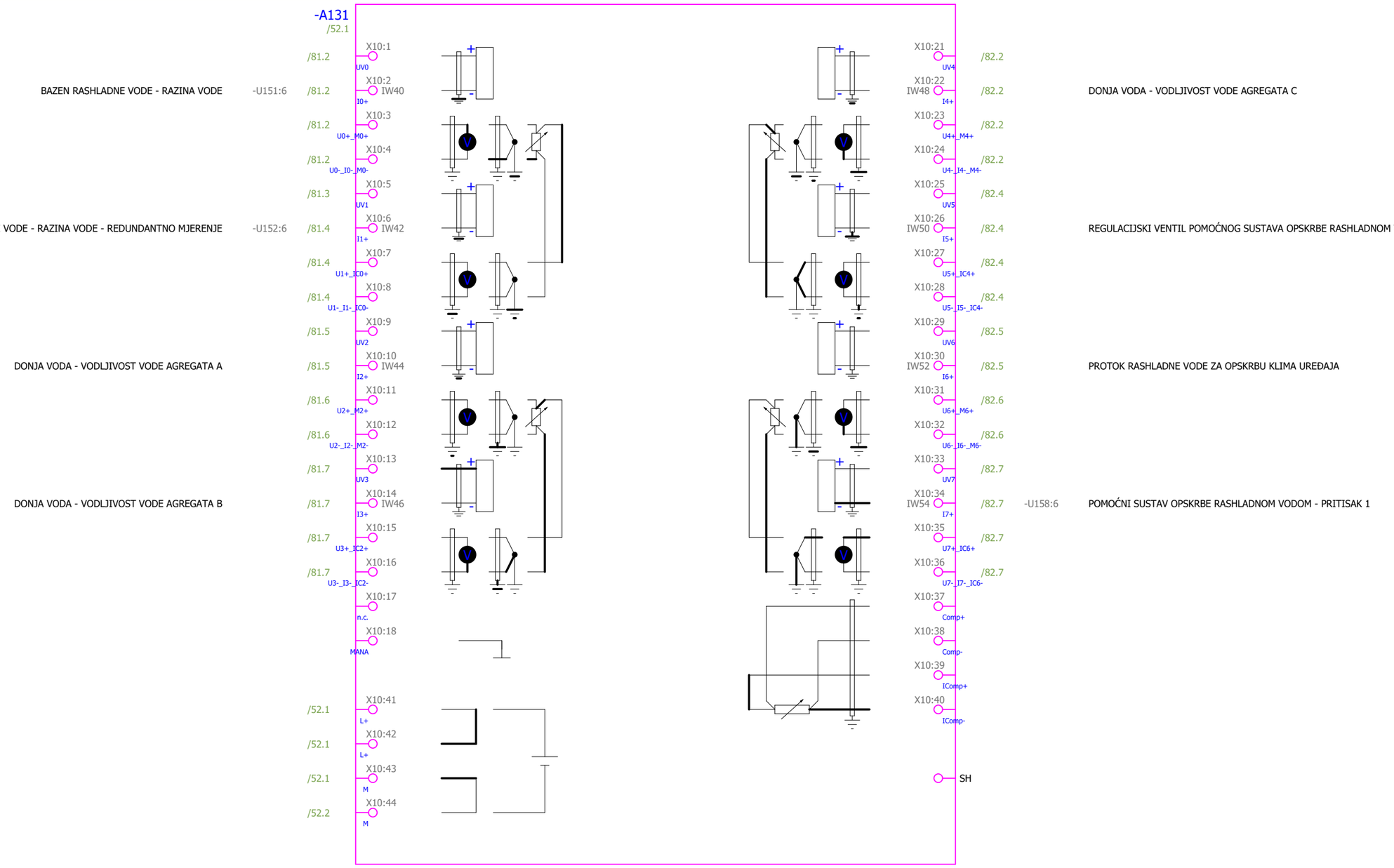

Datum:	31.07.2026.	SINTAKSA A Voith Company	Naručitelj: HEP - Proizvodnja d.o.o. Ulica grada Vukovara 37, 10000 Zagreb	Investitor: HRVATSKA ELEKTROPRIVREDA d.d Ulica grada Vukovara 37, 10000 Zagreb	Mapa: 1E12-3 (31)	Prilog: 111	Razina razrade: IZVEDBENI PROJEKT	Projekt: REKONSTRUKCIJA HE SENJ - FAZA I
Gl. projektant:	Natko Vučković							
Projektant:	Patrik Kovač		Građevina: HE SENJ	Naziv struke projekta: ELEKTROTEHNIČKI PROJEKT	ZOP: SEN.1273	Naziv mape: Dobava i opskrba rashladnom vodom agregata B		Revizija: 00 #Z
Izradio:	Luka Božičević							
Odobrio:	Patrik Kovač	Sintaksa d.o.o. HR/21209 Solin, Brza cesta 4 OIB: 32357958120	Lokacija: Na katastarskim česticama k.o. Sveti Juraj, k.o. Melnice i k.o. Brlog	Sadržaj: PLC OVERVIEW	Oznaka nacrta: 26015-DD-EE-01-111-00			=Y BJP14 Y CDP01 List: 157
Format:	A4							+Y BJP14 Y CDP01 Slijedi: 158

1	2	3	4	5	6	7	8
Kol. (kom)	Opis uređaja	Proizvođač	Lokacija (= / +)	Uređaj (-)	Simbol Pozicija u shemi (Stranica, stupac)		
1	SIMATIC S7-1500, ANALOG INPUT MODULE AI 8 X U/I/RTD/TC ST, 16 BITS OF RESOLUTION, ACCURACY 0.3 %/ 8 CHANNELS IN GROUPS OF 8/ 4 CHANNNELS FOR RTD MEASURING, COMMON MODE VOLTAGE APPR. 10 V/ DIAGNOSIS, PROCESSALARMS INCL. INFEED ELEMENT, SHIELD CLAMP AND SHIELD TERMINAL 6ES7531-7KF00-0AB0	Siemens	+Y BJP14 Y CDP01	-A132				

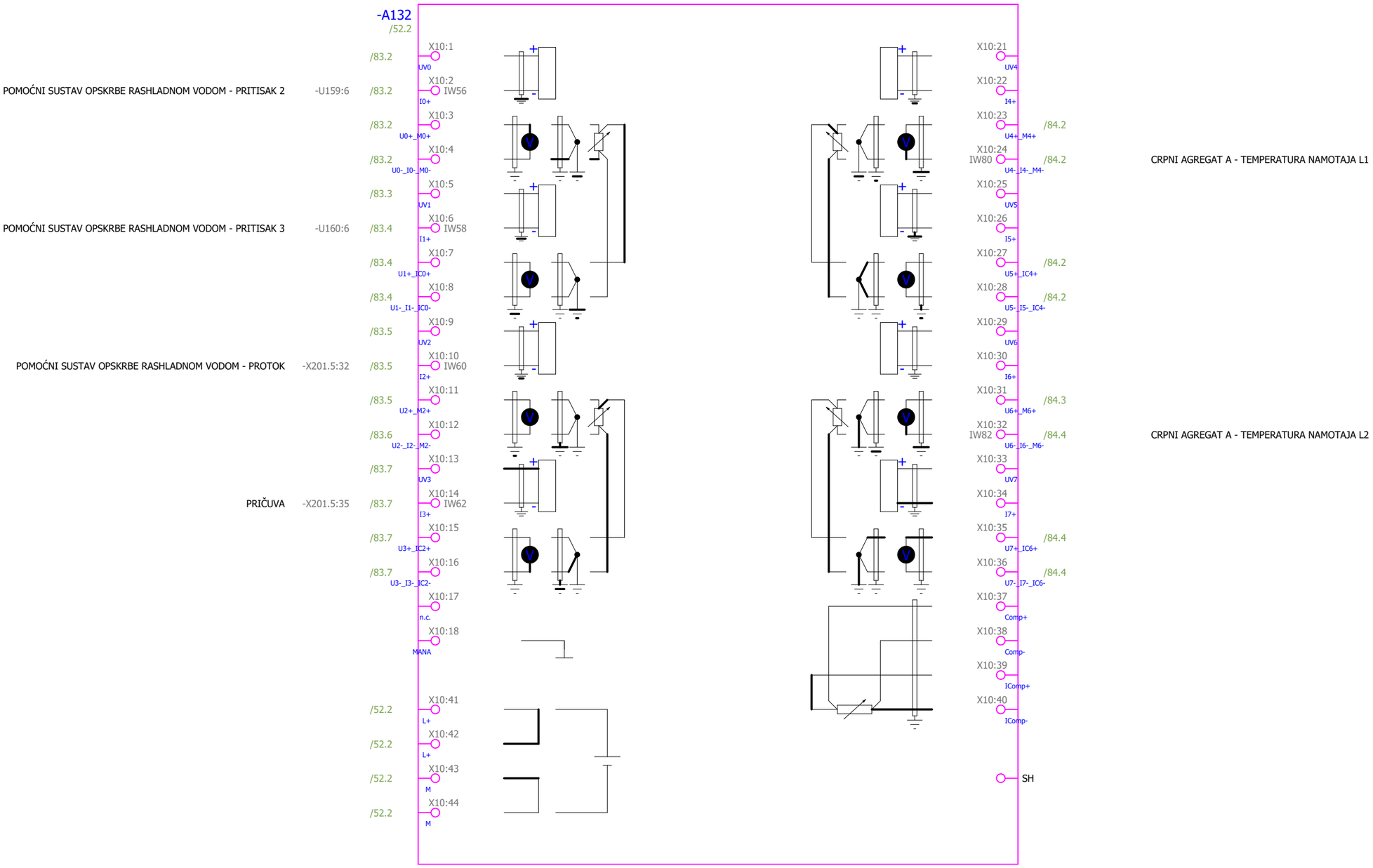

Datum:	31.07.2026.	SINTAKSA A Voith Company	Naručitelj: HEP - Proizvodnja d.o.o. Ulica grada Vukovara 37, 10000 Zagreb	Investitor: HRVATSKA ELEKTROPRIVREDA d.d Ulica grada Vukovara 37, 10000 Zagreb	Mapa: 1E12-3 (31)	Prilog: 111	Razina razrade: IZVEDBENI PROJEKT	Projekt: REKONSTRUKCIJA HE SENJ - FAZA I
Gl. projektant:	Natko Vučković							
Projektant:	Patrik Kovač		Građevina: HE SENJ	Naziv struke projekta: ELEKTROTEHNIČKI PROJEKT	ZOP: SEN.1273	Naziv mape: Dobava i opskrba rashladnom vodom agregata B	Revizija: 00	#Z
Izradio:	Luka Božičević							
Odobrio:	Patrik Kovač	Sintaksa d.o.o. HR/21209 Solin, Brza cesta 4 OIB: 32357958120	Lokacija: Na katastarskim česticama k.o. Sveti Juraj, k.o. Melnice i k.o. Brlog	Sadržaj: PLC OVERVIEW	Oznaka nacrta: 26015-DD-EE-01-111-00		=Y BJP14 Y CDP01	List: 158
Format:	A4						+Y BJP14 Y CDP01	Slijedi: 159

1	2	3	4	5	6	7	8

Kol. (kom)	Opis uređaja	Proizvođač	Lokacija (= / +)	Uređaj (-)	Simbol Pozicija u shemi (Stranica, stupac)
1	SIMATIC S7-1500, ANALOG INPUT MODULE AI 8 X U/I/RTD/TC ST, 16 BITS OF RESOLUTION, ACCURACY 0.3 %/ 8 CHANNELS IN GROUPS OF 8/ 4 CHANNNELS FOR RTD MEASURING, COMMON MODE VOLTAGE APPR. 10 V/ DIAGNOSIS, PROCESSALARMS INCL. INFEED ELEMENT, SHIELD CLAMP AND SHIELD TERMINAL 6ES7531-7KF00-0AB0	Siemens	+Y BJP14 Y CDP01	-A133	

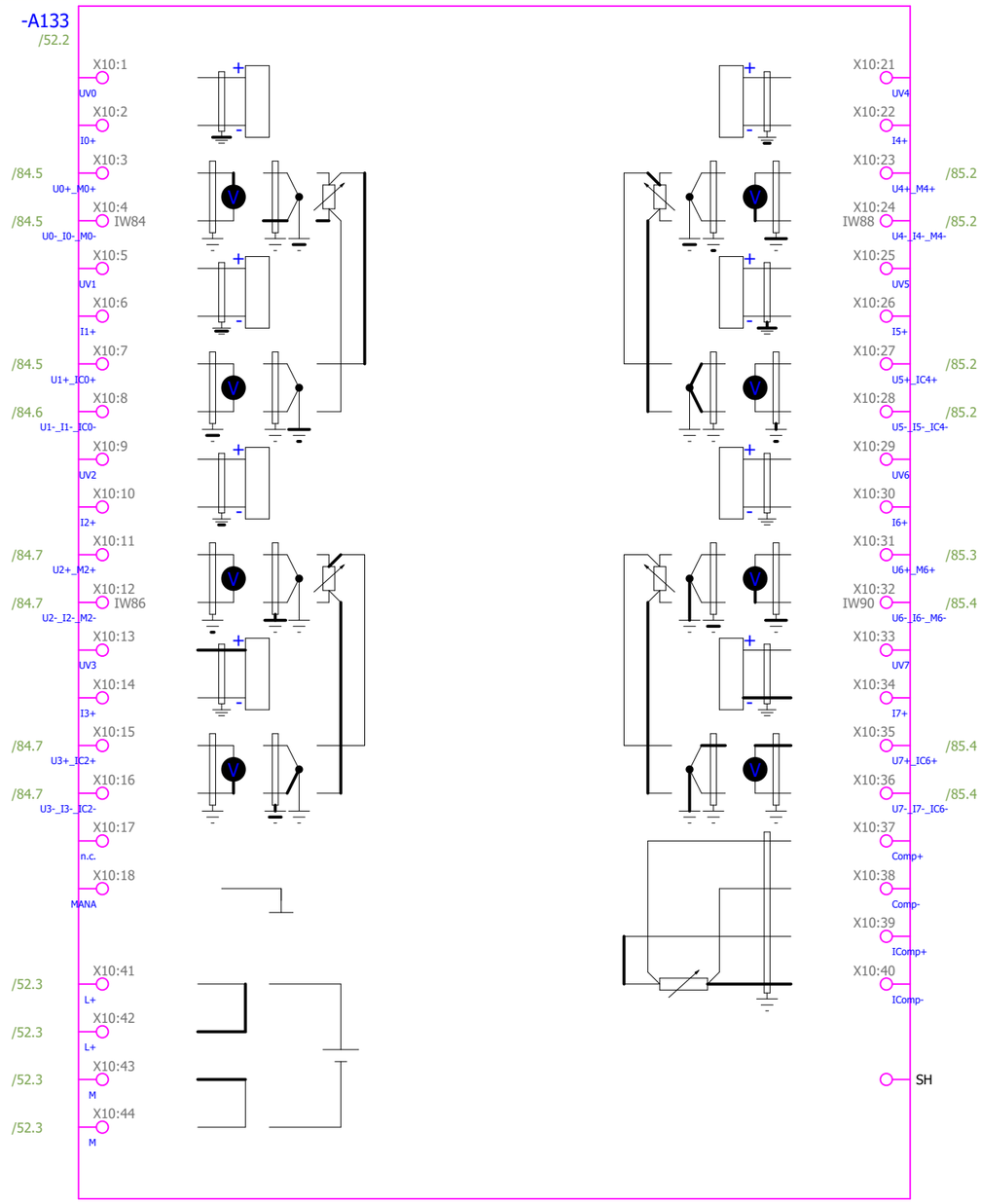

CRPNI AGREGAT A - TEMPERATURA NAMOTAJA L3

CRPNI AGREGAT A - TEMPERATURA LEŽAJA D

CRPNI AGREGAT A - TEMPERATURA LEŽAJA ND

CRPNI AGREGAT A - TEMPERATURA LEŽAJA HIDRAULIKE 1

Datum:	31.07.2026.	SINTAKSA A Voith Company	Naručitelj: HEP - Proizvodnja d.o.o. Ulica grada Vukovara 37, 10000 Zagreb	Investitor: HRVATSKA ELEKTROPRIVREDA d.d Ulica grada Vukovara 37, 10000 Zagreb	Mapa: 1E12-3 (31)	Prilog: 111	Razina razrade: IZVEDBENI PROJEKT	Projekt: REKONSTRUKCIJA HE SENJ - FAZA I
Gl. projektant:	Natko Vučković							
Projektant:	Patrik Kovač		Građevina: HE SENJ	Naziv struke projekta: ELEKTROTEHNIČKI PROJEKT	ZOP: SEN.1273	Naziv mape: Dobava i opskrba rashladnom vodom agregata B	Revizija: 00	#Z
Izradio:	Luka Božičević							
Odobrio:	Patrik Kovač	Sintaksa d.o.o. HR/21209 Solin, Brza cesta 4 OIB: 32357958120	Lokacija: Na katastarskim česticama k.o. Sveti Juraj, k.o. Melnice i k.o. Brlog	Sadržaj: PLC OVERVIEW	Oznaka nacrta: 26015-DD-EE-01-111-00		=Y BJP14 Y CDP01	List: 159
Format:	A4						+Y BJP14 Y CDP01	Slijedi: 160

1	2	3	4	5	6	7	8

Kol. (kom)	Opis uređaja	Proizvođač	Lokacija (= / +)	Uređaj (-)	Simbol Pozicija u shemi (Stranica, stupac)
1	SIMATIC S7-1500, ANALOG INPUT MODULE AI 8 X U/I/RTD/TC ST, 16 BITS OF RESOLUTION, ACCURACY 0.3 %/ 8 CHANNELS IN GROUPS OF 8/ 4 CHANNNELS FOR RTD MEASURING, COMMON MODE VOLTAGE APPR. 10 V/ DIAGNOSIS, PROCESSALARMS INCL. INFEED ELEMENT, SHIELD CLAMP AND SHIELD TERMINAL 6ES7531-7KF00-0AB0	Siemens	+Y BJP14 Y CDP01	-A134	

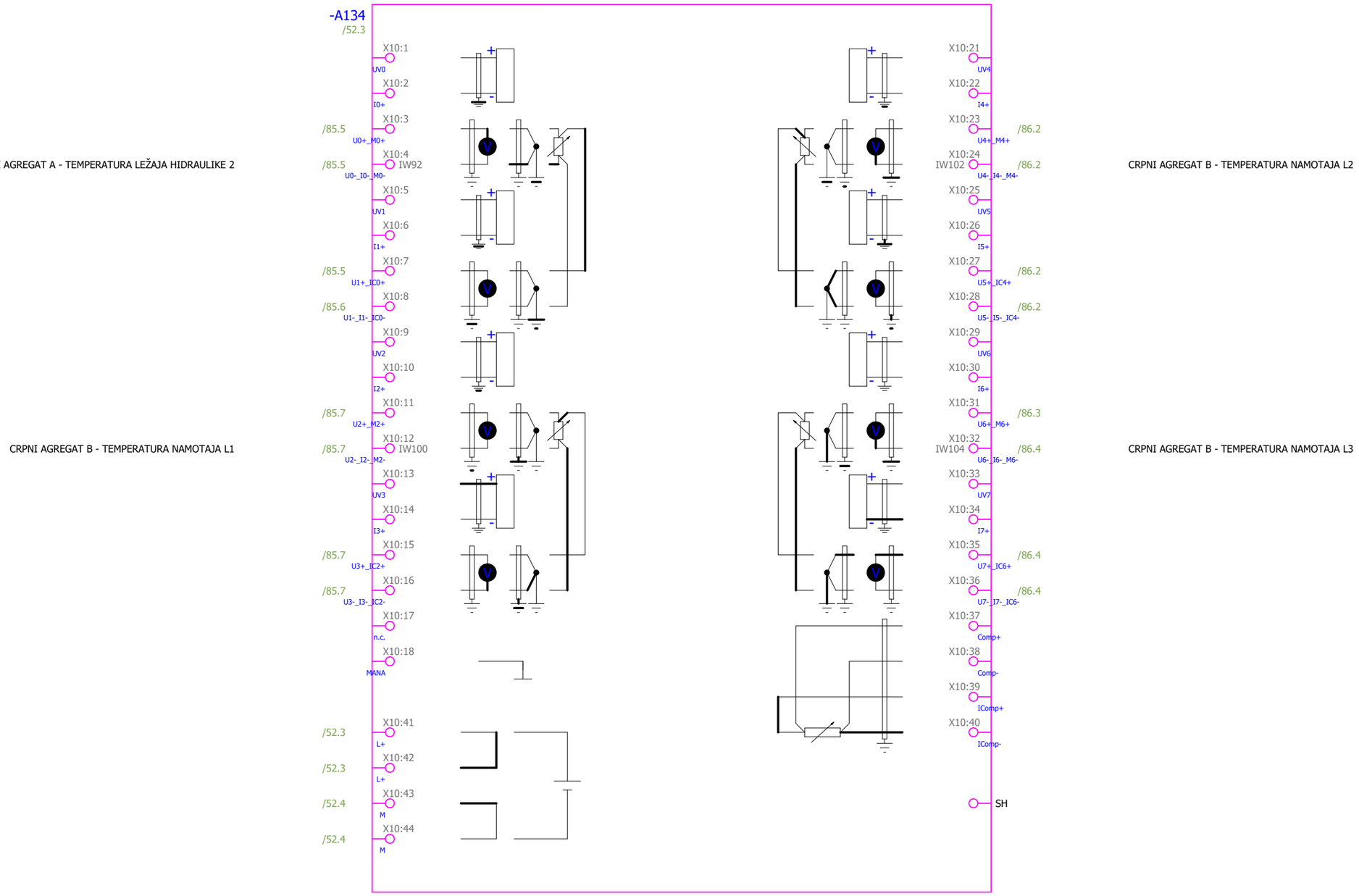

Datum:	31.07.2026.	SINTAKSA A Voith Company	Naručitelj: HEP - Proizvodnja d.o.o. Ulica grada Vukovara 37, 10000 Zagreb	Investitor: HRVATSKA ELEKTROPRIVREDA d.d Ulica grada Vukovara 37, 10000 Zagreb	Mapa: 1E12-3 (31)	Prilog: 111	Razina razrade: IZVEDBENI PROJEKT	Projekt: REKONSTRUKCIJA HE SENJ - FAZA I
Gl. projektant:	Natko Vučković							
Projektant:	Patrik Kovač		Građevina: HE SENJ	Naziv struke projekta: ELEKTROTEHNIČKI PROJEKT	ZOP: SEN.1273	Naziv mape: Dobava i opskrba rashladnom vodom agregata B		Revizija: 00
Izradio:	Luka Božičević							#Z
Odobrio:	Patrik Kovač	Sintaksa d.o.o. HR/21209 Solin, Brza cesta 4 OIB: 32357958120	Lokacija: Na katastarskim česticama k.o. Sveti Juraj, k.o. Melnice i k.o. Brlog	Sadržaj: PLC OVERVIEW	Oznaka nacrta: 26015-DD-EE-01-111-00			=Y BJP14 Y CDP01 / +Y BJP14 Y CDP01
Format:	A4							List: 160 / Slijedi: 161

1	2	3	4	5	6	7	8
Kol. (kom)	Opis uređaja	Proizvođač	Lokacija (= / +)	Uređaj (-)	Simbol Pozicija u shemi (Stranica, stupac)		
1	SIMATIC S7-1500, ANALOG INPUT MODULE AI 8 X U/I/RTD/TC ST, 16 BITS OF RESOLUTION, ACCURACY 0.3 %/ 8 CHANNELS IN GROUPS OF 8/ 4 CHANNNELS FOR RTD MEASURING, COMMON MODE VOLTAGE APPR. 10 V/ DIAGNOSIS, PROCESSALARMS INCL. INFEED ELEMENT, SHIELD CLAMP AND SHIELD TERMINAL 6ES7531-7KF00-0AB0	Siemens	+Y BJP14 Y CDP01	-A135				

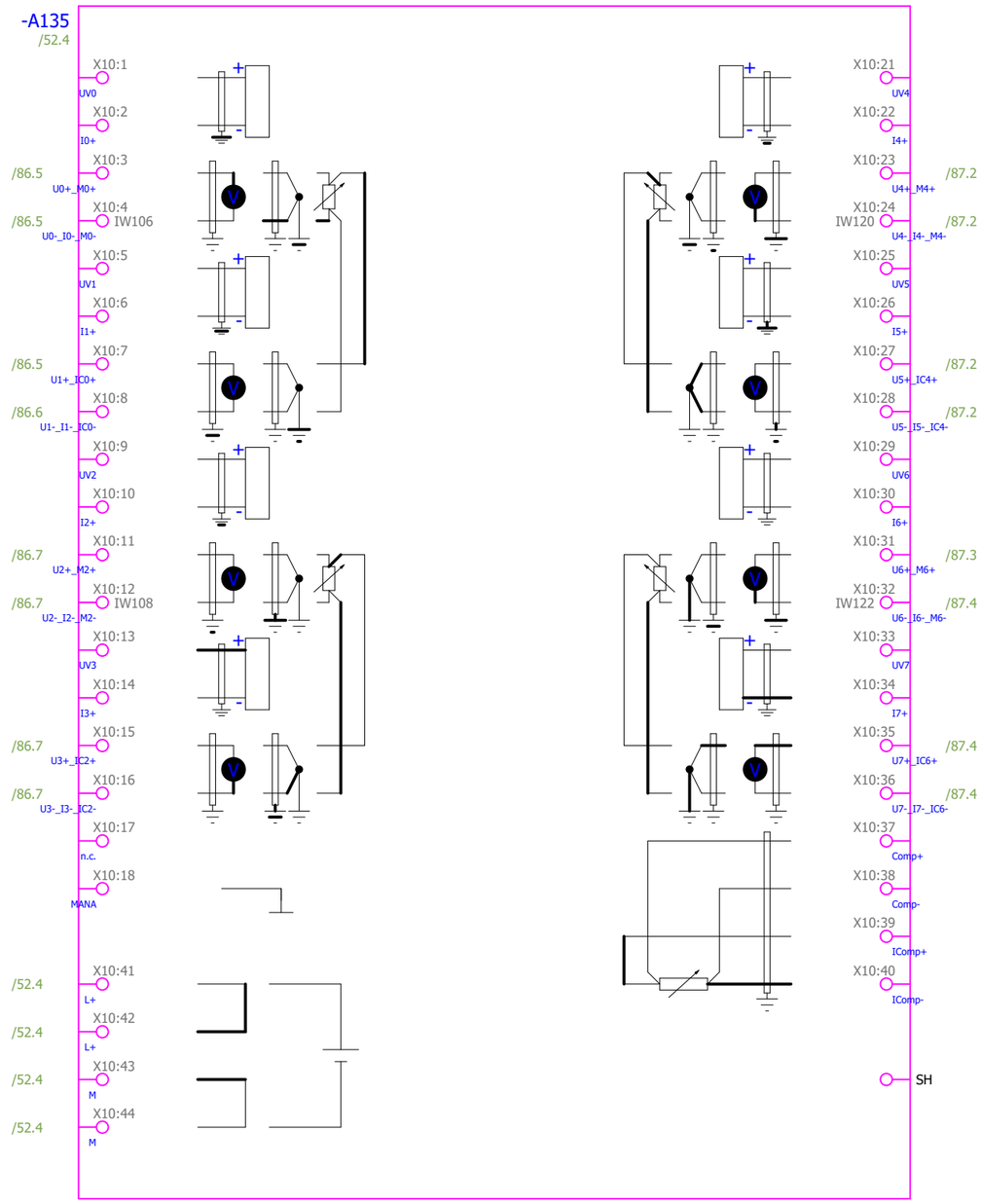

CRPNI AGREGAT B - TEMPERATURA LEŽAJA D

CRPNI AGREGAT B - TEMPERATURA LEŽAJA ND

CRPNI AGREGAT B - TEMPERATURA LEŽAJA HIDRAULIKE 1

CRPNI AGREGAT B - TEMPERATURA LEŽAJA HIDRAULIKE 2

Datum:	31.07.2026.	SINTAKSA A Voith Company Sintaksa d.o.o. HR/21209 Solin, Brza cesta 4 OIB: 32357958120	Naručitelj: HEP - Proizvodnja d.o.o. Ulica grada Vukovara 37, 10000 Zagreb	Investitor: HRVATSKA ELEKTROPRIVREDA d.d Ulica grada Vukovara 37, 10000 Zagreb	Mapa: 1E12-3 (31)	Prilog: 111	Razina razrade: IZVEDBENI PROJEKT	Projekt: REKONSTRUKCIJA HE SENJ - FAZA I
Gl. projektant:	Natko Vučković							
Projektant:	Patrik Kovač		Građevina: HE SENJ	Naziv struke projekta: ELEKTROTEHNIČKI PROJEKT	ZOP: SEN.1273	Naziv mape: Dobava i opskrba rashladnom vodom agregata B	Revizija: 00	#Z
Izradio:	Luka Božičević							
Odobrio:	Patrik Kovač		Lokacija: Na katastarskim česticama k.o. Sveti Juraj, k.o. Melnice i k.o. Brlog	Sadržaj: PLC OVERVIEW	Oznaka nacrta: 26015-DD-EE-01-111-00		=Y BJP14 Y CDP01 +Y BJP14 Y CDP01	List: 161 Slijedi: 162
Format:	A4							

1	2	3	4	5	6	7	8

Kol. (kom)	Opis uređaja	Proizvođač	Lokacija (= / +)	Uređaj (-)	Simbol Pozicija u shemi (Stranica, stupac)
1	SIMATIC S7-1500, ANALOG INPUT MODULE AI 8 X U/I/RTD/TC ST, 16 BITS OF RESOLUTION, ACCURACY 0.3 %/ 8 CHANNELS IN GROUPS OF 8/ 4 CHANNNELS FOR RTD MEASURING, COMMON MODE VOLTAGE APPR. 10 V/ DIAGNOSIS, PROCESSALARMS INCL. INFEED ELEMENT, SHIELD CLAMP AND SHIELD TERMINAL 6ES7531-7KF00-0AB0	Siemens	+Y BJP14 Y CDP01	-A136	

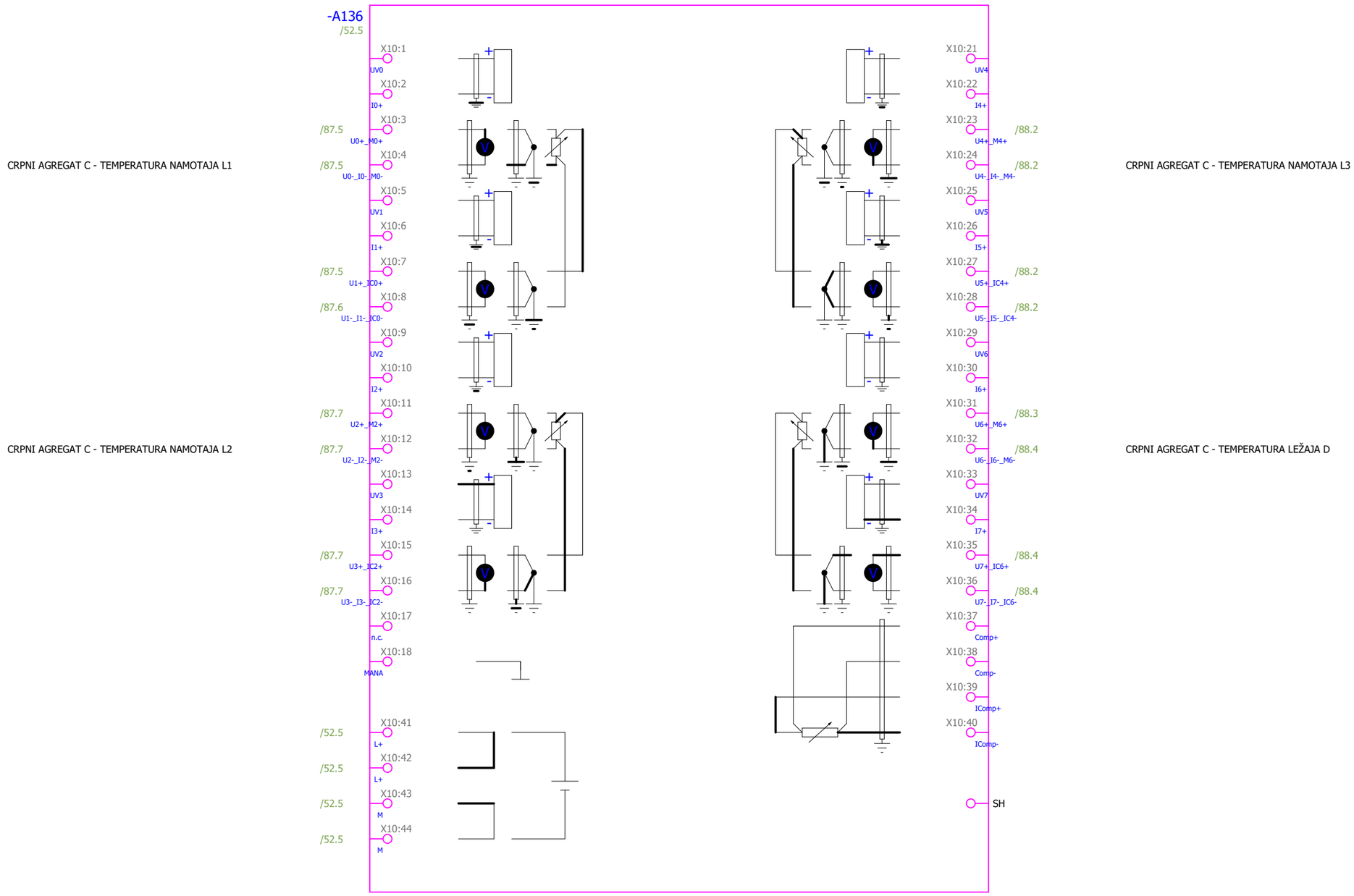

CRPNI AGREGAT C - TEMPERATURA NAMOTAJA L1

CRPNI AGREGAT C - TEMPERATURA NAMOTAJA L2

CRPNI AGREGAT C - TEMPERATURA NAMOTAJA L3

CRPNI AGREGAT C - TEMPERATURA LEŽAJA D

Datum:	31.07.2026.	SINTAKSA A Voith Company	Naručitelj: HEP - Proizvodnja d.o.o. Ulica grada Vukovara 37, 10000 Zagreb	Investitor: HRVATSKA ELEKTROPRIVREDA d.d Ulica grada Vukovara 37, 10000 Zagreb	Mapa: 1E12-3 (31)	Prilog: 111	Razina razrade: IZVEDBENI PROJEKT	Projekt: REKONSTRUKCIJA HE SENJ - FAZA I
Gl. projektant:	Natko Vučković							
Projektant:	Patrik Kovač		Građevina: HE SENJ	Naziv struke projekta: ELEKTROTEHNIČKI PROJEKT	ZOP: SEN.1273	Naziv mape: Dobava i opskrba rashladnom vodom agregata B	Revizija: 00	#Z
Izradio:	Luka Božičević							
Odobrio:	Patrik Kovač	Sintaksa d.o.o. HR/21209 Solin, Brza cesta 4 OIB: 32357958120	Lokacija: Na katastarskim česticama k.o. Sveti Juraj, k.o. Melnice i k.o. Brlog	Sadržaj: PLC OVERVIEW	Oznaka nacrta: 26015-DD-EE-01-111-00		=Y BJP14 Y CDP01	List: 162
Format:	A4						+Y BJP14 Y CDP01	Slijedi: 163

1	2	3	4	5	6	7	8

Kol. (kom)	Opis uređaja	Proizvođač	Lokacija (= / +)	Uređaj (-)	Simbol Pozicija u shemi (Stranica, stupac)
1	SIMATIC S7-1500, ANALOG INPUT MODULE AI 8 X U/I/RTD/TC ST, 16 BITS OF RESOLUTION, ACCURACY 0.3 %/ 8 CHANNELS IN GROUPS OF 8/ 4 CHANNNELS FOR RTD MEASURING, COMMON MODE VOLTAGE APPR. 10 V/ DIAGNOSIS, PROCESSALARMS INCL. INFEED ELEMENT, SHIELD CLAMP AND SHIELD TERMINAL 6ES7531-7KF00-0AB0	Siemens	+Y BJP14 Y CDP01	-A137	

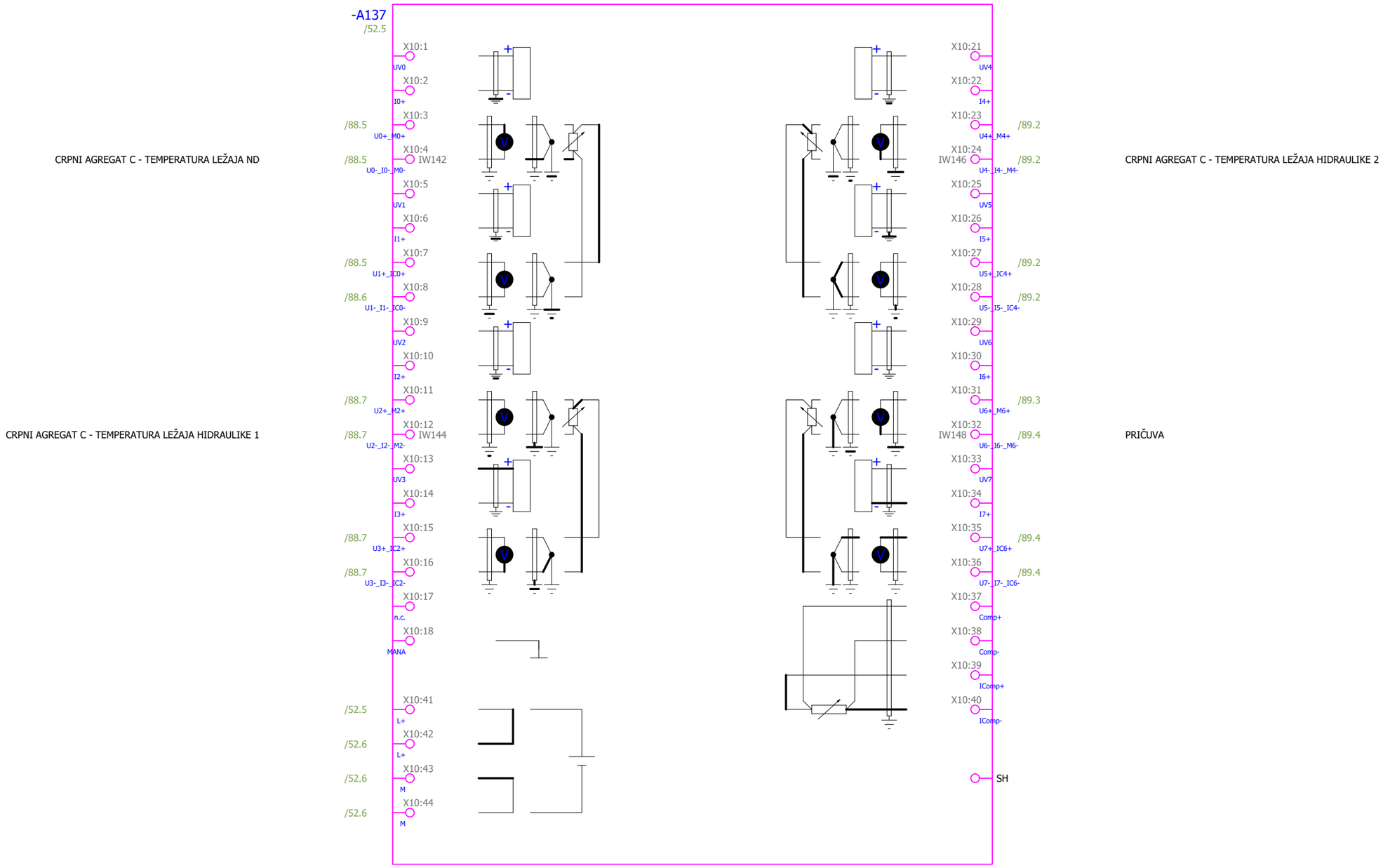

Datum:	31.07.2026.	SINTAKSA A Voith Company	Naručitelj: HEP - Proizvodnja d.o.o. Ulica grada Vukovara 37, 10000 Zagreb	Investitor: HRVATSKA ELEKTROPRIVREDA d.d Ulica grada Vukovara 37, 10000 Zagreb	Mapa: 1E12-3 (31)	Prilog: 111	Razina razrade: IZVEDBENI PROJEKT	Projekt: REKONSTRUKCIJA HE SENJ - FAZA I
Gl. projektant:	Natko Vučković							
Projektant:	Patrik Kovač		Građevina: HE SENJ	Naziv struke projekta: ELEKTROTEHNIČKI PROJEKT	ZOP: SEN.1273	Naziv mape: Dobava i opskrba rashladnom vodom agregata B		Revizija: 00
Izradio:	Luka Božičević							#Z
Odobrio:	Patrik Kovač	Sintaksa d.o.o. HR/21209 Solin, Brza cesta 4 OIB: 32357958120	Lokacija: Na katastarskim česticama k.o. Sveti Juraj, k.o. Melnice i k.o. Brlog	Sadržaj: PLC OVERVIEW	Oznaka nacrta: 26015-DD-EE-01-111-00			=Y BJP14 Y CDP01 / +Y BJP14 Y CDP01
Format:	A4							List: 163 / Slijedi: 164

1	2	3	4	5	6	7	8

Kol. (kom)	Opis uređaja	Proizvođač	Lokacija (= / +)	Uređaj (-)	Simbol Pozicija u shemi (Stranica, stupac)
1	SIMATIC S7-1500, ANALOG OUTPUT MODULE AQ 4 X U/I ST, 16 BITS OF RESOLUTION, ACCURACY 0.3 %, 4 CHANNELS IN GROUPS OF 4, DIAGNOSIS, SUBSTITUTE VALUE INCL. INFEED ELEMENT, SHIELD CLAMP AND SHIELD TERMINAL 6ES7532-5HD00-0AB0	Siemens	+Y BJP14 Y CDP01	-A141	

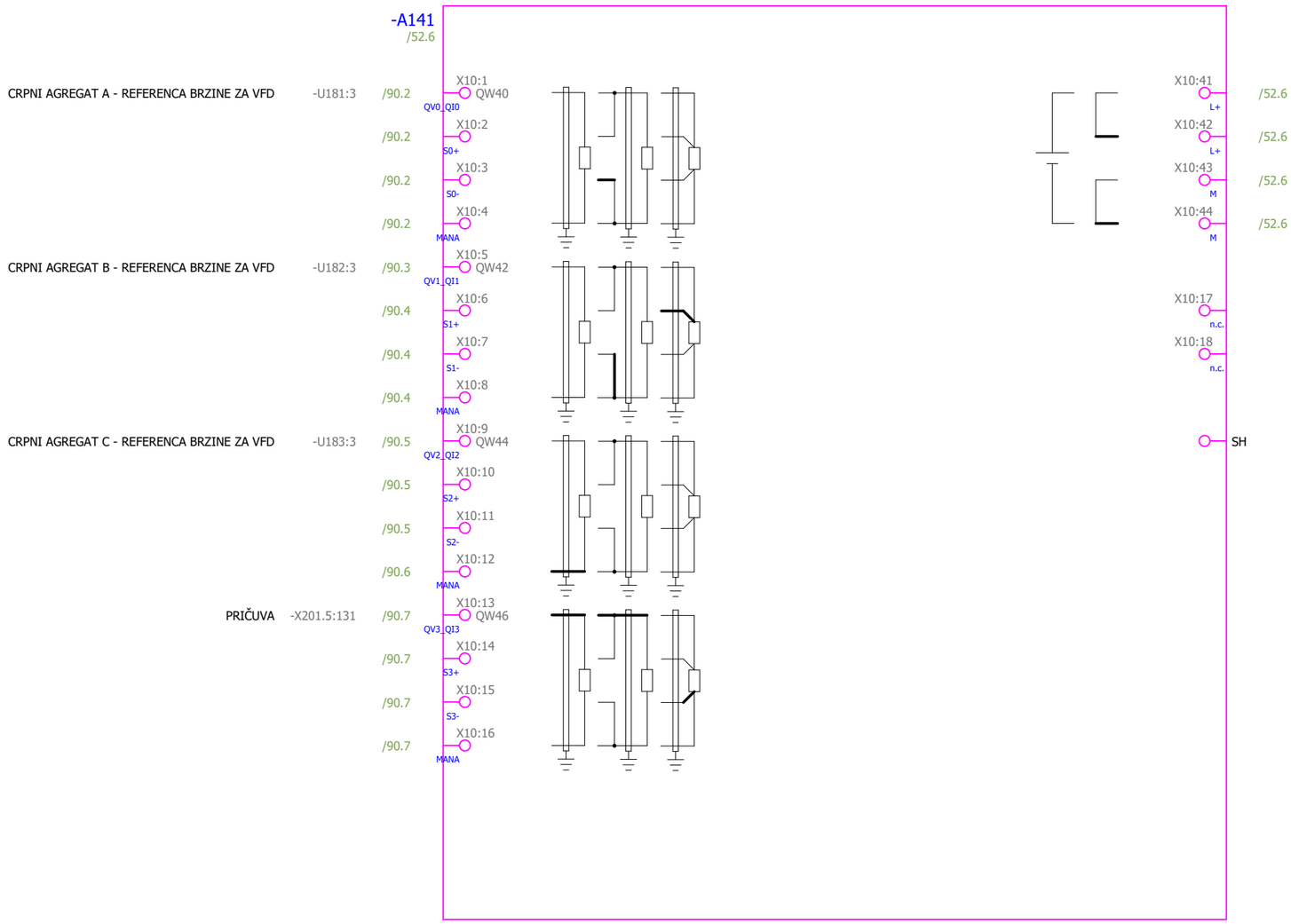

Datum:	31.07.2026.	SINTAKSA A Voith Company	Naručitelj: HEP - Proizvodnja d.o.o. Ulica grada Vukovara 37, 10000 Zagreb	Investitor: HRVATSKA ELEKTROPRIVREDA d.d Ulica grada Vukovara 37, 10000 Zagreb	Mapa: 1E12-3 (31)	Prilog: 111	Razina razrade: IZVEDBENI PROJEKT	Projekt: REKONSTRUKCIJA HE SENJ - FAZA I
Gl. projektant:	Natko Vučković							
Projektant:	Patrik Kovač		Građevina: HE SENJ	Naziv struke projekta: ELEKTROTEHNIČKI PROJEKT	ZOP: SEN.1273	Naziv mape: Dobava i opskrba rashladnom vodom agregata B	Revizija: 00	#Z
Izradio:	Luka Božičević							
Odobrio:	Patrik Kovač	Sintaksa d.o.o. HR/21209 Solin, Brza cesta 4 OIB: 32357958120	Lokacija: Na katastarskim česticama k.o. Sveti Juraj, k.o. Melnice i k.o. Brlog	Sadržaj: PLC OVERVIEW	Oznaka nacrta: 26015-DD-EE-01-111-00		=Y BJP14 Y CDP01	List: 164
Format:	A4						+Y BJP14 Y CDP01	Slijedi: 165

Kol. (kom)	Opis uređaja	Proizvođač	Lokacija (= / +)	Uređaj (-)	Simbol Pozicija u shemi (Stranica, stupac)
1	SCALANCE XC206-2SFP manageable Layer 2 IE switch; IEC 62443-4-2 certified; 6x 10/100 MBit/s RJ45 ports; 2x 100/1000 Mbit/s SFP; 1x console port; diagnostics LED; redundant power supply; temperature range -40 °C to +70 °C; assembly: DIN rail/S7 mounting rail/wall Office redundancy functions features (RSTP, VLAN,...); PROFINET IO device; Ethernet/IP-compliant; C-plug slot. 6GK5206-2BS00-2AC2	Siemens	+Y BJP14 Y CDP01	-U111	

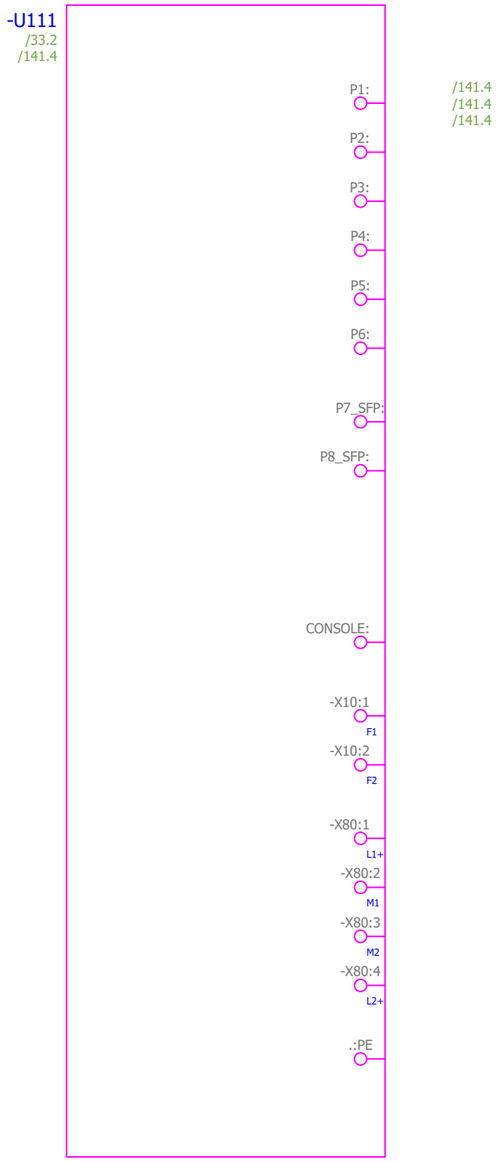

Datum:	31.07.2026.	SINTAKSA A Voith Company	Naručitelj: HEP - Proizvodnja d.o.o. Ulica grada Vukovara 37, 10000 Zagreb	Investitor: HRVATSKA ELEKTROPRIVREDA d.d Ulica grada Vukovara 37, 10000 Zagreb	Mapa: 1E12-3 (31)	Prilog: 111	Razina razrade: IZVEDBENI PROJEKT
Gl. projektant:	Natko Vučković						
Projektant:	Patrik Kovač		Građevina: HE SENJ	Naziv struke projekta: ELEKTROTEHNIČKI PROJEKT	ZOP: SEN.1273	Naziv mape: Dobava i opskrba rashladnom vodom agregata B	
Izradio:	Luka Božičević	Sintaksa d.o.o. HR/21209 Solin, Brza cesta 4 OIB: 32357958120					
Odobrio:	Patrik Kovač		Lokacija: Na katastarskim česticama k.o. Sveti Juraj, k.o. Melnice i k.o. Brlog	Sadržaj: ETHERNET SWITCH	Oznaka nacrta: 26015-DD-EE-01-111-00		
Format:	A4						

Projekt:	REKONSTRUKCIJA HE SENJ - FAZA I
Revizija:	00
	#Z
=Y BJP14 Y CDP01	List: 165
+Y BJP14 Y CDP01	Slijedi: 170

1	2	3	4	5	6	7	8

Kol. (kom)	Opis uređaja	Proizvođač	Lokacija (= / +)	Uređaj (-)	Simbol Pozicija u shemi (Stranica, stupac)
1	Automatic Transfer Switch ATyS t M 4P 125A 230/400 VAC 93444012	Socomec	+Y BJP14 Y CDP01	-S1	

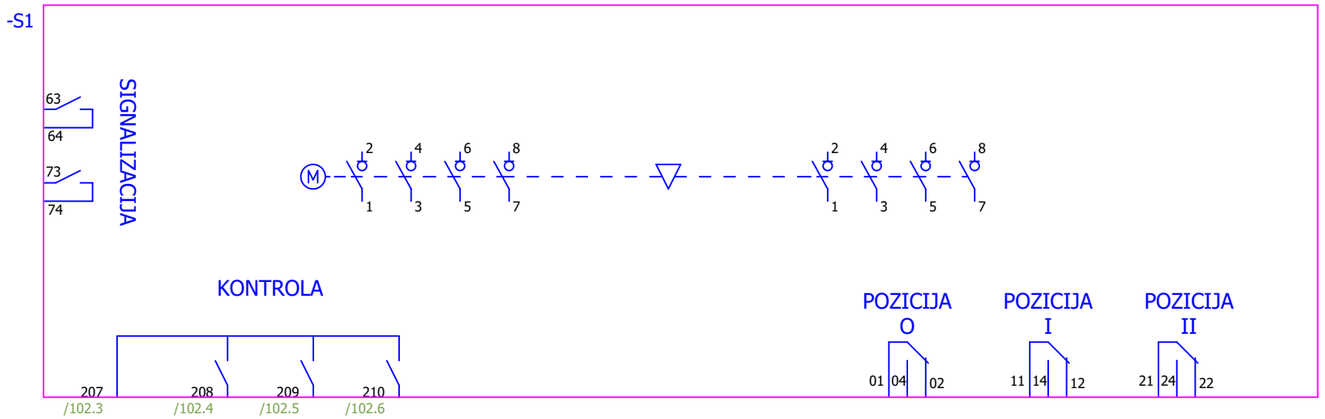

Datum:	31.07.2026.	SINTAKSA A Voith Company Sintaksa d.o.o. HR/21209 Solin, Brza cesta 4 OIB: 32357958120	Naručitelj: HEP - Proizvodnja d.o.o. Ulica grada Vukovara 37, 10000 Zagreb	Investitor: HRVATSKA ELEKTROPRIVREDA d.d Ulica grada Vukovara 37, 10000 Zagreb	Mapa: 1E12-3 (31)	Prilog: 111	Razina razrade: IZVEDBENI PROJEKT	Projekt: REKONSTRUKCIJA HE SENJ - FAZA I
Gl. projektant:	Natko Vučković							
Projektant:	Patrik Kovač		Građevina: HE SENJ	Naziv struke projekta: ELEKTROTEHNIČKI PROJEKT	ZOP: SEN.1273	Naziv mape: Dobava i opskrba rashladnom vodom agregata B	Revizija: 01	#Z
Izradio:	Luka Božičević							
Odobrio:	Patrik Kovač		Lokacija: Na katastarskim česticama k.o. Sveti Juraj, k.o. Melnice i k.o. Brlog	Sadržaj: ATS	Oznaka nacrta: 26015-DD-EE-01-111-00		=Y BJP14 Y CDP01	List: 170
Format:	A4						+Y BJP14 Y CDP01	Slijedi: 350

Grupa rednih stezaljki

=Y CDP01+Y CDP01-X100

Vanjske veze			Stezaljka			Unutarnje veze			
Oznaka kabela	Priključak					Priključak			Oznaka kabela
Tip kabela	Oznaka žice	Na	Spojna točka	Broj	Veza	Tip	Na	Spojna točka	Oznaka žice	Tip kabela	Stranica / stupac
	31-005-S11		1	1		WDU 16	=Y BUA51+Y BUA51-X?				31.1
	31-007-S11		3	2		WDU 16	=Y BUA51+Y BUA51-X?				31.2
	31-012-L1			3		WDU 16	=Y BUA51+Y BUA51-X?				31.2
	31-021-S12		1	4		WDU 16	=Y BUA52+Y BUA52-X?				31.3
	31-023-S12		3	5		WDU 16	=Y BUA52+Y BUA52-X?				31.3
	31-013-L1			6		WDU 16	=Y BUA52+Y BUA52-X?				31.3

10 mm² RD	10 mm² GNYE
X	
X	
	X
X	
X	
	X

LEGENDA: Kratkospojnik = Žičani kratkospojnik = Strujni kratkospojnik =

Datum:	31.07.2026.		
Izradio:	Luka Božičević		
Odobrio:	Patrik Kovač		
Format:	A3		
SINTAKSA A Voith Company		Naručitelj:	HEP - Proizvodnja d.o.o. Ulica grada Vukovara 37, 10000 Zagreb
		Gradevina:	HE SENJ
		Scope:	
		Sadržaj:	Priključni plan =Y CDP01+Y CDP01-X100
		Projekt:	REKONSTRUKCIJA HE SENJ - FAZA I
		Oznaka nacrta:	
		Mapa:	
		Prilog:	
		Revizija:	=Y BJP14 Y CDP01 +Y BJP14 Y CDP01
		#Y	
		List:	350
		Slijedi:	351

		Stranica / stupac	21.3
Oznaka kabela	Tip kabela		
Unutarnje veze	Priključak	Oznaka žice	
		Spojna točka	
		Na	
Grupa rednih stezaljki =Y CDP01+Y CDP01-X103	Stezaljka	Tip	
		Veza	⊖
		Broj	1
Vanjske veze	Priključak	Spojna točka	
		Na	
		Oznaka žice	
Oznaka kabela	Tip kabela		

LEGENDA:

Kratkospojnik =

Žičani kratkospojnik =

Strujni kratkospojnik =

Datum:	31.07.2026.	SINTAKSA A Voith Company	Naručitelj: HEP - Proizvodnja d.o.o. Ulica grada Vukovara 37, 10000 Zagreb	Scope:	Projekt: REKONSTRUKCIJA HE SENJ - FAZA I	Mapa:	Prilog:
Izradio:	Luka Božičević						
Odobrio:	Patrik Kovač		Građevina: HE SENJ	Sadržaj: Priključni plan =Y CDP01+Y CDP01-X103	Oznaka nacrta:		
Format:	A3						

Revizija:	
	#Y
=Y BJP14 Y CDP01	List: 351
+Y BJP14 Y CDP01	Slijedi: 352

Grupa rednih stezaljki

=Y CDP01+Y CDP01-X104

2,5 mm² RD	1,5 mm² RD	1 mm² WH	Oznaka kabela	Tip kabela	Vanjske veze: Oznaka žice	Vanjske veze: Priključak Na	Vanjske veze: Priključak Spojna točka	Broj	Veza	Stezaljka Tip	Unutarnje veze: Priključak Na	Unutarnje veze: Priključak Spojna točka	Unutarnje veze: Oznaka žice	Oznaka kabela	Tip kabela	Stranica / stupac
X					32-013	-F104	4	1		WDU 4						32.3
								2		WDU 4	=?+?-X?					64.1
								3		WDU 4	=?+?-X?					65.1
								4		WDU 4	=?+?-X?					66.1
						=Y BJP14 GH004+Y BJP14 GH004-X?		5		WDU 4	=Y BJP14 GH004+Y BJP14 GH004-X?					67.1
						=Y BJP14 GH004+Y BJP14 GH004-X?		6		WDU 4	=Y BJP14 GH004+Y BJP14 GH004-X?					67.3
								7		WDU 4	-1K17	A1				67.5
								8		WDU 4	-1K18	A1				67.6
								9		WDU 4	-1K21	A1				67.7
						=?+?-X?		10		WDU 4	=?+?-X?					68.2
								11		WDU 4	=?+?-X?					68.4
						=?+?-X?		12		WDU 4	=?+?-X?					122.5
						=?+?-X?		13		WDU 4	=?+?-X?					122.7
								14		WDU 4						122.8
								15								122.8
X					32-014	-F104	2	16		WDU 4						32.4
	X				64-001	-1K01	A2	17		WDU 4						64.1
		X			67-001	-1K21	A2	18		WDU 4						67.7

LEGENDA: Kratkospojnik = Žičani kratkospojnik = Strujni kratkospojnik =

Datum:	31.07.2026.
Izradio:	Luka Božičević
Odobrio:	Patrik Kovač
Format:	A3

SINTAKSA
A Voith Company

Naručitelj: HEP - Proizvodnja d.o.o. Ulica grada Vukovara 37, 10000 Zagreb
Građevina: HE SENJ
Scope:
Sadržaj: Priključni plan =Y CDP01+Y CDP01-X104
Projekt: REKONSTRUKCIJA HE SENJ - FAZA I
Oznaka nacrta:
Mapa:
Prilog:
Revizija: =Y BJP14 Y CDP01 +Y BJP14 Y CDP01
#Y
List: 352
Slijedi: 353

		Stranica / stupac	32.5	32.6	32.5	32.6	
Oznaka kabela	Tip kabela						
Unutarnje veze	Priključak	Oznaka žice					
		Spojna točka					
		Na					
Grupa rednih stezaljki =Y CDP01+Y CDP01-X105	Stezaljka	Tip	WDU 4	WDU 4	WDU 4	WDU 4	
		Veza					
		Broj	1	2	3	4	
Vanjske veze	Priključak	Spojna točka	4		2		
		Na	32-015-F105		32-016-F105		
		Oznaka žice					
Oznaka kabela	Tip kabela						
	2,5 mm² RD		X		X		

LEGENDA:

Kratkospojnik =

Žičani kratkospojnik =

Strujni kratkospojnik =

Datum:	31.07.2026.	SINTAKSA A Voith Company	Naručitelj:	HEP - Proizvodnja d.o.o. Ulica grada Vukovara 37, 10000 Zagreb	Scope:	Projekt: REKONSTRUKCIJA HE SENJ - FAZA I	Mapa:	Prilog:	Revizija:
Izradio:	Luka Božičević								#Y
Odobrio:	Patrik Kovač		Građevina:	HE SENJ	Sadržaj: Priključni plan =Y CDP01+Y CDP01-X105	Oznaka nacrta:			=Y BJP14 Y CDP01 / List: 353
Format:	A3								+Y BJP14 Y CDP01 / Slijedi: 354

		Stranica / stupac	32.7	32.7	32.7	32.8	
Oznaka kabela	Tip kabela						
Unutarnje veze	Priključak	Oznaka žice					
		Spojna točka					
		Na					
Grupa rednih stezaljki =Y CDP01+Y CDP01-X106	Stezaljka	Tip	WDU 4	WDU 4	WDU 4	WDU 4	
		Veza					
		Broj	1	2	3	4	
Vanjske veze	Priključak	Spojna točka	4		2		
		Na	32-017-F106		32-018-F106		
		Oznaka žice					
Oznaka kabela	Tip kabela						
	2,5 mm² RD		X		X		

LEGENDA:

Kratkospojnik =

Žičani kratkospojnik =

Strujni kratkospojnik =

Datum:	31.07.2026.	SINTAKSA A Voith Company	Naručitelj: HEP - Proizvodnja d.o.o. Ulica grada Vukovara 37, 10000 Zagreb	Scope:	Projekt: REKONSTRUKCIJA HE SENJ - FAZA I	Mapa:	Prilog:	Revizija:
Izradio:	Luka Božičević							#Y
Odobrio:	Patrik Kovač		Građevina: HE SENJ	Sadržaj: Priključni plan =Y CDP01+Y CDP01-X106	Oznaka nacrta:			=Y BJP14 Y CDP01 / List: 354
Format:	A3							+Y BJP14 Y CDP01 / Slijedi: 355

		Stranica / stupac	31.5	31.6	31.7	31.8
	2,5 mm² WH		X	X		
Oznaka kabela	Tip kabela					
Unutarnje veze	Priključak	Oznaka žice	24V131-040	24V131-037		
		Spojna točka				
		Na	-F201	-F202		
Grupa rednih stezaljki =Y CDP01+Y CDP01-X200+	Stezaljka	Tip	WDU 4	WDU 4	WDU 4	WDU 4
		Veza				
		Broj	1	2	3	4
Vanjske veze	Priključak	Spojna točka	DC OUT1			
		Na	31-029-V101			
		Oznaka žice				
Oznaka kabela	Tip kabela					
	4 mm² WH		X			

LEGENDA:

Kratkospojnik =

Žičani kratkospojnik =

Strujni kratkospojnik =

Datum:	31.07.2026.	SINTAKSA A Voith Company	Naručitelj:	HEP - Proizvodnja d.o.o. Ulica grada Vukovara 37, 10000 Zagreb	Scope:	Projekt: REKONSTRUKCIJA HE SENJ - FAZA I	Mapa:	Prilog:	Revizija:
Izradio:	Luka Božičević								#Y
Odobrio:	Patrik Kovač		Građevina:	HE SENJ	Sadržaj: Priključni plan =Y CDP01+Y CDP01-X200+	Oznaka nacrta:			=Y BJP14 Y CDP01 / List: 355
Format:	A3								+Y BJP14 Y CDP01 / Slijedi: 356

Grupa rednih stezaljki

=Y CDP01+Y CDP01-X200-

Stranica / stupac	2,5 mm² WH	Oznaka kabela	Tip kabela	Unutarnje veze: Oznaka žice	Unutarnje veze: Priključak: Spojna točka	Unutarnje veze: Priključak: Na	Stezaljka: Tip	Stezaljka: Veza	Stezaljka: Broj	Vanjske veze: Priključak: Spojna točka	Vanjske veze: Priključak: Na	Vanjske veze: Oznaka žice	Oznaka kabela	Tip kabela	4 mm² WH
31.5	X			31-025	0V1	-F201	WDU 4		1	1-	31-015-U101				X
31.6	X			31-036	0V1	-F202	WDU 4		2	1-	31-017-U102				X
31.7							WDU 4		3		31-020-L1				X
31.8							WDU 4		4		31-030-X500-24VDC-				X

LEGENDA: Kratkospojnik = Žičani kratkospojnik = Strujni kratkospojnik =

Datum:	31.07.2026.		
Izradio:	Luka Božičević		
Odobrio:	Patrik Kovač		
Format:	A3		

SINTAKSA
A Voith Company

Naručitelj:	HEP - Proizvodnja d.o.o. Ulica grada Vukovara 37, 10000 Zagreb	Scope:	
Građevina:	HE SENJ	Sadržaj:	Priključni plan =Y CDP01+Y CDP01-X200-
Projekt:	REKONSTRUKCIJA HE SENJ - FAZA I		
Oznaka nacrta:			
Mapa:		Prilog:	
Revizija:	=Y BJP14 Y CDP01 +Y BJP14 Y CDP01	#Y	
List:	356		
Slijedi:	357		

Grupa rednih stezaljki

=Y CDP01+Y CDP01-X201.7

Vanjske veze			Stezaljka			Unutarnje veze			
Oznaka kabela	Priključak					Priključak			Oznaka kabela
Tip kabela	Oznaka žice	Na	Spojna točka	Broj	Veza	Tip	Na	Spojna točka	Oznaka žice	Tip kabela	Stranica / stupac
1 mm² WH											
X		33-014-F201	7	1		WDU 4	=Y BJP11+Y BJP11-X?				69.5
		=Y BJP11+Y BJP11-X?		4		WDU 4	=Y BJP11+Y BJP11-X?				70.1
		=Y BJP12+Y BJP12-X?		5		WDU 4	=Y BJP12+Y BJP12-X?				70.7
		=Y BJP13+Y BJP13-X?		8		WDU 4	=Y BJP13+Y BJP13-X?				72.1
		=Y BJP12+Y BJP12-X?		6		WDU 4	=Y BJP12+Y BJP12-X?				71.1
		=Y BJP13+Y BJP13-X?		9		WDU 4	=Y BJP13+Y BJP13-X?				72.3
		=Y BJP12+Y BJP12-X?		7		WDU 4	=Y BJP12+Y BJP12-X?				71.3
		=Y BJP11+Y BJP11-X?		2		WDU 4	=Y BJP11+Y BJP11-X?				69.6
				3		WDU 4	=Y BJP11+Y BJP11-X?				69.8
		=Y BJP13+Y BJP13-X?		10		WDU 4	=Y BJP13+Y BJP13-X?				72.5
				11		WDU 4					72.7
				12		WDU 4					72.8

LEGENDA: Kratkospojnik = Žičani kratkospojnik = Strujni kratkospojnik =

Datum:	31.07.2026.		
Izradio:	Luka Božičević		
Odobrio:	Patrik Kovač		
Format:	A3		
SINTAKSA A Voith Company			
Naručitelj:	HEP - Proizvodnja d.o.o. Ulica grada Vukovara 37, 10000 Zagreb		
Gradevina:	HE SENJ		
Scope:			
Sadržaj:	Priključni plan =Y CDP01+Y CDP01-X201.7		
Projekt:	REKONSTRUKCIJA HE SENJ - FAZA I		
Oznaka nacrta:			
Mapa:			
Prilog:			
Revizija:	=Y BJP14 Y CDP01 +Y BJP14 Y CDP01	#Y	
List:	357		
Slijedi:	358		

| | | |

1	2		3	4	5	6	7	8
		Stranica / stupac	34.3 34.3 34.3 34.3					
	1,5 mm² WH		X					
Oznaka kabela	Tip kabela							
Unutarnje veze	Priključak	Oznaka žice	34-003					
		Spojna točka						
		Na	-X501-L1					
Grupa rednih stezaljki =Y CDP01+Y CDP01-X202.2	Stezaljka	Tip						
		Veza						
		Broj	1 2 3 4					
Vanjske veze	Priključak	Spojna točka	2					
		Na	34-018-F202					
		Oznaka žice						
Oznaka kabela	Tip kabela							
	1,5 mm² WH		X					

LEGENDA:

Kratkospojnik =

Žičani kratkospojnik =

Strujni kratkospojnik =

Datum:	31.07.2026.	SINTAKSA A Voith Company	Naručitelj: HEP - Proizvodnja d.o.o. Ulica grada Vukovara 37, 10000 Zagreb	Scope:	Projekt: REKONSTRUKCIJA HE SENJ - FAZA I	Mapa:	Prilog:	Revizija:
Izradio:	Luka Božičević							#Y
Odobrio:	Patrik Kovač		Građevina: HE SENJ	Sadržaj: Priključni plan =Y CDP01+Y CDP01-X202.2	Oznaka nacrta:			=Y BJP14 Y CDP01 / List: 359
Format:	A3							+Y BJP14 Y CDP01 / Slijedi: 360

1	2		3	4	5	6	7	8
		Stranica / stupac	34.4	34.4	34.4	34.4		
	1,5 mm² WH				X			
Oznaka kabela	Tip kabela							
Unutarnje veze	Priključak	Oznaka žice	34-004					
		Spojna točka						
		Na	-X501-L1					
Grupa rednih stezaljki =Y CDP01+Y CDP01-X202.3	Stezaljka	Tip						
		Veza						
		Broj	1	2	3	4		
Vanjske veze	Priključak	Spojna točka	3					
		Na	34-019-F202					
		Oznaka žice						
Oznaka kabela	Tip kabela							
	1,5 mm² WH		X					

LEGENDA:

Kratkospojnik =

Žičani kratkospojnik =

Strujni kratkospojnik =

Datum:	31.07.2026.	SINTAKSA A Voith Company	Naručitelj: HEP - Proizvodnja d.o.o. Ulica grada Vukovara 37, 10000 Zagreb	Scope:	Projekt: REKONSTRUKCIJA HE SENJ - FAZA I	Mapa:	Prilog:	Revizija:
Izradio:	Luka Božičević							#Y
Odobrio:	Patrik Kovač		Građevina: HE SENJ	Sadržaj: Priključni plan =Y CDP01+Y CDP01-X202.3	Oznaka nacrta:			=Y BJP14 Y CDP01 / List: 360
Format:	A3							+Y BJP14 Y CDP01 / Slijedi: 361

		Stranica / stupac	34.5	34.5	34.5	34.5	
	1,5 mm² WH				X		
Oznaka kabela	Tip kabela						
Unutarnje veze	Priključak	Oznaka žice			34-005		
		Spojna točka					
		Na			-X501-L1		
Grupa rednih stezaljki =Y CDP01+Y CDP01-X202.4	Stezaljka	Tip					
		Veza					
		Broj	1	2	3	4	
Vanjske veze	Priključak	Spojna točka	4				
		Na	34-020-F202				
		Oznaka žice					
Oznaka kabela	Tip kabela						
	1,5 mm² WH		X				

LEGENDA:

Kratkospojnik =

Žičani kratkospojnik =

Strujni kratkospojnik =

Datum:	31.07.2026.	SINTAKSA A Voith Company	Naručitelj: HEP - Proizvodnja d.o.o. Ulica grada Vukovara 37, 10000 Zagreb	Scope:	Projekt: REKONSTRUKCIJA HE SENJ - FAZA I	Mapa:	Prilog:	Revizija:
Izradio:	Luka Božičević							#Y
Odobrio:	Patrik Kovač		Građevina: HE SENJ	Sadržaj: Priključni plan =Y CDP01+Y CDP01-X202.4	Oznaka nacrta:			=Y BJP14 Y CDP01 / List: 361
Format:	A3							+Y BJP14 Y CDP01 / Slijedi: 362

1	2		3	4	5	6	7	8
		Stranica / stupac	34.6 34.7 34.6 34.7					
	1,5 mm² WH		X					
Oznaka kabela	Tip kabela							
Unutarnje veze	Priključak	Oznaka žice	34-007					
		Spojna točka						
		Na	-X502-24VDC-					
Grupa rednih stezaljki =Y CDP01+Y CDP01-X202.6	Stezaljka	Tip						
		Veza						
		Broj	1 2 3 4					
Vanjske veze	Priključak	Spojna točka	6					
		Na	34-022-F202					
		Oznaka žice						
Oznaka kabela	Tip kabela							
	1,5 mm² WH		X					

LEGENDA:

Kratkospojnik =

Žičani kratkospojnik =

Strujni kratkospojnik =

Datum:	31.07.2026.	SINTAKSA A Voith Company	Naručitelj: HEP - Proizvodnja d.o.o. Ulica grada Vukovara 37, 10000 Zagreb	Scope:	Projekt: REKONSTRUKCIJA HE SENJ - FAZA I	Mapa:	Prilog:	Revizija:
Izradio:	Luka Božičević							#Y
Odobrio:	Patrik Kovač		Građevina: HE SENJ	Sadržaj: Priključni plan =Y CDP01+Y CDP01-X202.6	Oznaka nacrta:			=Y BJP14 Y CDP01 List: 362
Format:	A3							+Y BJP14 Y CDP01 Slijedi: 363

		Stranica / stupac	34.7	34.7	34.7	34.7	
	1,5 mm² WH				X		
Oznaka kabela	Tip kabela						
Unutarnje veze	Priključak	Oznaka žice			34-008		
		Spojna točka					
		Na			-X502-24VDC-		
Grupa rednih stezaljki =Y CDP01+Y CDP01-X202.7	Stezaljka	Tip					
		Veza					
		Broj	1	2	3	4	
Vanjske veze	Priključak	Spojna točka	7				
		Na	34-023-F202				
		Oznaka žice					
Oznaka kabela	Tip kabela						
	1,5 mm² WH		X				

LEGENDA:

Kratkospojnik =

Žičani kratkospojnik =

Strujni kratkospojnik =

Datum:	31.07.2026.	SINTAKSA A Voith Company	Naručitelj: HEP - Proizvodnja d.o.o. Ulica grada Vukovara 37, 10000 Zagreb	Scope:	Projekt: REKONSTRUKCIJA HE SENJ - FAZA I	Mapa:	Prilog:	Revizija:
Izradio:	Luka Božičević							#Y
Odobrio:	Patrik Kovač		Građevina: HE SENJ	Sadržaj: Priključni plan =Y CDP01+Y CDP01-X202.7	Oznaka nacrta:			=Y BJP14 Y CDP01 / List: 363
Format:	A3							+Y BJP14 Y CDP01 / Slijedi: 364

		Stranica / stupac	34.8	34.8	34.8	34.8	
	1,5 mm² WH				X		
Oznaka kabela	Tip kabela						
Unutarnje veze	Priključak	Oznaka žice			34-009		
		Spojna točka					
		Na			-X502-24VDC-		
Grupa rednih stezaljki =Y CDP01+Y CDP01-X202.8	Stezaljka	Tip					
		Veza					
		Broj	1	2	3	4	
Vanjske veze	Priključak	Spojna točka	8				
		Na	34-024-F202				
		Oznaka žice					
Oznaka kabela	Tip kabela						
	1,5 mm² WH		X				

LEGENDA:

Kratkospojnik =

Žičani kratkospojnik =

Strujni kratkospojnik =

Datum:	31.07.2026.	SINTAKSA A Voith Company	Naručitelj:	HEP - Proizvodnja d.o.o. Ulica grada Vukovara 37, 10000 Zagreb	Scope:	Projekt: REKONSTRUKCIJA HE SENJ - FAZA I	Mapa:	Prilog:	Revizija:
Izradio:	Luka Božičević								#Y
Odobrio:	Patrik Kovač		Građevina:	HE SENJ	Sadržaj: Priključni plan =Y CDP01+Y CDP01-X202.8	Oznaka nacrta:			=Y BJP14 Y CDP01 / List: 364
Format:	A3								+Y BJP14 Y CDP01 / Slijedi: 365

		Stranica / stupac	62.7	62.8	63.1	63.2	63.3	
Oznaka kabela	Tip kabela							
Unutarnje veze	Priključak	Oznaka žice						
		Spojna točka						
		Na						
Grupa rednih stezaljki =Y CDP01+Y CDP01-X231	Stezaljka	Tip						
		Veza	⊖	⊖	⊖	⊖	⊖	
		Broj	1	2	3	4	5	
Vanjske veze	Priključak	Spojna točka	15	16	17	18	19	
		Na	62-013-A111	62-014-A111	63-001-A111	63-002-A111	63-003-A111	
		Oznaka žice						
Oznaka kabela	Tip kabela							
	1 mm² WH		X	X	X	X	X	

LEGENDA:

Kratkospojnik =

Žičani kratkospojnik =

Strujni kratkospojnik =

Datum:	31.07.2026.	SINTAKSA A Voith Company	Naručitelj:	HEP - Proizvodnja d.o.o. Ulica grada Vukovara 37, 10000 Zagreb	Scope:	Projekt: REKONSTRUKCIJA HE SENJ - FAZA I	Mapa:	Prilog:	Revizija:
Izradio:	Luka Božičević								#Y
Odobrio:	Patrik Kovač		Građevina:	HE SENJ	Sadržaj: Priključni plan =Y CDP01+Y CDP01-X231	Oznaka nacrta:			=Y BJP14 Y CDP01
Format:	A3								+Y BJP14 Y CDP01

List: 365

Slijedi: 366

| | | |

		Stranica / stupac	123.1	123.2
Oznaka kabela	Tip kabela			
Unutarnje veze	Priključak	Oznaka žice		
		Spojna točka	5	
		Na	-S111	
Grupa rednih stezaljki =Y CDP01+Y CDP01-X271	Stezaljka	Tip		
		Veza		
		Broj	1	2
Vanjske veze	Priključak	Spojna točka	21	21
		Na	-1K103	-1K?
		Oznaka žice		
Oznaka kabela	Tip kabela			

LEGENDA:

Kratkospojnik =

Žičani kratkospojnik =

Strujni kratkospojnik =

Datum:	31.07.2026.	SINTAKSA A Voith Company	Naručitelj: HEP - Proizvodnja d.o.o. Ulica grada Vukovara 37, 10000 Zagreb	Scope:	Projekt: REKONSTRUKCIJA HE SENJ - FAZA I	Mapa:	Prilog:
Izradio:	Luka Božičević						
Odobrio:	Patrik Kovač		Građevina: HE SENJ	Sadržaj: Priključni plan =Y CDP01+Y CDP01-X271	Oznaka nacrta:		
Format:	A3						

Revizija:	
	#Y
=Y BJP14 Y CDP01	List: 367
+Y BJP14 Y CDP01	Slijedi: 368

		Stranica / stupac	22.4	22.4
Oznaka kabela	Tip kabela			
Unutarnje veze	Priključak	Oznaka žice		
		Spojna točka		
		Na		
Grupa rednih stezaljki =Y CDP01+Y CDP01-X?	Stezaljka	Tip		
		Veza	⊖	⊖
		Broj	?.	?.
Vanjske veze	Priključak	Spojna točka		
		Na		
		Oznaka žice		
Oznaka kabela	Tip kabela			

LEGENDA:

Kratkospojnik =

Žičani kratkospojnik =

Strujni kratkospojnik =

Datum:	31.07.2026.	SINTAKSA A Voith Company	Naručitelj: HEP - Proizvodnja d.o.o. Ulica grada Vukovara 37, 10000 Zagreb	Scope:	Projekt: REKONSTRUKCIJA HE SENJ - FAZA I	Mapa:	Prilog:
Izradio:	Luka Božičević						
Odobrio:	Patrik Kovač		Građevina: HE SENJ	Sadržaj: Priključni plan =Y CDP01+Y CDP01-X?	Oznaka nacrta:		
Format:	A3						

Revizija:	
	#Y
=Y BJP14 Y CDP01	List: 368
+Y BJP14 GH001/1	Listova: